Miskové závěsy
Přehled sortimentu
a technické porovnání 26 – 27

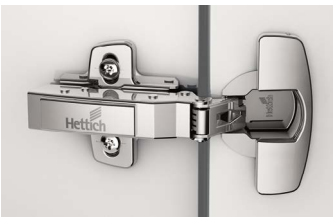

Speciální závěsy
Přehled 271

Systémy pro otvírání dveří bez úchytek
Push to open Silent pro dveře 294
Push to open pro závěsy
Přehled 297

Otvírání dveří bez úchytek
Elektromechanický systém otvírání
pro dveře bez úchytek
Easys 318

Přehled sortimentu / technické porovnání

	Sensys	Sensys v barvě černého obsidiánu	Sensys k použití na sklo
	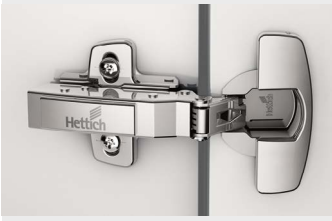		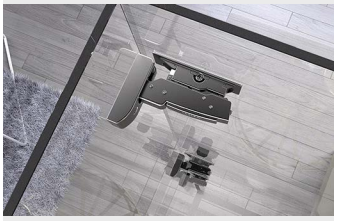
Strana	28 - 29 EN 15570 - úroveň 3*	31 EN 15570 - úroveň 3*	106 - 107 EN 15570 - úroveň 3*
Typ misky	▸ K přišroubování ▸ K zalisování ▸ Rychlomontáž Fix ▸ S rozpěrnými pouzdry	▸ K přišroubování ▸ S rozpěrnými pouzdry	▸ K nalepení
Materiál dveří / dveřního rámu	Dřevo, hliník	Dřevo, hliník	Sklo
Montáž	Klipová technika	Klipová technika	Klipová technika
Zavírací systém	▸ Se zavírací pružinou ▸ Bez zavírací pružiny	▸ Se zavírací pružinou ▸ Bez zavírací pružiny	▸ Se zavírací pružinou
Tlumení	▸ Integrované tlumení ▸ Bez tlumení	▸ Integrované tlumení ▸ Bez tlumení	▸ Integrované tlumení
Úhel otevření	95° - 110° 165°	95° - 110° 165°	110° - 165°
Závěs s nulovým přesahem do světlosti korpusu	165° (Volitelné tlumení otvírání)	165° (Volitelné tlumení otvírání)	165° (Volitelné tlumení otvírání)
Seřízení dveří	3-rozměrné	3-rozměrné	3-rozměrné
Systém montážních podložek	Pro Sensys, seřízení výšky oválnými otvory nebo přímé excentrem	Pro Sensys, seřízení výšky oválnými otvory nebo přímé excentrem	Pro Sensys, seřízení výšky oválnými otvory nebo přímé excentrem
Volitelné doplňky	▸ Otvírací systémy Push to open a Push to open Silent ▸ Příslušenství	▸ Otvírací systémy Push to open a Push to open Silent ▸ Příslušenství	▸ Příslušenství

* platí pro hlavní závěs

Přehled sortimentu / technické porovnání

Novisys	Intermat	Veosys	Selekta Pro 2000
132 - 133 EN 15570 - úroveň 2*	148 - 149 EN 15570 - úroveň 3*	222 - 223 EN 15570 - úroveň 2*	232 - 233 EN 15570 - úroveň 3*
▶ K přišroubování ▶ K zalisování ▶ S rozpěrnými pouzdry	▶ K přišroubování ▶ K zalisování ▶ S rozpěrnými pouzdry	▶ K přišroubování	▶ K přišroubování ▶ K zalisování
Dřevo	Dřevo, sklo s dřevem, hliník	Dřevo, hliník	Dřevo, sklo / dřevo
Klipová technika	Klipová technika	Klipová technika	Klipová technika
▶ Se zavírací pružinou ▶ Bez zavírací pružiny	▶ Se zavírací pružinou ▶ Bez zavírací pružiny	▶ Se zavírací pružinou	
▶ Integrované tlumení ▶ Bez tlumení	▶ Volitelné	▶ Integrované tlumení	▶ Volitelné
95° - 105°	95° - 110° 165° 125°	105°	180° - 270°
	165° (Volitelné tlumení otvírání)		
3-rozměrné	3-rozměrné	3-rozměrné	2-rozměrné
Seřízení výšky pomocí oválných otvorů	Pro Sensys a Intermat, seřízení výšky oválnými otvory nebo přímé excentrem	Seřízení výšky pomocí oválných otvorů	
▶ Otvírací systémy Push to open a Push to open Silent ▶ Příslušenství	▶ Tlumení Silent System ▶ Otvírací systémy Push to open a Push to open Silent ▶ Příslušenství	▶ Tlumení Silent System	▶ Tlumení Silent System ▶ Ozdobná krytka pro skleněné dveře ▶ Krytka

Miskový závěs s klipovou rychlomontáží

Sensys s integrovaným tlumením

New

Krásné. A krásně tiché

Závěsy Sensys od firmy Hettich jsou srdcem dobrých dveří. Nabízejí nepřekonatelná řešení pro každý nábytek. Jsou spolehlivé, mají dlouhou životnost a prémiový vzhled. Umožňují snadnou montáž a promyšlené seřízení.

Závěsy Sensys mají integrované tlumení pro ještě vyšší komfort při zavírání dveří. Díky jedinečně velkému úhlu samodovírání už od 35° Sensys zajistí zavírání téměř sám. Inovativně, měkce, tiše.

Zažijte dokonalý design nábytku:
Sensys v barvě černého obsidiánu korunuje tmavý nábytek.

Excelentní a efektivní tlumení:
Tlumí lépe než všechny ostatní - v mnoha případech ušetříte jeden závěs.

Využijte výhodu teplotní stability:
Ať už v chladných místnostech nebo při vysokých okolních teplotách - na integrované tlumení se můžete spolehnout.

hettich.com/short/4d1ca4

Zjistěte více:
Inspiraci a další podrobnosti o výrobcích naleznete na našich webových stránkách.

Miskový závěs s klipovou rychlomontáží

- **Sensys s integrovaným tlumením**
- **Přehled**

Sensys
Přehled sortimentu 30

Sensys, barva černý obsidián
Přehled sortimentu 31

Sensys na sklo
Přehled sortimentu 107

Montážní podložky
pro Sensys a Intermat 88 – 99

Příslušenství 100 – 105

Pokyny ke zpracování 127

hettich.com/short/3117cb

Hettich technický asistent
- Montáž
- Seřízení
- Služby
- Příklady použití s obrázky

Doplňky
- Elektromechanický systém otvírání Easys – přehled 318 – 319
- Push to Open Silent a Push to Open 294 – 316
- Zamykací systém – přehled 1154 – 1155
- Technika zpracování – přehled 1394 – 1395

Sensys 110° standardní závěs
- Úhel otevření 110°

32 - 36

Sensys závěs pro dveře s velkou tloušťkou
- Pro úzké mezery u dveří velké tloušťky
- Úhel otevření 95°

38 - 43

Závěs Sensys pro dveře s malou tloušťkou
- Pro dveře s malou tloušťkou od 10 mm
- Úhel otevření 110°

44 - 48

Sensys s velkým úhlem otevření
- S nulovým přesahem do světlosti korpusu
- Úhel otevření 165°

50 - 54

Sensys W30, úhlový závěs
- Pro korpusový úhel 30°
- Úhel otevření 95°

56 - 60

Sensys W45, úhlový závěs
- Pro korpusový úhel 45°
- Úhel otevření 95°

62 - 67

Sensys W90, úhlový závěs
- Pro korpusový úhel 90°
- Úhel otevření 95°

68 - 72

Sensys závěs pro dveře s hliníkovým rámem
- Pro dveře s hliníkovým rámem
- Úhel otevření 95°

74 / 81

Závěs pro skládané dveře rohové skříně
- Pro skládané dveře rohové skříně
- Úhel otevření 50° / 65°

82 - 86

Montážní podložky
- Pro Sensys a Intermat

88 - 99

Příslušenství
- Pro Sensys

100 - 105

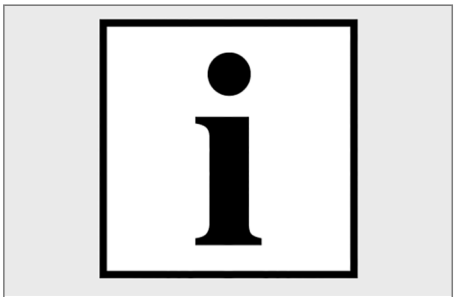

Technické informace

127 - 131

Miskový závěs s klipovou rychlomontáží

- **Sensys v barvě černého obsidiánu**
- **Přehled sortimentu**

Sensys 110° standardní závěs

- Úhel otevření 110°

33

Sensys závěs pro dveře s velkou tloušťkou

- Pro úzké mezery u dveří velké tloušťky
- Úhel otevření 95°

39

Závěs Sensys pro dveře s malou tloušťkou

- Pro dveře s malou tloušťkou od 10 mm
- Úhel otevření 110°

45

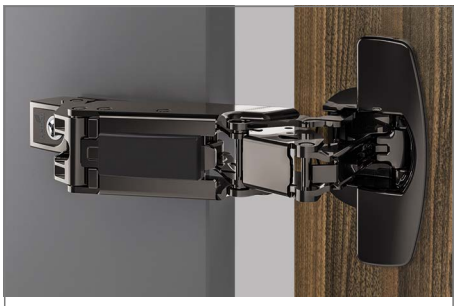

Sensys s velkým úhlem otevření

- S nulovým přesahem do světlosti korpusu
- Úhel otevření 165°

51

Sensys W30, úhlový závěs

- Pro korpusový úhel 30°
- Úhel otevření 95°

57

Sensys W45, úhlový závěs

- Pro korpusový úhel 45°
- Úhel otevření 95°

63

Sensys W90, úhlový závěs

- Pro korpusový úhel 90°
- Úhel otevření 95°

69

Sensys závěs pro dveře s hliníkovým rámem

- Pro dveře s hliníkovým rámem
- Úhel otevření 95°

75 / 79

Závěs pro skládané dveře rohové skříně

- Pro skládané dveře rohové skříně
- Úhel otevření 50° / 65°

83

Montážní podložky

- Pro Sensys

96 - 97

Příslušenství

- Pro Sensys

100 - 105

Technické informace

127 - 131

Miskový závěs s klipovou rychlomontáží

- **Sensys 110° standardní závěs**
- **Úhel otevření 110°, vrtací obraz TH 52 x 5,5 mm**

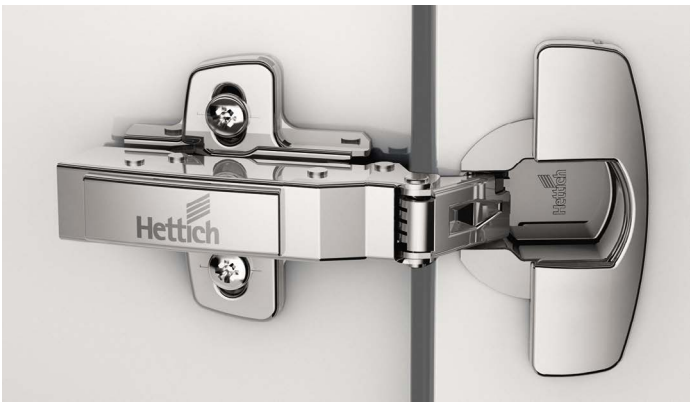

- Kvalita v souladu s EN 15570, úroveň 3
- Pro tloušťku dveří 15 - 24 mm
- Hloubka misky 12,8 mm
- Integrované seřízení naložení +2 mm, -2 mm
- Integrované seřízení hloubky +3 mm, -2 mm
- Seřízení výšky montážní podložkou
- Ocel niklovaná

Vrtací obraz

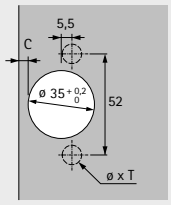

naložený
(Báze B 12,5 mm)

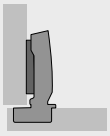

polonaložený
(Báze B 3 mm)

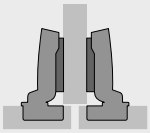

vložený
(Báze B -4 mm)

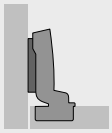

S integrovaným tlumením, se zavírací pružinou (Sensys 8645i)

		naložený		**polonaložený**		**vložený**	
Montáž misky	Vrtání ø x T mm	**50 ks**	**200 ks**	**50 ks**	**200 ks**	**50 ks**	**200 ks**
k přišroubování	-	**9 073 605**	**9 071 205**	**9 073 606**	**9 071 206**	**9 073 607**	**9 071 207**
k zalisování	ø 10 x 11	**9 073 608**	**9 071 208**	**9 073 609**	**9 071 209**	**9 073 610**	**9 071 210**
rychlomontáž Fix	ø 10 x 6	**9 073 614**		**9 073 615**		**9 073 616**	
s rozpěrnými pouzdry	ø 10 x 11	**9 073 686**	**9 073 567**	**9 073 687**	**9 073 568**	**9 073 688**	

Bez tlumení, se zavírací pružinou (Sensys 8645)

		naložený		**polonaložený**		**vložený**	
Montáž misky	Vrtání ø x T mm	**50 ks**	**200 ks**	**50 ks**	**200 ks**	**50 ks**	**200 ks**
k přišroubování	-	**9 073 638**	**9 071 259**	**9 073 639**		**9 073 640**	
k zalisování	ø 10 x 11	**9 073 641**	**9 071 262**	**9 073 642**		**9 073 643**	
rychlomontáž Fix	ø 10 x 6	**9 073 644**		**9 073 645**		**9 073 646**	
s rozpěrnými pouzdry	ø 10 x 11	**9 073 695**		**9 073 696**		**9 073 697**	

Bez tlumení, bez zavírací pružiny, pro dveře bez úchytky (Sensys 8675)

		naložený		**polonaložený**		**vložený**	
Montáž misky	Vrtání ø x T mm	**50 ks**	**200 ks**	**50 ks**	**200 ks**	**50 ks**	**200 ks**
k přišroubování	-	**9 073 662**		**9 073 663**		**9 073 664**	
k zalisování	ø 10 x 11	**9 073 665**		**9 073 666**		**9 073 667**	
rychlomontáž Fix	ø 10 x 6	**9 073 668**		**9 073 669**		**9 073 670**	
s rozpěrnými pouzdry	ø 10 x 11	**9 073 704**		**9 073 705**		**9 073 706**	

Miskový závěs s klipovou rychlomontáží

- **Sensys 110° standardní závěs**
- **Úhel otevření 110°, vrtací obraz TH 52 x 5,5 mm**

- Kvalita v souladu s EN 15570, úroveň 3
- Pro tloušťku dveří 15 - 24 mm
- Hloubka misky 12,8 mm
- Integrované seřízení naložení +2 mm, -2 mm
- Integrované seřízení hloubky +3 mm, -2 mm
- Seřízení výšky montážní podložkou
- Ocel, barva černý obsidián

Vrtací obraz

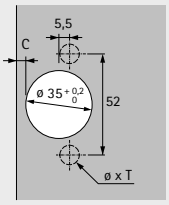

naložený
(Báze B 12,5 mm)

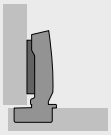

polonaložený
(Báze B 3 mm)

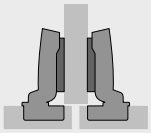

vložený
(Báze B -4 mm)

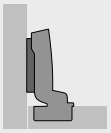

S integrovaným tlumením, se zavírací pružinou (Sensys 8645i)

		naložený		**polonaložený**		**vložený**	
Montáž misky	Vrtání ø x T mm	**50 ks**	**200 ks**	**50 ks**	**200 ks**	**50 ks**	**200 ks**
k přišroubování	-	**9 091 738**	**9 117 734**	**9 091 739**	**9 117 736**	**9 091 740**	**9 117 737**
s rozpěrnými pouzdry	ø 10 x 11	**9 091 771**	**9 117 735**	**9 091 772**		**9 091 773**	

Bez tlumení, bez zavírací pružiny, pro dveře bez úchytky (Sensys 8675)

		naložený	**polonaložený**	**vložený**
Montáž misky	Vrtání ø x T mm	**50 ks**	**50 ks**	**50 ks**
k přišroubování	-	**9 091 741**	**9 091 742**	**9 091 743**
s rozpěrnými pouzdry	ø 10 x 11	**9 091 774**	**9 091 775**	**9 091 776**

Miskový závěs s klipovou rychlomontáží

- **Sensys 110° standardní závěs**
- **Úhel otevření 110°, vrtací obraz TB 45 x 9,5 mm**

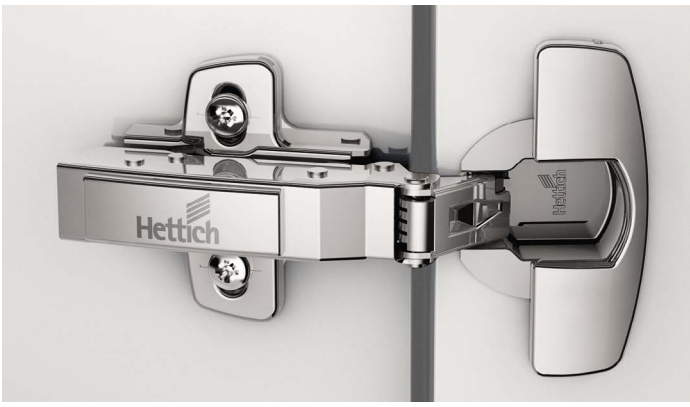

- Kvalita v souladu s EN 15570, úroveň 3
- Pro tloušťku dveří 15 - 24 mm
- Hloubka misky 12,8 mm
- Integrované seřízení naložení +2 mm, -2 mm
- Integrované seřízení hloubky +3 mm, -2 mm
- Seřízení výšky montážní podložkou
- Ocel niklovaná

Vrtací obraz

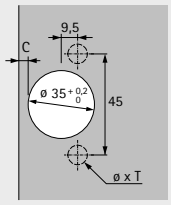

naložený
(Báze B 12,5 mm)

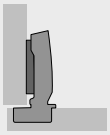

polonaložený
(Báze B 3 mm)

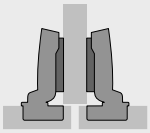

vložený
(Báze B -4 mm)

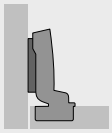

S integrovaným tlumením, se zavírací pružinou (Sensys 8645i)

		naložený		polonaložený		vložený	
Montáž misky	Vrtání ø x T mm	50 ks	200 ks	50 ks	200 ks	50 ks	200 ks
k přišroubování	-	9 073 617	9 071 223	9 073 618		9 073 619	
k zalisování	ø 8 x 11	9 073 620	9 071 226	9 073 621		9 073 622	
rychlomontáž Fix	ø 8 x 6	9 073 626		9 073 627		9 073 628	
s rozpěrnými pouzdry	ø 8 x 11	9 073 689	9 073 570	9 073 690		9 073 691	

Bez tlumení, se zavírací pružinou (Sensys 8645)

		naložený		polonaložený		vložený	
Montáž misky	Vrtání ø x T mm	50 ks	200 ks	50 ks	200 ks	50 ks	200 ks
k přišroubování	-	9 073 647		9 073 648		9 073 649	
k zalisování	ø 8 x 11	9 073 650		9 073 651		9 073 652	
rychlomontáž Fix	ø 8 x 6	9 073 653		9 073 654		9 073 655	

Bez tlumení, bez zavírací pružiny, pro dveře bez úchytky (Sensys 8675)

		naložený		polonaložený		vložený	
Montáž misky	Vrtání ø x T mm	50 ks	200 ks	50 ks	200 ks	50 ks	200 ks
k přišroubování	-	9 073 671		9 073 672		9 073 673	
k zalisování	ø 8 x 11	9 073 674		9 073 675		9 073 676	
rychlomontáž Fix	ø 8 x 6	9 073 677		9 073 678		9 073 679	

Miskový závěs s klipovou rychlomontáží

- **Sensys 110° standardní závěs**
- **Úhel otevření 110°, vrtací obraz TS 48 x 6 mm**

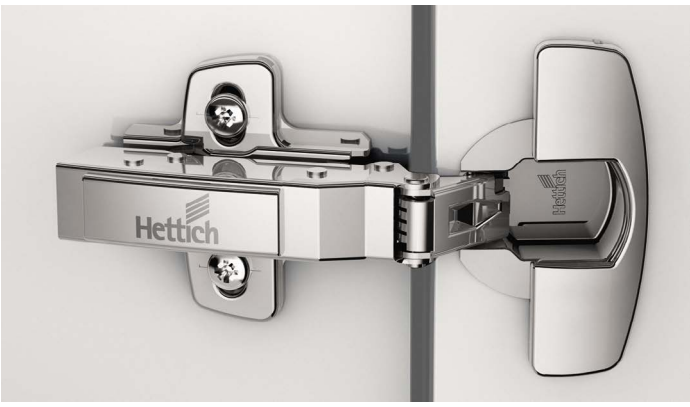

- Kvalita v souladu s EN 15570, úroveň 3
- Pro tloušťku dveří 15 - 24 mm
- Hloubka misky 12,8 mm
- Integrované seřízení naložení +2 mm, -2 mm
- Integrované seřízení hloubky +3 mm, -2 mm
- Seřízení výšky montážní podložkou
- Ocel niklovaná

Vrtací obraz

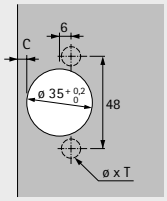

naložený
(Báze B 12,5 mm)

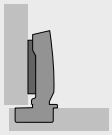

polonaložený
(Báze B 3 mm)

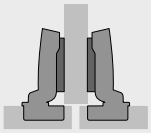

vložený
(Báze B -4 mm)

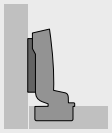

S integrovaným tlumením, se zavírací pružinou (Sensys 8645i)

		naložený		**polonaložený**		**vložený**	
Montáž misky	Vrtání ø x T mm	**50 ks**	**200 ks**	**50 ks**	**200 ks**	**50 ks**	**200 ks**
k přišroubování	-	**9 073 629**	**9 071 241**	**9 073 630**		**9 073 631**	
k zalisování	ø 10 x 11	**9 073 632**	**9 071 244**	**9 073 633**		**9 073 634**	
rychlomontáž Fix	ø 10 x 6	**9 073 614**		**9 073 615**		**9 073 616**	
s rozpěrnými pouzdry	ø 10 x 11	**9 073 692**	**9 073 573**	**9 073 693**		**9 073 694**	

Bez tlumení, se zavírací pružinou (Sensys 8645)

		naložený		**polonaložený**		**vložený**	
Montáž misky	Vrtání ø x T mm	**50 ks**	**200 ks**	**50 ks**	**200 ks**	**50 ks**	**200 ks**
k přišroubování	-	**9 073 656**		**9 073 657**		**9 073 658**	
k zalisování	ø 10 x 11	**9 073 659**		**9 073 660**		**9 073 661**	
rychlomontáž Fix	ø 10 x 6	**9 073 644**		**9 073 645**		**9 073 646**	

Bez tlumení, bez zavírací pružiny, pro dveře bez úchytky (Sensys 8675)

		naložený		**polonaložený**		**vložený**	
Montáž misky	Vrtání ø x T mm	**50 ks**	**200 ks**	**50 ks**	**200 ks**	**50 ks**	**200 ks**
k přišroubování	-	**9 073 680**		**9 073 681**		**9 073 682**	
k zalisování	ø 10 x 11	**9 073 683**		**9 073 684**		**9 073 685**	
rychlomontáž Fix	ø 10 x 6	**9 073 668**		**9 073 669**		**9 073 670**	

Miskový závěs s klipovou rychlomontáží

- **Sensys 110° standardní závěs**
- **Úhel otevření 110°**

Minimální mezera na každé dveře

Tloušťka dveří mm	Kóta C mm 3,0	4,0	4,5	5,0	6,0	7,0
15	0,2	0,2	0,2	0,2	0,2	0,2
16	0,3	0,3	0,3	0,3	0,3	0,3
17	0,4	0,4	0,4	0,4	0,4	0,4
18	0,6	0,6	0,6	0,6	0,6	0,5
19	0,8	0,8	0,8	0,8	0,7	0,7
20	1,1	1,0	1,0	1,0	1,0	0,9
21	1,4	1,3	1,3	1,3	1,2	1,2
22	2,2	1,8	1,7	1,6	1,6	1,5
23	3,0	2,6	2,4	2,2	2,0	1,9
24	3,9	3,4	3,2	3,0	2,6	2,4

Pozor:

Tabulkové hodnoty se vztahují na dveře s poloměrem zaoblení hran 1 mm.

U dveří s jinými poloměry se minimální mezera mění takto:

Poloměr 0 mm:
Tabulkové hodnoty + 0,4 mm

Poloměr 3 mm:
Tabulkové hodnoty - 0,6 mm

Přesah a vestavná hloubka závěsu

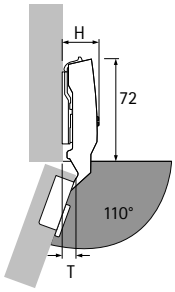

Výška závěsu H a přesah dveří T při distanci D = 0 mm a kótě C = 3 mm

Typ naložení	H mm	T mm
naložený	25,0	8,5
polonaložený	31,0	18,0
vložený	38,0	25,0

naložený

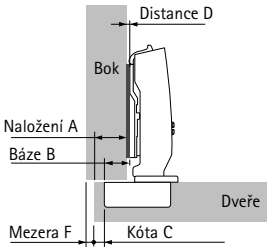

Distance D = C + B - A
= kóta C + 12,5 mm - naložení A

Naložení mm	Kóta C mm 3,0	4,0	4,5	5,0	6,0	7,0
	Distance D mm					
10	5,5	6,5	7,0	7,5	8,5	9,5
11	4,5	5,5	6,0	6,5	7,5	8,5
12	3,5	4,5	5,0	5,5	6,5	7,5
13	2,5	3,5	4,0	4,5	5,5	6,5
14	1,5	2,5	3,0	3,5	4,5	5,5
15	0,5	1,5	2,0	2,5	3,5	4,5
16		0,5	1,0	1,5	2,5	3,5
17			0,0	0,5	1,5	2,5
18					0,5	1,5
19						0,5

polonaložený

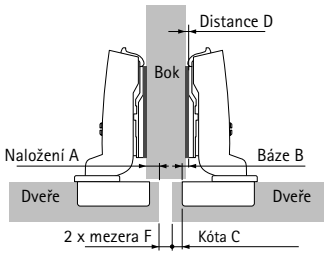

Distance D = C + B - A
= kóta C + 3 mm - naložení A

Naložení mm	Kóta C mm 3,0	4,0	4,5	5,0	6,0	7,0
	Distance D mm					
0,5	5,5	6,5	7,0	7,5	8,5	9,5
1,5	4,5	5,5	6,0	6,5	7,5	8,5
2,5	3,5	4,5	5,0	5,5	6,5	7,5
3,5	2,5	3,5	4,0	4,5	5,5	6,5
4,5	1,5	2,5	3,0	3,5	4,5	5,5
5,5	0,5	1,5	2,0	2,5	3,5	4,5
6,5		0,5	1,0	1,5	2,5	3,5
7,5			0,0	0,5	1,5	2,5
8,5					0,5	1,5
9,5						0,5

vložený

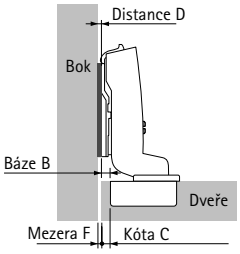

Distance D = C + B + F
= kóta C - 4 mm + mezera F

Tloušťka dveří mm	Kóta C mm 3,0	4,0	4,5	5,0	6,0	7,0
	Distance D mm					
15		0,2	0,7	1,2	2,2	3,2
16		0,3	0,8	1,3	2,3	3,3
17		0,4	0,9	1,4	2,4	3,4
18		0,6	1,1	1,6	2,6	3,5
19		0,8	1,3	1,8	2,7	3,7
20	0,1	1,0	1,5	2,0	3,0	3,9
21	0,4	1,3	1,8	2,3	3,2	4,2
22	1,2	1,8	2,2	2,6	3,6	4,5
23	2,0	2,6	2,9	3,2	4,0	4,9
24	2,9	3,4	3,7	4,0	4,6	5,4

Upozornění

- Montážní podložky 88 - 99
- Příslušenství 100 - 105
- Technické informace 127 - 131
- Push to open Silent pro dveře 294
- Push to open pro závěsy 296

hettich.com/short/2b9840

Miskový závěs s klipovou rychlomontáží

- **Sensys závěs pro dveře s velkou tloušťkou, tloušťka dveří do 32 mm**
- **Úhel otevření 95°, vrtací obraz TH 52 x 5,5 mm**

- Kvalita v souladu s EN 15570, úroveň 2
- Pro tloušťku dveří 15 - 32 mm
- Hloubka misky 12,8 mm
- Integrované seřízení naložení +2 mm, -2 mm
- Integrované seřízení hloubky +3 mm, -2 mm
- Seřízení výšky montážní podložkou
- Ocel niklovaná

Vrtací obraz

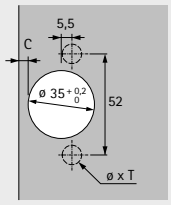

naložený
(Báze B 12,5 mm)

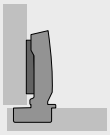

polonaložený
(Báze B 3 mm)

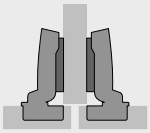

vložený
(Báze B -4 mm)

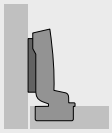

S integrovaným tlumením, se zavírací pružinou (Sensys 8631i)

		naložený		polonaložený		vložený	
Montáž misky	Vrtání ø x T mm	50 ks	200 ks	50 ks	200 ks	50 ks	200 ks
k přišroubování	-	9 091 400	9 090 260	9 091 410	9 090 270	9 091 420	9 090 280
k zalisování	ø 10 x 11	9 091 401	9 090 261	9 091 411		9 091 421	
s rozpěrnými pouzdry	ø 10 x 11	9 091 406		9 091 416		9 091 426	

Bez tlumení, se zavírací pružinou (Sensys 8631)

		naložený		polonaložený		vložený	
Montáž misky	Vrtání ø x T mm	50 ks	200 ks	50 ks	200 ks	50 ks	200 ks
k přišroubování	-	9 091 490		9 091 500		9 091 510	
k zalisování	ø 10 x 11	9 091 491		9 091 501		9 091 511	

Bez tlumení, bez zavírací pružiny, pro dveře bez úchytky (Sensys 8661)

		naložený		polonaložený		vložený	
Montáž misky	Vrtání ø x T mm	50 ks	200 ks	50 ks	200 ks	50 ks	200 ks
k přišroubování	-	9 091 580		9 091 590		9 091 600	
k zalisování	ø 10 x 11	9 091 581		9 091 591		9 091 601	

Miskový závěs s klipovou rychlomontáží

- **Sensys závěs pro dveře s velkou tloušťkou, tloušťka dveří do 32 mm**
- **Úhel otevření 95°, vrtací obraz TH 52 x 5,5 mm**

- Kvalita v souladu s EN 15570, úroveň 2
- Pro tloušťku dveří 15 - 32 mm
- Hloubka misky 12,8 mm
- Integrované seřízení naložení +2 mm, -2 mm
- Integrované seřízení hloubky +3 mm, -2 mm
- Seřízení výšky montážní podložkou
- Ocel, barva černý obsidián

Vrtací obraz

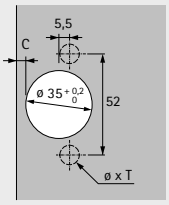

naložený
(Báze B 12,5 mm)

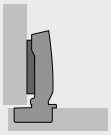

polonaložený
(Báze B 3 mm)

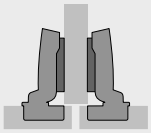

vložený
(Báze B -4 mm)

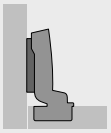

S integrovaným tlumením, se zavírací pružinou (Sensys 8631i)

		naložený		polonaložený	vložený
Montáž misky	Vrtání ø x T mm	50 ks	200 ks	50 ks	50 ks
k přišroubování	-	9 091 753	9 090 967	9 091 755	9 091 756
s rozpěrnými pouzdry	ø 10 x 11	9 091 754		9 091 785	9 091 757

Bez tlumení, bez zavírací pružiny, pro dveře bez úchytky (Sensys 8661)

		naložený	polonaložený	vložený
Montáž misky	Vrtání ø x T mm	50 ks	50 ks	50 ks
k přišroubování	-	9 091 758	9 091 759	9 091 760
s rozpěrnými pouzdry	ø 10 x 11	9 091 786	9 091 787	9 091 788

Miskový závěs s klipovou rychlomontáží

- **Sensys závěs pro dveře s velkou tloušťkou, tloušťka dveří do 32 mm**
- **Úhel otevření 95°, vrtací obraz TB 45 x 9,5 mm**

- Kvalita v souladu s EN 15570, úroveň 2
- Pro tloušťku dveří 15 - 32 mm
- Hloubka misky 12,8 mm
- Integrované seřízení naložení +2 mm, -2 mm
- Integrované seřízení hloubky +3 mm, -2 mm
- Seřízení výšky montážní podložkou
- Ocel niklovaná

Vrtací obraz

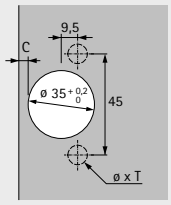

naložený
(Báze B 12,5 mm)

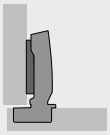

polonaložený
(Báze B 3 mm)

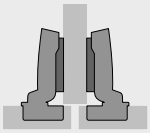

vložený
(Báze B -4 mm)

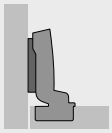

S integrovaným tlumením, se zavírací pružinou (Sensys 8631i)

		naložený		polonaložený		vložený	
Montáž misky	Vrtání ø x T mm	50 ks	200 ks	50 ks	200 ks	50 ks	200 ks
k přišroubování	-	9 091 430	9 090 290	9 091 440	9 090 300	9 091 450	9 090 310
k zalisování	ø 8 x 11	9 091 431	9 090 291	9 091 441		9 091 451	
s rozpěrnými pouzdry	ø 8 x 11	9 091 436		9 091 446		9 091 456	

Bez tlumení, se zavírací pružinou (Sensys 8631)

		naložený		polonaložený		vložený	
Montáž misky	Vrtání ø x T mm	50 ks	200 ks	50 ks	200 ks	50 ks	200 ks
k přišroubování	-	9 091 520		9 091 530		9 091 540	
k zalisování	ø 8 x 11	9 091 521		9 091 531		9 091 541	

Bez tlumení, bez zavírací pružiny, pro dveře bez úchytky (Sensys 8661)

		naložený		polonaložený		vložený	
Montáž misky	Vrtání ø x T mm	50 ks	200 ks	50 ks	200 ks	50 ks	200 ks
k přišroubování	-	9 091 610		9 091 620		9 091 630	
k zalisování	ø 8 x 11	9 091 611		9 091 621		9 091 631	

Miskový závěs s klipovou rychlomontáží

- **Sensys závěs pro dveře s velkou tloušťkou, tloušťka dveří do 32 mm**
- **Úhel otevření 95°, vrtací obraz TS 48 x 6 mm**

- Kvalita v souladu s EN 15570, úroveň 2
- Pro tloušťku dveří 15 - 32 mm
- Hloubka misky 12,8 mm
- Integrované seřízení naložení +2 mm, -2 mm
- Integrované seřízení hloubky +3 mm, -2 mm
- Seřízení výšky montážní podložkou
- Ocel niklovaná

Vrtací obraz

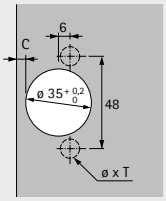

naložený
(Báze B 12,5 mm)

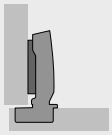

polonaložený
(Báze B 3 mm)

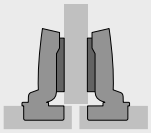

vložený
(Báze B -4 mm)

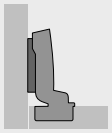

S integrovaným tlumením, se zavírací pružinou (Sensys 8631i)

		naložený		**polonaložený**		**vložený**	
Montáž misky	Vrtání ø x T mm	**50 ks**	**200 ks**	**50 ks**	**200 ks**	**50 ks**	**200 ks**
k přišroubování	-	**9 091 460**	**9 090 320**	**9 091 470**	**9 090 330**	**9 091 480**	
k zalisování	ø 10 x 11	**9 091 461**	**9 090 321**	**9 091 471**		**9 091 481**	
s rozpěrnými pouzdry	ø 10 x 11	**9 091 466**		**9 091 476**		**9 091 486**	

Bez tlumení, se zavírací pružinou (Sensys 8631)

		naložený		**polonaložený**		**vložený**	
Montáž misky	Vrtání ø x T mm	**50 ks**	**200 ks**	**50 ks**	**200 ks**	**50 ks**	**200 ks**
k přišroubování	-	**9 091 550**		**9 091 560**		**9 091 570**	
k zalisování	ø 10 x 11	**9 091 551**		**9 091 561**		**9 091 571**	

Bez tlumení, bez zavírací pružiny, pro dveře bez úchytky (Sensys 8661)

		naložený		**polonaložený**		**vložený**	
Montáž misky	Vrtání ø x T mm	**50 ks**	**200 ks**	**50 ks**	**200 ks**	**50 ks**	**200 ks**
k přišroubování	-	**9 091 640**		**9 091 650**		**9 091 660**	
k zalisování	ø 10 x 11	**9 091 641**		**9 091 651**		**9 091 661**	

Miskový závěs s klipovou rychlomontáží

- **Sensys závěs pro dveře s velkou tloušťkou, tloušťka dveří do 32 mm**
- **Úhel otevření 95°**

Minimální mezera na každé dveře

Tloušťka dveří mm	Kóta C mm 3,0	4,0	4,5	5,0	6,0	7,0	8,0
15	0,1	0,1	0,1	0,1	0,1	0,1	0,1
16	0,1	0,1	0,1	0,1	0,1	0,1	0,1
17	0,2	0,2	0,2	0,2	0,2	0,2	0,2
18	0,2	0,2	0,2	0,2	0,2	0,2	0,2
19	0,3	0,3	0,3	0,3	0,3	0,3	0,3
20	0,4	0,4	0,4	0,4	0,4	0,4	0,4
21	0,6	0,6	0,6	0,6	0,6	0,6	0,6
22	0,7	0,7	0,7	0,7	0,7	0,7	0,7
23	0,9	0,9	0,9	0,9	0,9	0,9	0,9
24	1,1	1,0	1,0	1,0	1,0	1,0	1,0
25	1,3	1,2	1,2	1,2	1,2	1,2	1,2
26	1,5	1,5	1,4	1,4	1,4	1,4	1,4
27	1,7	1,7	1,7	1,7	1,6	1,6	1,6
28	2,0	2,0	1,9	1,9	1,9	1,8	1,8
29	2,9	2,3	2,2	2,2	2,2	2,1	2,1
30	3,8	3,2	3,0	2,7	2,5	2,4	2,4
31	4,8	4,1	3,8	3,6	3,1	2,7	2,7
32	5,7	5,1	4,8	4,5	3,9	3,4	3,0

Pozor:

Tabulkové hodnoty se vztahují na dveře s poloměrem zaoblení hran 1 mm.

U dveří s jinými poloměry se minimální mezera mění takto:

Poloměr 0 mm:
Tabulková hodnota + 0,4 mm

Přesah a vestavná hloubka závěsu

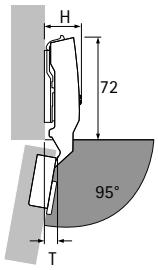

Výška závěsu H a přesah dveří T při distanci D = 0 mm a kótě C = 3 mm

Typ naložení	H mm	T mm
naložený	24,0	12,5
polonaložený	28,3	22,0
vložený	35,3	29,0

naložený

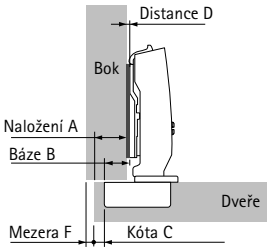

Distance D = C + B - A
= kóta C + 12,5 mm - naložení A

Naložení mm	Kóta C mm 3,0	4,0	4,5	5,0	6,0	7,0	8,0
	Distance D mm						
10	5,5	6,5	7,0	7,5	8,5	9,5	10,5
11	4,5	5,5	6,0	6,5	7,5	8,5	9,5
12	3,5	4,5	5,0	5,5	6,5	7,5	8,5
13	2,5	3,5	4,0	4,5	5,5	6,5	7,5
14	1,5	2,5	3,0	3,5	4,5	5,5	6,5
15	0,5	1,5	2,0	2,5	3,5	4,5	5,5
16		0,5	1,0	1,5	2,5	3,5	4,5
17			0,0	0,5	1,5	2,5	3,5
18					0,5	1,5	2,5
19						0,5	1,5
20							0,5

polonaložený

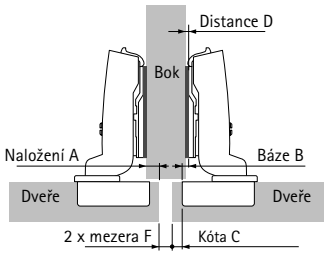

Distance D = C + B - A
= kóta C + 3 mm - naložení A

Naložení mm	Kóta C mm 3,0	4,0	4,5	5,0	6,0	7,0	8,0
	Distance D mm						
0,5	5,5	6,5	7,0	7,5	8,5	9,5	10,5
1,5	4,5	5,5	6,0	6,5	7,5	8,5	9,5
2,5	3,5	4,5	5,0	5,5	6,5	7,5	8,5
3,5	2,5	3,5	4,0	4,5	5,5	6,5	7,5
4,5	1,5	2,5	3,0	3,5	4,5	5,5	6,5
5,5	0,5	1,5	2,0	2,5	3,5	4,5	5,5
6,5		0,5	1,0	1,5	2,5	3,5	4,5
7,5			0,0	0,5	1,5	2,5	3,5
8,5					0,5	1,5	2,5
9,5						0,5	1,5
10,5							0,5

vložený

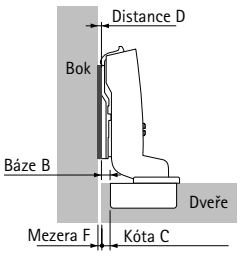

Distance D = C + B + F
= kóta C - 4 mm + mezera F

Tloušťka dveří mm	Kóta C mm 3,0	4,0	4,5	5,0	6,0	7,0	8,0
	Distance D mm						
15		0,1	0,6	1,1	2,1	3,1	4,1
16		0,1	0,6	1,1	2,1	3,1	4,1
17		0,2	0,7	1,2	2,2	3,2	4,2
18		0,2	0,7	1,2	2,2	3,2	4,2
19		0,3	0,8	1,3	2,3	3,3	4,3
20		0,4	0,9	1,4	2,4	3,4	4,4
21		0,6	1,1	1,6	2,6	3,6	4,6
22		0,7	1,2	1,7	2,7	3,7	4,7
23		0,9	1,4	1,9	2,9	3,9	4,9
24	0,1	1,0	1,5	2,0	3,0	4,0	5,0
25	0,3	1,2	1,7	2,2	3,2	4,2	5,2
26	0,5	1,5	1,9	2,4	3,4	4,4	5,4
27	0,7	1,7	2,2	2,7	3,6	4,6	5,6
28	1,0	2,0	2,4	2,9	3,9	4,8	5,8
29	1,9	2,3	2,7	3,2	4,2	5,1	6,1
30	2,8	3,2	3,5	3,7	4,5	5,4	6,4
31	3,8	4,1	4,3	4,6	5,1	5,7	6,7
32	4,7	5,1	5,3	5,5	5,9	6,4	7,0

Upozornění

- Montážní podložky 88 - 99
- Příslušenství 100 - 105
- Technické informace 127 - 131

hettich.com/short/b53a1b

Miskový závěs s klipovou rychlomontáží

- **Sensys závěs pro dveře s velkou tloušťkou, tloušťka dveří do 32 mm**
- **Úhel otevření 95°**

Obrysy dveří při optimální mezeře - měřítko 1:1

Hodnoty uvedené v tabulce minimálních mezer se vztahují na dveře s poloměrem hrany 1 mm. Mezery se zmenší, pokud jsou hrany dveří zaobleny více.
Pro dosažení optimální mezery nesmí obrys dveří přesahovat přes níže zobrazenou šablonu. Všechny obrysy, které šablonu přesahují, odpovídajícím způsobem zvětšují rozměr mezery.

Příklad pro optimální mezeru

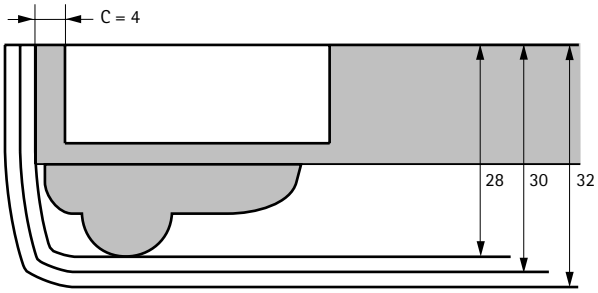

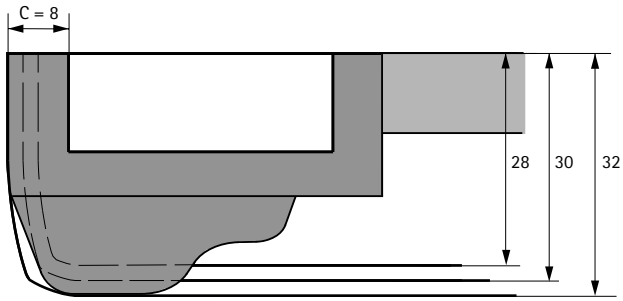

Příklad pro optimální mezeru	
Tloušťka dveří	16 mm
Tloušťka profilu	12 mm
Celková tloušťka	28 mm
Kóta C	4 mm

Příklad pro optimální mezeru	
Tloušťka dveří	19 mm
Tloušťka profilu	13 mm
Celková tloušťka	32 mm
Kóta C	8 mm

Miskový závěs s klipovou rychlomontáží

- **Sensys pro dveře s malou tloušťkou, tloušťka dveří od 10 mm**
- **Úhel otevření 110°, vrtací obraz TH 52 x 5,5 mm**

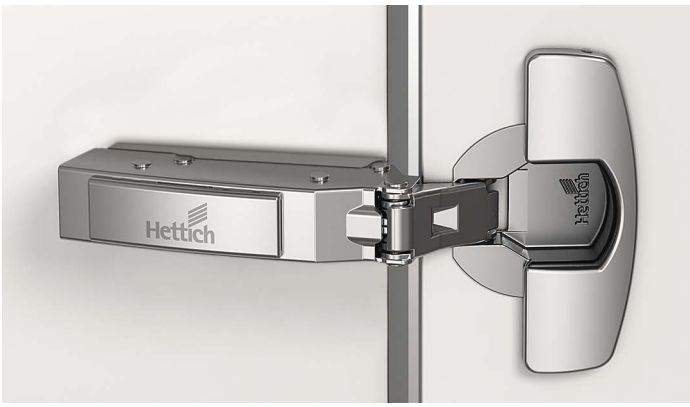

- Kvalita v souladu s EN 15570, úroveň 3
- Pro tloušťku dveří 10 - 19 mm
- Hloubka misky 7,8 mm
- Integrované seřízení naložení +2 mm, -2 mm
- Integrované seřízení hloubky +3 mm, -2 mm
- Seřízení výšky montážní podložkou
- Ocel niklovaná

Vrtací obraz

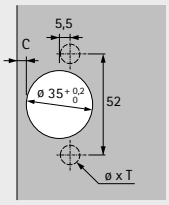

naložený
(Báze B 12,5 mm)

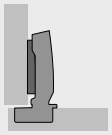

polonaložený
(Báze B 3 mm)

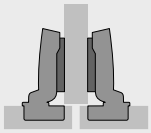

vložený
(Báze B -4 mm)

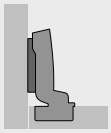

S integrovaným tlumením, se zavírací pružinou (Sensys 8646i)

Montáž misky	Vrtání ø x T mm	**naložený** 50 ks	**polonaložený** 50 ks	**vložený** 50 ks
k přišroubování	-	**9 094 270**	**9 094 280**	**9 094 290**
k zalisování	ø 10 x 8	**9 094 271**	**9 094 281**	**9 094 291**
s rozpěrnými pouzdry	ø 10 x 8	**9 094 276**	**9 094 286**	**9 094 296**

Bez tlumení, se zavírací pružinou (Sensys 8646)

Montáž misky	Vrtání ø x T mm	**naložený** 50 ks	**polonaložený** 50 ks	**vložený** 50 ks
k přišroubování	-	**9 094 360**	**9 094 370**	**9 094 380**
k zalisování	ø 10 x 8	**9 094 361**	**9 094 371**	**9 094 381**
s rozpěrnými pouzdry	ø 10 x 8	**9 094 366**	**9 094 376**	**9 094 386**

Bez tlumení, bez zavírací pružiny, pro dveře bez úchytky (Sensys 8676)

Montáž misky	Vrtání ø x T mm	**naložený** 50 ks	**polonaložený** 50 ks	**vložený** 50 ks
k přišroubování	-	**9 094 450**	**9 094 460**	**9 094 470**
k zalisování	ø 10 x 8	**9 094 451**	**9 094 461**	**9 094 471**
s rozpěrnými pouzdry	ø 10 x 8	**9 094 456**	**9 094 466**	**9 094 476**

Miskový závěs s klipovou rychlomontáží

- **Sensys pro dveře s malou tloušťkou, tloušťka dveří od 10 mm**
- **Úhel otevření 110°, vrtací obraz TH 52 x 5,5 mm**

- Kvalita v souladu s EN 15570, úroveň 3
- Pro tloušťku dveří 10 - 19 mm
- Hloubka misky 7,8 mm
- Integrované seřízení naložení +2 mm, -2 mm
- Integrované seřízení hloubky +3 mm, -2 mm
- Seřízení výšky montážní podložkou
- Ocel, barva černý obsidián

Vrtací obraz

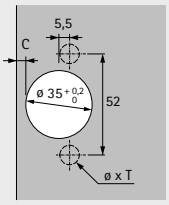

naložený
(Báze B 12,5 mm)

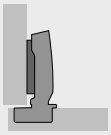

polonaložený
(Báze B 3 mm)

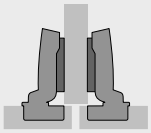

vložený
(Báze B -4 mm)

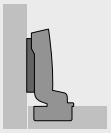

S integrovaným tlumením, se zavírací pružinou (Sensys 8646i)

Montáž misky	Vrtání ø x T mm	**naložený** **50 ks**	**polonaložený** **50 ks**	**vložený** **50 ks**
k přišroubování	-	**9 091 761**	**9 091 762**	**9 091 763**
s rozpěrnými pouzdry	ø 10 x 8	**9 091 793**	**9 091 794**	**9 091 795**

Bez tlumení, bez zavírací pružiny, pro dveře bez úchytky (Sensys 8676)

Montáž misky	Vrtání ø x T mm	**naložený** **50 ks**	**polonaložený** **50 ks**	**vložený** **50 ks**
k přišroubování	-	**9 091 764**	**9 091 765**	**9 091 766**
s rozpěrnými pouzdry	ø 10 x 8	**9 091 796**	**9 091 797**	**9 091 798**

Miskový závěs s klipovou rychlomontáží

- **Sensys pro dveře s malou tloušťkou, tloušťka dveří od 10 mm**
- **Úhel otevření 110°, vrtací obraz TB 45 x 9,5 mm**

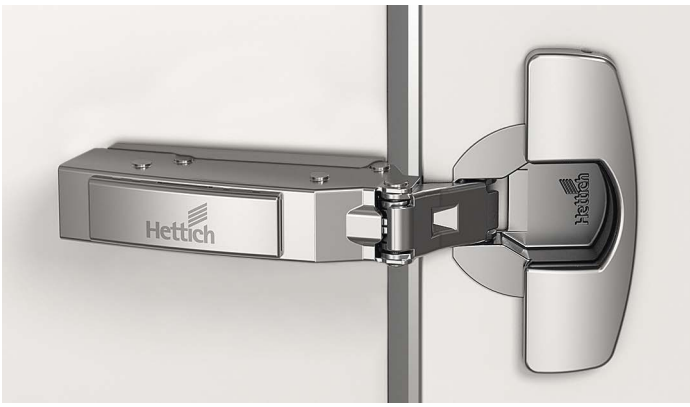

- Kvalita v souladu s EN 15570, úroveň 3
- Pro tloušťku dveří 10 - 19 mm
- Hloubka misky 7,8 mm
- Integrované seřízení naložení +2 mm, -2 mm
- Integrované seřízení hloubky +3 mm, -2 mm
- Seřízení výšky montážní podložkou
- Ocel niklovaná

Vrtací obraz

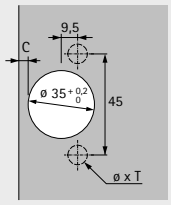

naložený
(Báze B 12,5 mm)

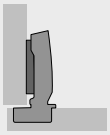

polonaložený
(Báze B 3 mm)

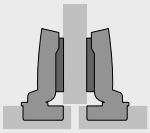

vložený
(Báze B -4 mm)

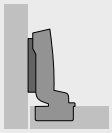

S integrovaným tlumením, se zavírací pružinou (Sensys 8646i)

Montáž misky	Vrtání ø x T mm	**naložený** 50 ks	**polonaložený** 50 ks	**vložený** 50 ks
k přišroubování	-	**9 094 300**	**9 094 310**	**9 094 320**
k zalisování	ø 8 x 8	**9 094 301**	**9 094 311**	**9 094 321**
s rozpěrnými pouzdry	ø 8 x 8	**9 094 306**	**9 094 316**	**9 094 326**

Bez tlumení, se zavírací pružinou (Sensys 8646)

Montáž misky	Vrtání ø x T mm	**naložený** 50 ks	**polonaložený** 50 ks	**vložený** 50 ks
k přišroubování	-	**9 094 390**	**9 094 400**	**9 094 410**
k zalisování	ø 8 x 8	**9 094 391**	**9 094 401**	**9 094 411**
s rozpěrnými pouzdry	ø 8 x 8	**9 094 396**	**9 094 406**	**9 094 416**

Bez tlumení, bez zavírací pružiny, pro dveře bez úchytky (Sensys 8676)

Montáž misky	Vrtání ø x T mm	**naložený** 50 ks	**polonaložený** 50 ks	**vložený** 50 ks
k přišroubování	-	**9 094 480**	**9 094 490**	**9 094 500**
k zalisování	ø 8 x 8	**9 094 481**	**9 094 491**	**9 094 501**
s rozpěrnými pouzdry	ø 8 x 8	**9 094 486**	**9 094 496**	**9 094 506**

Miskový závěs s klipovou rychlomontáží

- **Sensys pro dveře s malou tloušťkou, tloušťka dveří od 10 mm**
- **Úhel otevření 110°, vrtací obraz TS 48 x 6 mm**

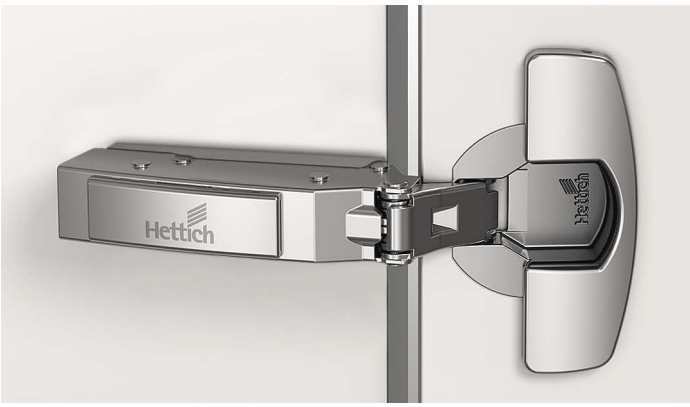

- Kvalita v souladu s EN 15570, úroveň 3
- Pro tloušťku dveří 10 - 19 mm
- Hloubka misky 7,8 mm
- Integrované seřízení naložení +2 mm, -2 mm
- Integrované seřízení hloubky +3 mm, -2 mm
- Seřízení výšky montážní podložkou
- Ocel niklovaná

Vrtací obraz

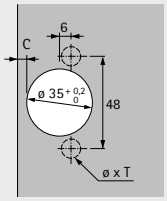

naložený
(Báze B 12,5 mm)

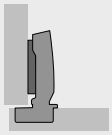

polonaložený
(Báze B 3 mm)

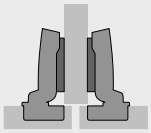

vložený
(Báze B -4 mm)

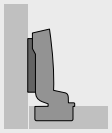

S integrovaným tlumením, se zavírací pružinou (Sensys 8646i)

Montáž misky	Vrtání ø x T mm	**naložený** **50 ks**	**polonaložený** **50 ks**	**vložený** **50 ks**
k přišroubování	-	**9 094 330**	**9 094 340**	**9 094 350**
k zalisování	ø 10 x 8	**9 094 331**	**9 094 341**	**9 094 351**
s rozpěrnými pouzdry	ø 10 x 8	**9 094 336**	**9 094 346**	**9 094 356**

Bez tlumení, se zavírací pružinou (Sensys 8646)

Montáž misky	Vrtání ø x T mm	**naložený** **50 ks**	**polonaložený** **50 ks**	**vložený** **50 ks**
k přišroubování	-	**9 094 420**	**9 094 430**	**9 094 440**
k zalisování	ø 10 x 8	**9 094 421**	**9 094 431**	**9 094 441**
s rozpěrnými pouzdry	ø 10 x 8	**9 094 426**	**9 094 436**	**9 094 446**

Bez tlumení, bez zavírací pružiny, pro dveře bez úchytky (Sensys 8676)

Montáž misky	Vrtání ø x T mm	**naložený** **50 ks**	**polonaložený** **50 ks**	**vložený** **50 ks**
k přišroubování	-	**9 094 510**	**9 094 520**	**9 094 530**
k zalisování	ø 10 x 8	**9 094 511**	**9 094 521**	**9 094 531**
s rozpěrnými pouzdry	ø 10 x 8	**9 094 516**	**9 094 526**	**9 094 536**

Miskový závěs s klipovou rychlomontáží

- **Sensys pro dveře s malou tloušťkou, tloušťka dveří od 10 mm**
- **Úhel otevření 110°**

Minimální mezera na každé dveře

Tloušťka dveří mm	Kóta C mm 3,0	4,0	4,5	5,0	6,0	7,0
10	0,1	0,1	0,1	0,1	0,1	0,1
11	0,2	0,2	0,2	0,2	0,2	0,2
12	0,4	0,4	0,4	0,4	0,4	0,4
13	0,6	0,6	0,5	0,5	0,5	0,5
14	0,8	0,8	0,7	0,7	0,7	0,7
15	1,0	1,0	1,0	1,0	0,9	0,9
16	1,3	1,3	1,3	1,2	1,2	1,2
17	1,4	1,5	1,5	1,6	1,6	1,7
18	1,8	1,8	1,9	1,9	2,0	2,0
19	2,1	2,2	2,3	2,3	2,3	2,4

Pozor:

Tabulkové hodnoty se vztahují na dveře s poloměrem zaoblení hran 1 mm.

U dveří s jinými poloměry se minimální mezera mění takto:

Poloměr 0 mm:
Tabulková hodnota + 0,3 mm

Přesah a vestavná hloubka závěsu

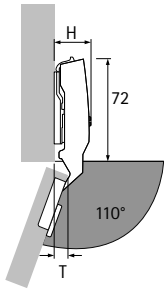

Výška závěsu H a přesah dveří T při distanci D = 0 mm a kótě C = 3 mm

Typ naložení	H mm	T mm
naložený	25,0	8,5
polonaložený	31,0	18,0
vložený	38,0	25,0

naložený

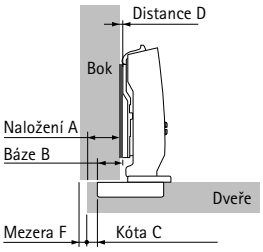

Distance D = C + B - A
= kóta C + 12,5 mm - naložení A

Naložení mm	Kóta C mm 3,0	4,0	4,5	5,0	6,0	7,0
	Distance D mm					
10	5,5	6,5	7,0	7,5	8,5	9,5
11	4,5	5,5	6,0	6,5	7,5	8,5
12	3,5	4,5	5,0	5,5	6,5	7,5
13	2,5	3,5	4,0	4,5	5,5	6,5
14	1,5	2,5	3,0	3,5	4,5	5,5
15	0,5	1,5	2,0	2,5	3,5	4,5
16		0,5	1,0	1,5	2,5	3,5
17			0,0	0,5	1,5	2,5
18					0,5	1,5
19						0,5

polonaložený

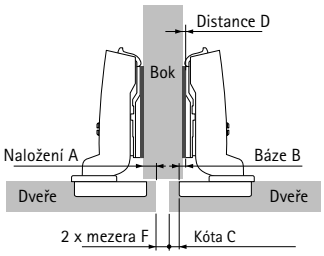

Distance D = C + B - A
= kóta C + 3 mm - naložení A

Naložení mm	Kóta C mm 3,0	4,0	4,5	5,0	6,0	7,0
	Distance D mm					
0,5	5,5	6,5	7,0	7,5	8,5	9,5
1,5	4,5	5,5	6,0	6,5	7,5	8,5
2,5	3,5	4,5	5,0	5,5	6,5	7,5
3,5	2,5	3,5	4,0	4,5	5,5	6,5
4,5	1,5	2,5	3,0	3,5	4,5	5,5
5,5	0,5	1,5	2,0	2,5	3,5	4,5
6,5		0,5	1,0	1,5	2,5	3,5
7,5			0,0	0,5	1,5	2,5
8,5					0,5	1,5
9,5						0,5

vložený

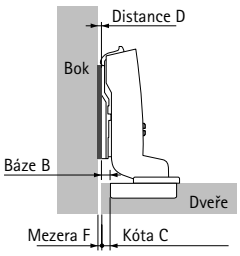

Distance D = C + B + F
= kóta C - 4 mm + mezera F

Tloušťka dveří mm	Kóta C mm 3,0	4,0	4,5	5,0	6,0	7,0
	Distance D mm					
10		0,1	0,6	1,1	2,1	3,1
11		0,2	0,7	1,2	2,2	3,2
12		0,4	0,9	1,4	2,4	3,3
13		0,6	1,0	1,5	2,5	3,5
14		0,8	1,2	1,7	2,7	3,7
15	0,0	1,0	1,5	2,0	2,9	3,9
16	0,3	1,3	1,8	2,2	3,2	4,2
17	0,4	1,5	2,0	2,6	3,6	4,7
18	0,8	1,8	2,4	2,9	4,0	5,0
19	1,1	2,2	2,7	3,3	4,3	5,4

Upozornění

- Montážní podložky 88 - 99
- Příslušenství 100 - 105
- Technické informace 127 - 131
- Pokyny ke zpracování pro tenké materiály 129

hettich.com/short/5480ec

Miskový závěs s klipovou rychlomontáží

- **Sensys s velkým úhlem otevření, s nulovým přesahem do světlosti korpusu**
- **Úhel otevření 165°, vrtací obraz TH 52 x 5,5 mm**

- Kvalita v souladu s EN 15570, úroveň 3
- Pro tloušťku dveří 15 - 32 mm
- Hloubka misky 11,6 mm
- Integrované seřízení naložení +2 mm, -2 mm
- Integrované seřízení hloubky +3 mm, -2 mm
- Seřízení výšky montážní podložkou
- Ocel a zinkový odlitek, poniklováno

Vrtací obraz

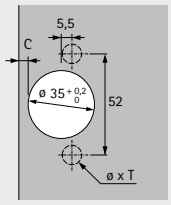

naložený
(Báze B 12,5 mm)

polonaložený
(Báze B 3 mm)

S integrovaným tlumením, se zavírací pružinou (Sensys 8657i)

Montáž misky	Vrtání ø x T mm	**naložený** **50 ks**	**polonaložený** **50 ks**
k přišroubování	-	**9 099 540**	**9 099 550**
k zalisování	ø 10 x 11	**9 099 541**	**9 099 551**
rychlomontáž Fix	ø 10 x 6	**9 099 543**	**9 099 553**
s rozpěrnými pouzdry	ø 10 x 11	**9 099 546**	**9 099 556**

Bez tlumení, se zavírací pružinou (Sensys 8657)

Montáž misky	Vrtání ø x T mm	**naložený** **50 ks**	**polonaložený** **50 ks**
k přišroubování	-	**9 099 600**	**9 099 610**
k zalisování	ø 10 x 11	**9 099 601**	**9 099 611**
rychlomontáž Fix	ø 10 x 6	**9 099 603**	**9 099 613**
s rozpěrnými pouzdry	ø 10 x 11	**9 099 606**	

Bez tlumení, bez zavírací pružiny, pro dveře bez úchytky (Sensys 8687)

Montáž misky	Vrtání ø x T mm	**naložený** **50 ks**	**polonaložený** **50 ks**
k přišroubování	-	**9 099 660**	**9 099 670**
k zalisování	ø 10 x 11	**9 099 661**	
rychlomontáž Fix	ø 10 x 6	**9 099 663**	**9 099 673**
s rozpěrnými pouzdry	ø 10 x 11	**9 099 666**	

Miskový závěs s klipovou rychlomontáží

- **Sensys s velkým úhlem otevření, s nulovým přesahem do světlosti korpusu**
- **Úhel otevření 165°, vrtací obraz TH 52 x 5,5 mm**

- Kvalita v souladu s EN 15570, úroveň 3
- Pro tloušťku dveří 15 - 32 mm
- Hloubka misky 11,6 mm
- Integrované seřízení naložení +2 mm, -2 mm
- Integrované seřízení hloubky +3 mm, -2 mm
- Seřízení výšky montážní podložkou
- Ocel a zinkový odlitek, barva černý obsidián

Vrtací obraz

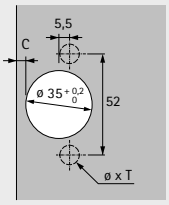

naložený
(Báze B 12,5 mm)

polonaložený
(Báze B 3 mm)

S integrovaným tlumením, se zavírací pružinou (Sensys 8657i)

Montáž misky	Vrtání ø x T mm	**naložený** **50 ks**	**polonaložený** **50 ks**
k přišroubování	-	**9 091 767**	**9 091 768**
s rozpěrnými pouzdry	ø 10 x 11	**9 091 789**	**9 091 790**

Bez tlumení, bez zavírací pružiny, pro dveře bez úchytky (Sensys 8687)

Montáž misky	Vrtání ø x T mm	**naložený** **50 ks**	**polonaložený** **50 ks**
k přišroubování	-	**9 091 769**	**9 091 770**
s rozpěrnými pouzdry	ø 10 x 11	**9 091 791**	**9 091 792**

Miskový závěs s klipovou rychlomontáží

- **Sensys s velkým úhlem otevření, s nulovým přesahem do světlosti korpusu**
- **Úhel otevření 165°, vrtací obraz TB 45 x 9,5 mm**

- Kvalita v souladu s EN 15570, úroveň 3
- Pro tloušťku dveří 15 - 32 mm
- Hloubka misky 11,6 mm
- Integrované seřízení naložení +2 mm, -2 mm
- Integrované seřízení hloubky +3 mm, -2 mm
- Seřízení výšky montážní podložkou
- Ocel a zinkový odlitek, poniklováno

Vrtací obraz

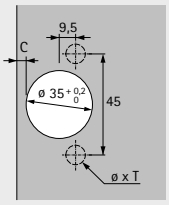

naložený
(Báze B 12,5 mm)

polonaložený
(Báze B 3 mm)

S integrovaným tlumením, se zavírací pružinou (Sensys 8657i)

Montáž misky	Vrtání ø x T mm	**naložený** **50 ks**	**polonaložený** **50 ks**
k přišroubování	-	**9 099 560**	**9 099 570**
k zalisování	ø 8 x 11	**9 099 561**	**9 099 571**
rychlomontáž Fix	ø 8 x 6	**9 099 563**	**9 099 573**
s rozpěrnými pouzdry	ø 8 x 11	**9 099 566**	**9 099 576**

Bez tlumení, se zavírací pružinou (Sensys 8657)

Montáž misky	Vrtání ø x T mm	**naložený** **50 ks**	**polonaložený** **50 ks**
k přišroubování	-	**9 099 620**	
k zalisování	ø 8 x 11	**9 099 621**	
rychlomontáž Fix	ø 8 x 6	**9 099 623**	**9 099 633**
s rozpěrnými pouzdry	ø 8 x 11	**9 099 626**	

Bez tlumení, bez zavírací pružiny, pro dveře bez úchytky (Sensys 8687)

Montáž misky	Vrtání ø x T mm	**naložený** **50 ks**	**polonaložený** **50 ks**
k přišroubování	-	**9 099 680**	
rychlomontáž Fix	ø 8 x 6	**9 099 683**	**9 099 693**

Miskový závěs s klipovou rychlomontáží

- **Sensys s velkým úhlem otevření, s nulovým přesahem do světlosti korpusu**
- **Úhel otevření 165°, vrtací obraz TS 48 x 6 mm**

- Kvalita v souladu s EN 15570, úroveň 3
- Pro tloušťku dveří 15 - 32 mm
- Hloubka misky 11,6 mm
- Integrované seřízení naložení +2 mm, -2 mm
- Integrované seřízení hloubky +3 mm, -2 mm
- Seřízení výšky montážní podložkou
- Ocel a zinkový odlitek, poniklováno

Vrtací obraz

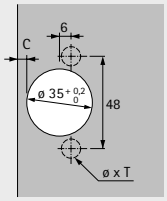

naložený
(Báze B 12,5 mm)

polonaložený
(Báze B 3 mm)

S integrovaným tlumením, se zavírací pružinou (Sensys 8657i)

Montáž misky	Vrtání ø x T mm	**naložený** 50 ks	**polonaložený** 50 ks
k přišroubování	-	**9 099 580**	**9 099 590**
k zalisování	ø 10 x 11	**9 099 581**	**9 099 591**
rychlomontáž Fix	ø 10 x 6	**9 099 543**	**9 099 553**
s rozpěrnými pouzdry	ø 10 x 11	**9 099 586**	**9 099 596**

Bez tlumení, se zavírací pružinou (Sensys 8657)

Montáž misky	Vrtání ø x T mm	**naložený** 50 ks	**polonaložený** 50 ks
k přišroubování	-	**9 099 640**	
k zalisování	ø 10 x 11	**9 099 641**	
rychlomontáž Fix	ø 10 x 6	**9 099 603**	**9 099 613**
s rozpěrnými pouzdry	ø 10 x 11	**9 099 646**	

Bez tlumení, bez zavírací pružiny, pro dveře bez úchytky (Sensys 8687)

Montáž misky	Vrtání ø x T mm	**naložený** 50 ks	**polonaložený** 50 ks
k přišroubování	-	**9 099 700**	
rychlomontáž Fix	ø 10 x 6	**9 099 663**	**9 099 673**

Miskový závěs s klipovou rychlomontáží

- **Sensys s velkým úhlem otevření, s nulovým přesahem do světlosti korpusu**
- **Úhel otevření 165°**

Minimální mezera na každé dveře

Tloušťka dveří mm	Kóta C mm 3,0	4,0	4,5	5,0	6,0	7,0
15	0,0	0,0	0,0	0,0	0,0	0,0
16	0,0	0,0	0,0	0,0	0,0	0,0
17	0,0	0,0	0,0	0,0	0,0	0,0
18	0,0	0,0	0,0	0,0	0,0	0,0
19	0,0	0,0	0,0	0,0	0,0	0,0
20	0,0	0,0	0,0	0,0	0,0	0,0
21	0,0	0,0	0,0	0,0	0,0	0,0
22	0,0	0,0	0,0	0,0	0,0	0,0
23	0,0	0,0	0,0	0,0	0,0	0,0
24	0,0	0,0	0,0	0,0	0,0	0,0
25	0,0	0,0	0,0	0,0	0,0	0,0
26	0,1	0,1	0,1	0,1	0,1	0,1
27	0,1	0,1	0,1	0,1	0,1	0,1
28	0,2	0,2	0,2	0,2	0,2	0,3
29*	0,4	0,4	0,4	0,4	0,5	0,6
30**	0,7	0,7	0,8	0,8	1,0	1,1
31**	1,1	1,2	1,3	1,4	1,6	
32**	1,7	1,9	2,0	2,2		

*při použití omezovače úhlu otevření na 120°
** při použití omezovače úhlu otevření na 105°

Přesah a vestavná hloubka závěsu

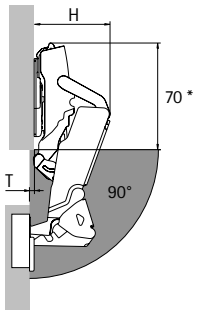

Bez přesahu dveří T do distance D = 3, volný vnitřní prostor pro výsuvy.
*Závěs v zavřeném stavu: 80 mm

Typ naložení	H mm (max. při 30°)	T mm (90°, D0)
naložený	66	-3
polonaložený	75,5	6,5

naložený

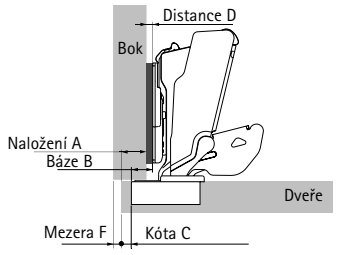

Distance D = C + B - A
= kóta C + 12,5 mm - naložení A

Naložení mm	Kóta C mm 3,0	4,0	4,5	5,0	6,0	7,0
	Distance D mm					
10	5,5	6,5	7,0	7,5	8,5	9,5
11	4,5	5,5	6,0	6,5	7,5	8,5
12	3,5	4,5	5,0	5,5	6,5	7,5
13	2,5	3,5	4,0	4,5	5,5	6,5
14	1,5	2,5	3,0	3,5	4,5	5,5
15	0,5	1,5	2,0	2,5	3,5	4,5
16		0,5	1,0	1,5	2,5	3,5
17			0,0	0,5	1,5	2,5
18					0,5	1,5
19						0,5

polonaložený

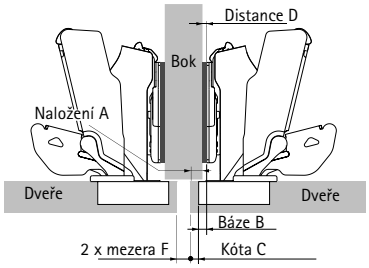

Distance D = C + B - A
= kóta C + 3 mm - naložení A

Naložení mm	Kóta C mm 3,0	4,0	4,5	5,0	6,0	7,0
	Distance D mm					
- 2	8,0	9,0	9,5	10,0	11,0	12.0
- 1	7,0	8,0	8,5	9,0	10,0	11,0
0	6,0	7,0	7,5	8,0	9,0	10,0
1	5,0	6,0	6,5	7,0	8,0	9,0
2	4,0	5,0	5,5	6,0	7,0	8,0
3	3,0	4,0	4,5	5,0	6,0	7,0
4	2,0	3,0	3,5	4,0	5,0	6,0
5	1,0	2,0	2,5	3,0	4,0	5,0
6	0,0	1,0	1,5	2,0	3,0	4,0
7		0,0	0,5	1,0	2,0	3,0
8				0,0	1,0	2,0
9					0,0	1,0
10						0,0

Upozornění

- Montážní podložky 88 - 99
- Příslušenství 100 - 105
- Technické informace 127 - 131

hettich.com/short/bbfb70

Miskový závěs s klipovou rychlomontáží

- **Sensys W30, úhlový závěs**
- **Úhel otevření 95°, vrtací obraz TH 52 x 5,5 mm**

- Kvalita v souladu s EN 15570, úroveň 3
- Pro tloušťku dveří 15 - 28 mm
- Hloubka misky 12,8 mm
- Integrované seřízení naložení +2 mm, -2 mm
- Integrované seřízení hloubky +3 mm, -2 mm
- Seřízení výšky montážní podložkou
- Ocel a zinkový odlitek, poniklováno

Vrtací obraz

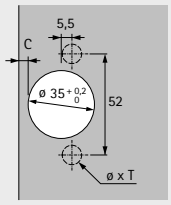

naložený
(Báze B 2 mm)

vložený
(Báze B -16 mm)

S integrovaným tlumením, se zavírací pružinou (Sensys 8639i W30)

Montáž misky	Vrtání ø x T mm	**naložený** **50 ks**	**vložený** **50 ks**
k přišroubování	-	**9 088 016**	**9 088 017**
k zalisování	ø 10 x 11	**9 088 034**	
rychlomontáž Fix	ø 10 x 6	**9 088 070**	
s rozpěrnými pouzdry	ø 10 x 11	**9 088 082**	

Bez tlumení, se zavírací pružinou (Sensys 8639 W30)

Montáž misky	Vrtání ø x T mm	**naložený** **50 ks**	**vložený** **50 ks**
k přišroubování	-	**9 088 100**	**9 088 101**
rychlomontáž Fix	ø 10 x 6	**9 088 136**	

Bez tlumení, bez zavírací pružiny, pro použití bez úchytky (Sensys 8669 W30)

Montáž misky	Vrtání ø x T mm	**naložený** **50 ks**	**vložený** **50 ks**
k přišroubování	-	**9 088 176**	**9 088 177**
rychlomontáž Fix	ø 10 x 6	**9 088 212**	

Miskový závěs s klipovou rychlomontáží

- **Sensys W30, úhlový závěs**
- **Úhel otevření 95°, vrtací obraz TH 52 x 5,5 mm**

- Kvalita v souladu s EN 15570, úroveň 3
- Pro tloušťku dveří 15 - 28 mm
- Hloubka misky 12,8 mm
- Integrované seřízení naložení +2 mm, -2 mm
- Integrované seřízení hloubky +3 mm, -2 mm
- Seřízení výšky montážní podložkou
- Ocel, barva černý obsidián

Vrtací obraz

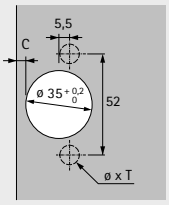

naložený
(Báze B 2 mm)

S integrovaným tlumením, se zavírací pružinou (Sensys 8639i W30)

Montáž misky	Vrtání ø x T mm	**naložený** **50 ks**
k přišroubování	-	**9 091 745**
s rozpěrnými pouzdry	ø 10 x 11	**9 091 777**

Bez tlumení, bez zavírací pružiny, pro použití bez úchytky (Sensys 8669 W30)

Montáž misky	Vrtání ø x T mm	**naložený** **50 ks**
k přišroubování	-	**9 091 749**
s rozpěrnými pouzdry	ø 10 x 11	**9 091 781**

Miskový závěs s klipovou rychlomontáží

- **Sensys W30, úhlový závěs**
- **Úhel otevření 95°, vrtací obraz TB 45 x 9,5 mm**

- Kvalita v souladu s EN 15570, úroveň 3
- Pro tloušťku dveří 15 - 28 mm
- Hloubka misky 12,8 mm
- Integrované seřízení naložení +2 mm, -2 mm
- Integrované seřízení hloubky +3 mm, -2 mm
- Seřízení výšky montážní podložkou
- Ocel a zinkový odlitek, poniklováno

Vrtací obraz

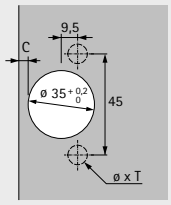

naložený
(Báze B 2 mm)

vložený
(Báze B -16 mm)

S integrovaným tlumením, se zavírací pružinou (Sensys 8639i W30)

Montáž misky	Vrtání ø x T mm	**naložený** **50 ks**	**vložený** **50 ks**
k přišroubování	-	**9 088 022**	**9 088 023**
k zalisování	ø 8 x 11	**9 088 040**	
rychlomontáž Fix	ø 8 x 6	**9 088 076**	

Bez tlumení, se zavírací pružinou (Sensys 8639 W30)

Montáž misky	Vrtání ø x T mm	**naložený** **50 ks**
rychlomontáž Fix	ø 8 x 6	**9 088 142**

Bez tlumení, bez zavírací pružiny, pro použití bez úchytky (Sensys 8669 W30)

Montáž misky	Vrtání ø x T mm	**naložený** **50 ks**
rychlomontáž Fix	ø 8 x 6	**9 088 218**

Miskový závěs s klipovou rychlomontáží

- **Sensys W30, úhlový závěs**
- **Úhel otevření 95°, vrtací obraz TS 48 x 6 mm**

- Kvalita v souladu s EN 15570, úroveň 3
- Pro tloušťku dveří 15 - 28 mm
- Hloubka misky 12,8 mm
- Integrované seřízení naložení +2 mm, -2 mm
- Integrované seřízení hloubky +3 mm, -2 mm
- Seřízení výšky montážní podložkou
- Ocel a zinkový odlitek, poniklováno

Vrtací obraz

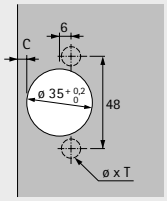

naložený
(Báze B 2 mm)

vložený
(Báze B -16 mm)

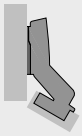

S integrovaným tlumením, se zavírací pružinou (Sensys 8639i W30)

Montáž misky	Vrtání ø x T mm	**naložený** **50 ks**	**vložený** **50 ks**
k přišroubování	-	**9 088 028**	**9 088 029**
k zalisování	ø 10 x 11	**9 088 046**	
rychlomontáž Fix	ø 10 x 6	**9 088 070**	

Bez tlumení, se zavírací pružinou (Sensys 8639 W30)

Montáž misky	Vrtání ø x T mm	**naložený** **50 ks**
rychlomontáž Fix	ø 10 x 6	**9 088 136**

Bez tlumení, bez zavírací pružiny, pro použití bez úchytky (Sensys 8669 W30)

Montáž misky	Vrtání ø x T mm	**naložený** **50 ks**
rychlomontáž Fix	ø 10 x 6	**9 088 212**

Miskový závěs s klipovou rychlomontáží

- **Sensys W30, úhlový závěs**
- **Úhel otevření 95°**

Minimální mezera na každé dveře

Tloušťka dveří mm	Kóta C mm						
	3,0	4,0	4,5	5,0	6,0	7,0	8,0
15	0,2	0,2	0,2	0,2	0,2	0,2	0,2
16	0,3	0,3	0,3	0,3	0,3	0,3	0,3
17	0,4	0,4	0,4	0,4	0,4	0,4	0,4
18	0,6	0,6	0,6	0,6	0,6	0,5	0,5
19	0,8	0,8	0,8	0,8	0,7	0,7	0,7
20	1,1	1,0	1,0	1,0	1,0	0,9	0,9
21	1,4	1,3	1,3	1,3	1,2	1,2	1,2
22	2,2	1,8	1,7	1,6	1,6	1,5	1,4
23	3,0	2,6	2,4	2,2	2,0	1,9	1,8
24	3,9	3,4	3,2	3,0	2,6	2,4	2,2
25	4,8	4,2	4,0	3,8	3,4	3,0	2,8
26	5,7	5,1	4,8	4,6	4,2	3,8	3,4
27	6,6	6,0	5,7	5,5	5,0	4,5	4,2
28	7,5	6,9	6,6	6,3	5,8	5,3	4,9

Pozor:

Tabulkové hodnoty se vztahují na dveře s poloměrem zaoblení hran 1 mm.

U dveří s jinými poloměry se minimální mezera mění takto:

Poloměr 0 mm:
Tabulkové hodnoty + 0,4 mm

Poloměr 3 mm:
Tabulkové hodnoty - 0,6 mm

Upozornění

Na níže uvedených nákresech jsou znázorněny závěsy včetně distancí montážní podložky v měřítku 1:1. Zakreslením dveří a boku při zohlednění kóty C (3 - 8 mm) a minimální mezery lze určit potřebnou distanci montážní podložky a vzdálenost řady otvorů.

Další informace k postupu návrhu a konstrukce můžete získat v online katalogu pomocí konfigurátoru nebo na našem Hettich kanálu na YouTube.

naložený (B 2 mm) - měřítko 1:1

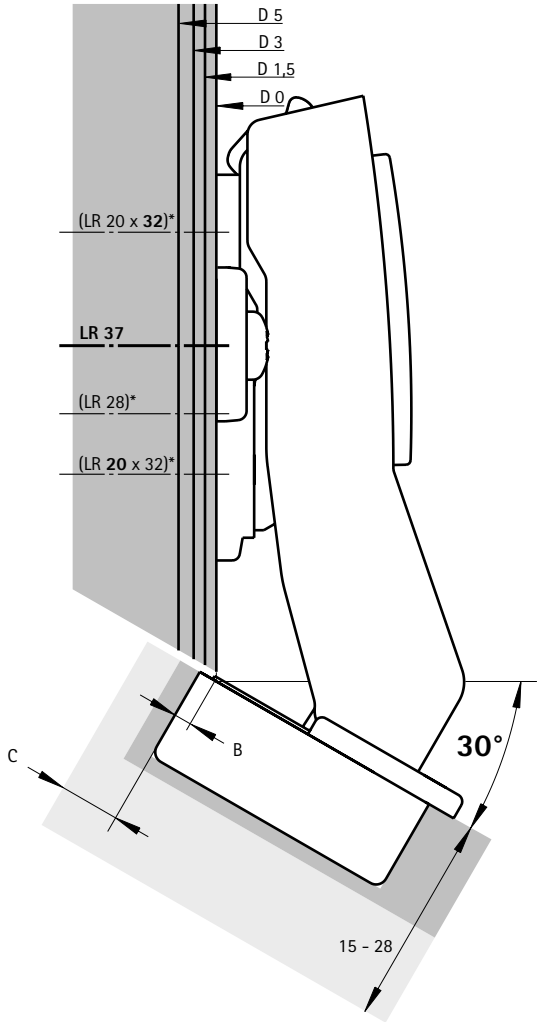

vložený (B -16 mm) - měřítko 1:1

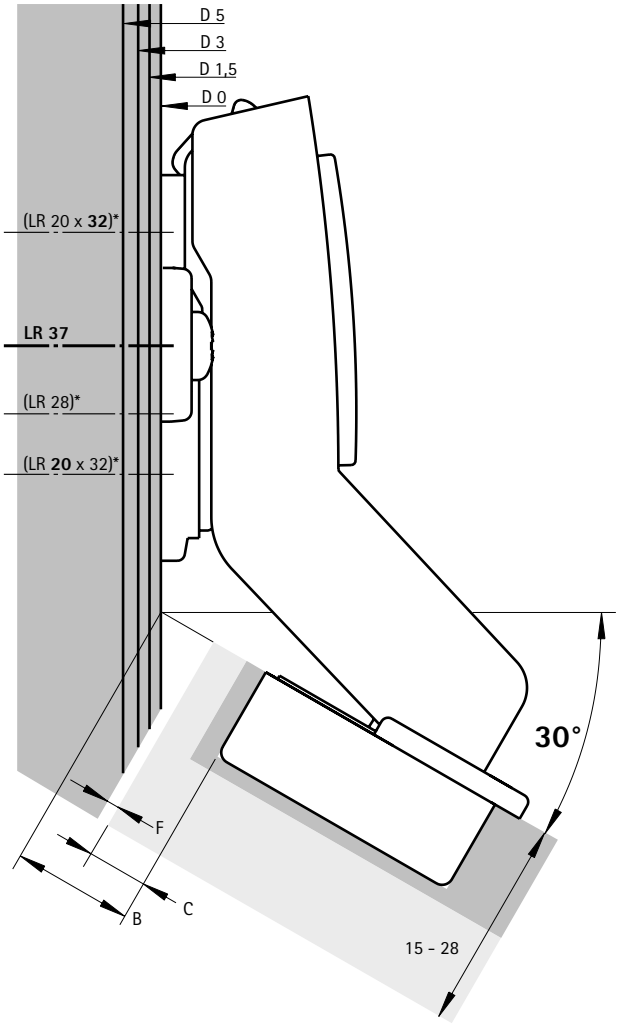

Upozornění

- Montážní podložky 88 - 99
- Příslušenství 100 - 105
- Technické informace 127 - 131

hettich.com/short/61b351

Miskový závěs s klipovou rychlomontáží

- **Sensys W45, úhlový závěs**
- **Úhel otevření 95°, vrtací obraz TH 52 x 5,5 mm**

- Kvalita v souladu s EN 15570, úroveň 3
- Pro tloušťku dveří 15 - 28 mm
- Hloubka misky 12,8 mm
- Integrované seřízení naložení +2 mm, -2 mm
- Integrované seřízení hloubky +3 mm, -2 mm
- Seřízení výšky montážní podložkou
- Ocel a zinkový odlitek, poniklováno

Vrtací obraz

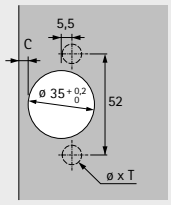

naložený
(Báze B 9 mm)

naložený
(Báze B -2 mm)

vložený
(Báze B -25 mm)

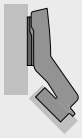

S integrovaným tlumením, se zavírací pružinou (Sensys 8639i W45)

		naložený		vložený
		Báze B 9 mm	**Báze B -2 mm**	**Báze B -25 mm**
Montáž misky	Vrtání ø x T mm	**50 ks**	**50 ks**	**50 ks**
k přišroubování	-	**9 088 018**	**9 088 019**	**9 088 020**
k zalisování	ø 10 x 11	**9 088 036**	**9 088 037**	
rychlomontáž Fix	ø 10 x 6	**9 088 072**	**9 088 073**	
s rozpěrnými pouzdry	ø 10 x 11	**9 088 084**	**9 088 085**	

Bez tlumení, se zavírací pružinou (Sensys 8639 W45)

		naložený		vložený
		Báze B 9 mm	**Báze B -2 mm**	**Báze B -25 mm**
Montáž misky	Vrtání ø x T mm	**50 ks**	**50 ks**	**50 ks**
k přišroubování	-	**9 088 102**	**9 088 103**	**9 088 104**
rychlomontáž Fix	ø 10 x 6	**9 088 138**	**9 088 139**	

Bez tlumení, bez zavírací pružiny, pro dveře bez úchytky (Sensys 8669 W45)

		naložený		vložený
		Báze B 9 mm	**Báze B -2 mm**	**Báze B -25 mm**
Montáž misky	Vrtání ø x T mm	**50 ks**	**50 ks**	**50 ks**
k přišroubování	-	**9 088 178**	**9 088 179**	**9 088 180**
rychlomontáž Fix	ø 10 x 6	**9 088 214**	**9 088 215**	

Miskový závěs s klipovou rychlomontáží

- **Sensys W45, úhlový závěs**
- **Úhel otevření 95°, vrtací obraz TH 52 x 5,5 mm**

- Kvalita v souladu s EN 15570, úroveň 3
- Pro tloušťku dveří 15 - 28 mm
- Hloubka misky 12,8 mm
- Integrované seřízení naložení +2 mm, -2 mm
- Integrované seřízení hloubky +3 mm, -2 mm
- Seřízení výšky montážní podložkou
- Ocel, barva černý obsidián

Vrtací obraz

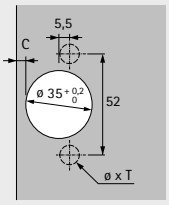

naložený
(Báze B 9 mm)

naložený
(Báze B -2 mm)

S integrovaným tlumením, se zavírací pružinou (Sensys 8639i W45)

		naložený	
		Báze B 9 mm	**Báze B -2 mm**
Montáž misky	Vrtání ø x T mm	**50 ks**	**50 ks**
k přišroubování	-	**9 091 746**	**9 091 747**
s rozpěrnými pouzdry	ø 10 x 11	**9 091 778**	**9 091 779**

Bez tlumení, bez zavírací pružiny, pro dveře bez úchytky (Sensys 8669 W45)

		naložený	
		Báze B 9 mm	**Báze B -2 mm**
Montáž misky	Vrtání ø x T mm	**50 ks**	**50 ks**
k přišroubování	-	**9 091 750**	**9 091 751**
s rozpěrnými pouzdry	ø 10 x 11	**9 091 782**	**9 091 783**

Miskový závěs s klipovou rychlomontáží

- **Sensys W45, úhlový závěs**
- **Úhel otevření 95°, vrtací obraz TB 45 x 9,5 mm**

- Kvalita v souladu s EN 15570, úroveň 3
- Pro tloušťku dveří 15 - 28 mm
- Hloubka misky 12,8 mm
- Integrované seřízení naložení +2 mm, -2 mm
- Integrované seřízení hloubky +3 mm, -2 mm
- Seřízení výšky montážní podložkou
- Ocel a zinkový odlitek, poniklováno

Vrtací obraz

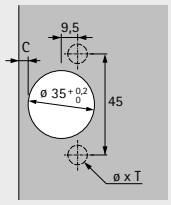

naložený
(Báze B 9 mm)

naložený
(Báze B -2 mm)

vložený
(Báze B -25 mm)

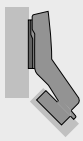

S integrovaným tlumením, se zavírací pružinou (Sensys 8639i W45)

		naložený		**vložený**
		Báze B 9 mm	**Báze B -2 mm**	**Báze B -25 mm**
Montáž misky	Vrtání ø x T mm	**50 ks**	**50 ks**	**50 ks**
k přišroubování	-	**9 088 024**	**9 088 025**	**9 088 026**
k zalisování	ø 8 x 11	**9 088 042**	**9 088 043**	
rychlomontáž Fix	ø 8 x 6	**9 088 078**	**9 088 079**	

Bez tlumení, se zavírací pružinou (Sensys 8639 W45)

		naložený	
		Báze B 9 mm	**Báze B -2 mm**
Montáž misky	Vrtání ø x T mm	**50 ks**	**50 ks**
rychlomontáž Fix	ø 8 x 6	**9 088 144**	**9 088 145**

Bez tlumení, bez zavírací pružiny, pro dveře bez úchytky (Sensys 8669 W45)

		naložený	
		Báze B 9 mm	**Báze B -2 mm**
Montáž misky	Vrtání ø x T mm	**50 ks**	**50 ks**
rychlomontáž Fix	ø 8 x 6	**9 088 220**	**9 088 221**

Miskový závěs s klipovou rychlomontáží

- **Sensys W45, úhlový závěs**
- **Úhel otevření 95°, vrtací obraz TS 48 x 6 mm**

- Kvalita v souladu s EN 15570, úroveň 3
- Pro tloušťku dveří 15 - 28 mm
- Hloubka misky 12,8 mm
- Integrované seřízení naložení +2 mm, -2 mm
- Integrované seřízení hloubky +3 mm, -2 mm
- Seřízení výšky montážní podložkou
- Ocel a zinkový odlitek, poniklováno

Vrtací obraz

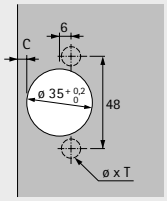

naložený (Báze B 9 mm)

naložený (Báze B -2 mm)

vložený (Báze B -25 mm)

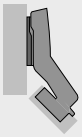

S integrovaným tlumením, se zavírací pružinou (Sensys 8639i W45)

		naložený		**vložený**
		Báze B 9 mm	**Báze B -2 mm**	**Báze B -25 mm**
Montáž misky	Vrtání ø x T mm	**50 ks**	**50 ks**	**50 ks**
k přišroubování	-	**9 088 030**	**9 088 031**	**9 088 032**
k zalisování	ø 10 x 11	**9 088 048**	**9 088 049**	
rychlomontáž Fix	ø 10 x 6	**9 088 072**	**9 088 073**	

Bez tlumení, se zavírací pružinou (Sensys 8639 W45)

		naložený	
		Báze B 9 mm	**Báze B -2 mm**
Montáž misky	Vrtání ø x T mm	**50 ks**	**50 ks**
rychlomontáž Fix	ø 10 x 6	**9 088 138**	**9 088 139**

Bez tlumení, bez zavírací pružiny, pro dveře bez úchytky (Sensys 8669 W45)

		naložený	
		Báze B 9 mm	**Báze B -2 mm**
Montáž misky	Vrtání ø x T mm	**50 ks**	**50 ks**
rychlomontáž Fix	ø 10 x 6	**9 088 214**	**9 088 215**

Miskový závěs s klipovou rychlomontáží

- **Sensys W45, úhlový závěs**
- **Úhel otevření 95°**

Minimální mezera na každé dveře

Tloušťka dveří mm	Kóta C mm						
	3,0	4,0	4,5	5,0	6,0	7,0	8,0
15	0,2	0,2	0,2	0,2	0,2	0,2	0,2
16	0,3	0,3	0,3	0,3	0,3	0,3	0,3
17	0,4	0,4	0,4	0,4	0,4	0,4	0,4
18	0,6	0,6	0,6	0,6	0,6	0,5	0,5
19	0,8	0,8	0,8	0,8	0,7	0,7	0,7
20	1,1	1,0	1,0	1,0	1,0	0,9	0,9
21	1,4	1,3	1,3	1,3	1,2	1,2	1,2
22	2,2	1,8	1,7	1,6	1,6	1,5	1,4
23	3,0	2,6	2,4	2,2	2,0	1,9	1,8
24	3,9	3,4	3,2	3,0	2,6	2,4	2,2
25	4,8	4,2	4,0	3,8	3,4	3,0	2,8
26	5,7	5,1	4,8	4,6	4,2	3,8	3,4
27	6,6	6,0	5,7	5,5	5,0	4,5	4,2
28	7,5	6,9	6,6	6,3	5,8	5,3	4,9

Pozor:

Tabulkové hodnoty se vztahují na dveře s poloměrem zaoblení hran 1 mm.

U dveří s jinými poloměry se minimální mezera mění takto:

Poloměr 0 mm:
Tabulkové hodnoty + 0,4 mm

Poloměr 3 mm:
Tabulkové hodnoty - 0,6 mm

Upozornění

Na níže uvedených nákresech jsou znázorněny závěsy včetně distancí montážní podložky v měřítku 1:1. Zakreslením dveří a boku při zohlednění kóty C (3 - 8 mm) a minimální mezery lze určit potřebnou distanci montážní podložky a vzdálenost řady otvorů.

Další informace k postupu návrhu a konstrukce můžete získat v online katalogu pomocí konfigurátoru nebo na našem Hettich kanálu na YouTube.

Naložený (B 9 mm) - měřítko 1:1

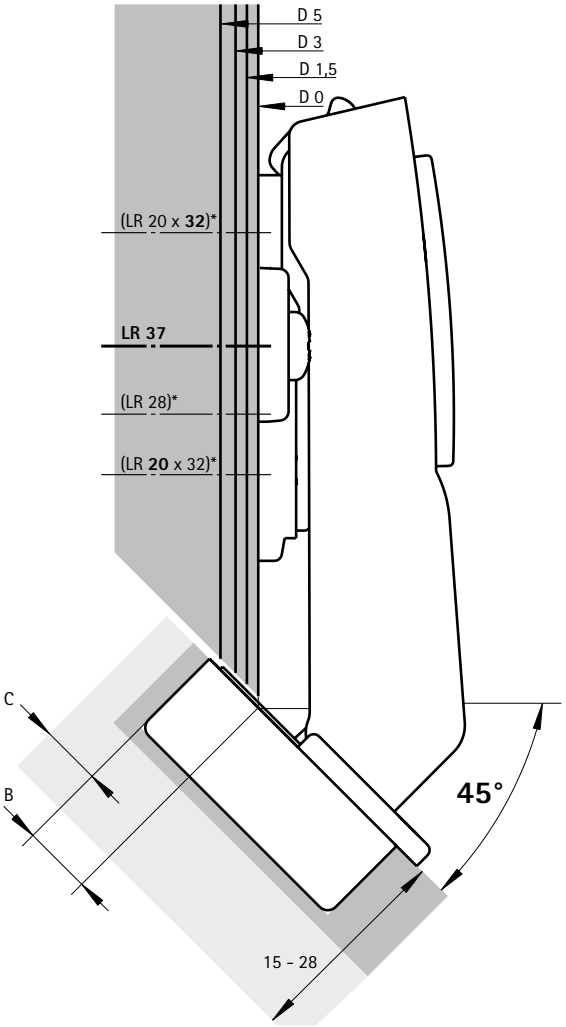

Naložený (B -2 mm) - měřítko 1:1

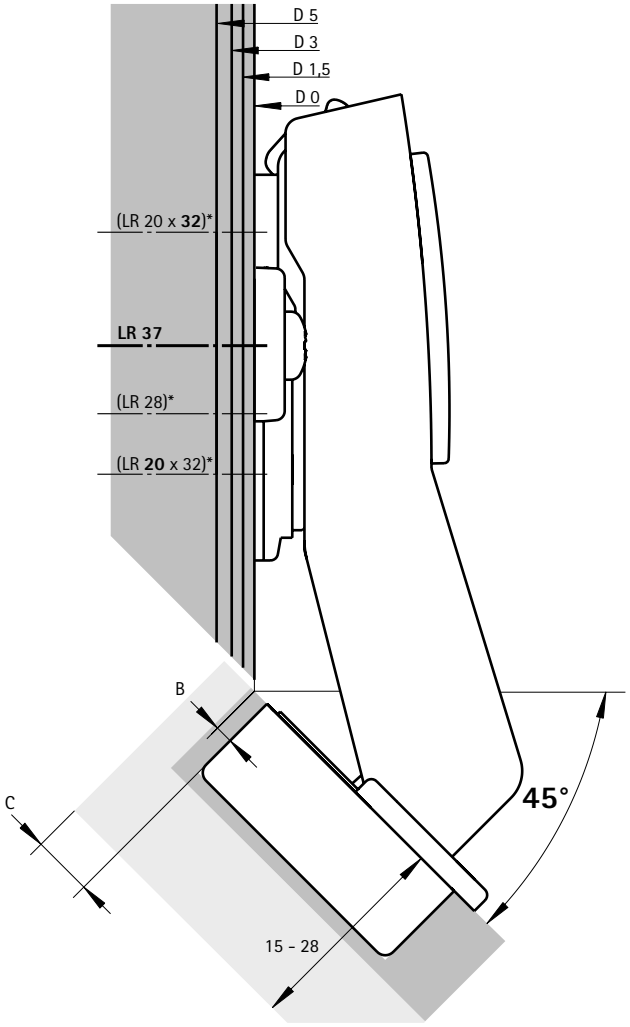

Miskový závěs s klipovou rychlomontáží

- **Sensys W45, úhlový závěs**
- **Úhel otevření 95°**

Minimální mezera na každé dveře

Tloušťka dveří mm	Kóta C mm						
	3,0	4,0	4,5	5,0	6,0	7,0	8,0
15	0,2	0,2	0,2	0,2	0,2	0,2	0,2
16	0,3	0,3	0,3	0,3	0,3	0,3	0,3
17	0,4	0,4	0,4	0,4	0,4	0,4	0,4
18	0,6	0,6	0,6	0,6	0,6	0,5	0,5
19	0,8	0,8	0,8	0,8	0,7	0,7	0,7
20	1,1	1,0	1,0	1,0	1,0	0,9	0,9
21	1,4	1,3	1,3	1,3	1,2	1,2	1,2
22	2,2	1,8	1,7	1,6	1,6	1,5	1,4
23	3,0	2,6	2,4	2,2	2,0	1,9	1,8
24	3,9	3,4	3,2	3,0	2,6	2,4	2,2
25	4,8	4,2	4,0	3,8	3,4	3,0	2,8
26	5,7	5,1	4,8	4,6	4,2	3,8	3,4
27	6,6	6,0	5,7	5,5	5,0	4,5	4,2
28	7,5	6,9	6,6	6,3	5,8	5,3	4,9

Pozor:

Tabulkové hodnoty se vztahují na dveře s poloměrem zaoblení hran 1 mm.

U dveří s jinými poloměry se minimální mezera mění takto:

Poloměr 0 mm:
Tabulkové hodnoty + 0,4 mm

Poloměr 3 mm:
Tabulkové hodnoty - 0,6 mm

Upozornění

Na níže uvedených nákresech jsou znázorněny závěsy včetně distancí montážní podložky v měřítku 1:1. Zakreslením dveří a boku při zohlednění kóty C (3 - 8 mm) a minimální mezery lze určit potřebnou distanci montážní podložky a vzdálenost řady otvorů.

Další informace k postupu návrhu a konstrukce můžete získat v online katalogu pomocí konfigurátoru nebo na našem Hettich kanálu na YouTube.

Vložený (B -25 mm) - měřítko 1:1

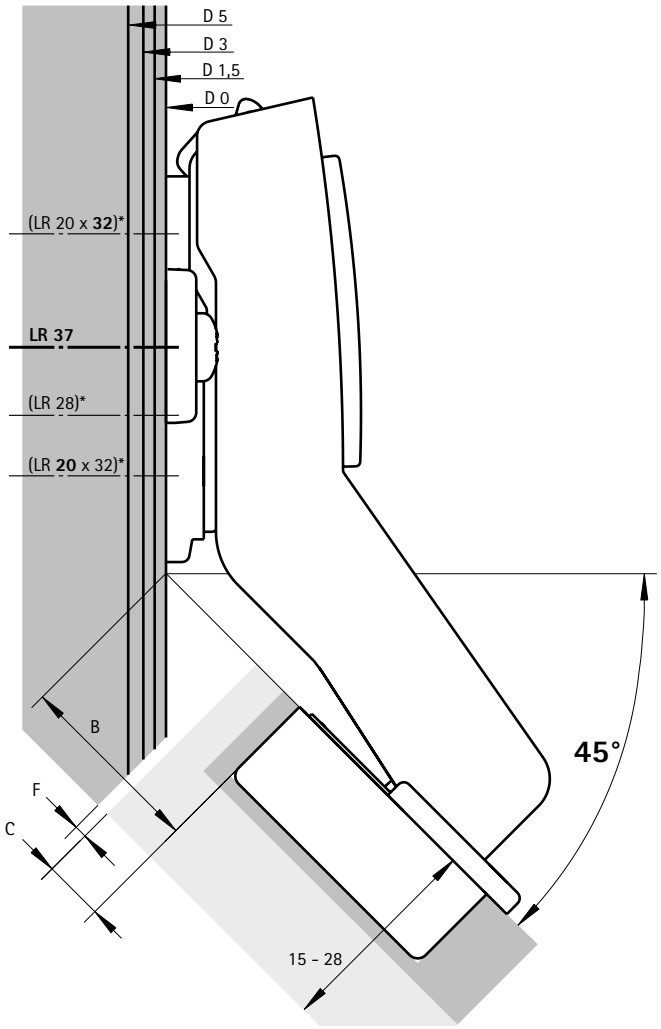

Upozornění

- Montážní podložky 88 - 99
- Příslušenství 100 - 105
- Technické informace 127 - 131

hettich.com/short/44e397

Miskový závěs s klipovou rychlomontáží

- **Sensys W90, úhlový závěs**
- **Úhel otevření 95°, vrtací obraz TH 52 x 5,5 mm**

- Kvalita v souladu s EN 15570, úroveň 3
- Pro tloušťku dveří 15 - 28 mm
- Hloubka misky 12,8 mm
- Integrované seřízení odskoku dveří +1 mm, -2 mm
- Integrované seřízení mezery +3 mm, -2 mm
- Seřízení výšky montážní podložkou
- Ocel niklovaná

Vrtací obraz

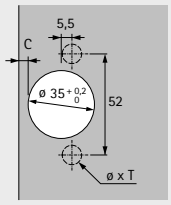

vložený
(Báze B 4 mm)

S integrovaným tlumením, se zavírací pružinou (Sensys 8639i W90)

Montáž misky	Vrtání ø x T mm	**vložený 50 ks**
k přišroubování	-	**9 088 021**
k zalisování	ø 10 x 11	**9 088 039**
rychlomontáž Fix	ø 10 x 6	**9 088 075**
s rozpěrnými pouzdry	ø 10 x 11	**9 088 087**

Bez tlumení, se zavírací pružinou (Sensys 8639 W90)

Montáž misky	Vrtání ø x T mm	**vložený 50 ks**
k přišroubování	-	**9 088 105**
k zalisování	ø 10 x 11	**9 088 123**
rychlomontáž Fix	ø 10 x 6	**9 088 141**
s rozpěrnými pouzdry	ø 10 x 11	**9 088 159**

Bez tlumení, bez zavírací pružiny, pro dveře bez úchytky (Sensys 8669 W90)

Montáž misky	Vrtání ø x T mm	**vložený 50 ks**
k přišroubování	-	**9 088 181**
k zalisování	ø 10 x 11	**9 088 199**
rychlomontáž Fix	ø 10 x 6	**9 088 217**
s rozpěrnými pouzdry	ø 10 x 11	**9 088 229**

Miskový závěs s klipovou rychlomontáží

- **Sensys W90, úhlový závěs**
- **Úhel otevření 95°, vrtací obraz TH 52 x 5,5 mm**

- Kvalita v souladu s EN 15570, úroveň 3
- Pro tloušťku dveří 15 - 28 mm
- Hloubka misky 12,8 mm
- Integrované seřízení odskoku dveří +1 mm, -2 mm
- Integrované seřízení mezery +3 mm, -2 mm
- Seřízení výšky montážní podložkou
- Ocel, barva černý obsidián

Vrtací obraz

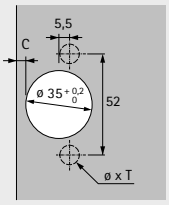

vložený
(Báze B 4 mm)

S integrovaným tlumením, se zavírací pružinou (Sensys 8639i W90)

Montáž misky	Vrtání ø x T mm	**vložený** **50 ks**
k přišroubování	-	**9 091 748**
s rozpěrnými pouzdry	ø 10 x 11	**9 091 780**

Bez tlumení, bez zavírací pružiny, pro dveře bez úchytky (Sensys 8669 W90)

Montáž misky	Vrtání ø x T mm	**vložený** **50 ks**
k přišroubování	-	**9 091 752**
s rozpěrnými pouzdry	ø 10 x 11	**9 091 784**

Miskový závěs s klipovou rychlomontáží

- **Sensys W90, úhlový závěs**
- **Úhel otevření 95°, vrtací obraz TB 45 x 9,5 mm**

- Kvalita v souladu s EN 15570, úroveň 3
- Pro tloušťku dveří 15 - 28 mm
- Hloubka misky 12,8 mm
- Integrované seřízení odskoku dveří +1 mm, -2 mm
- Integrované seřízení mezery +3 mm, -2 mm
- Seřízení výšky montážní podložkou
- Ocel niklovaná

Vrtací obraz

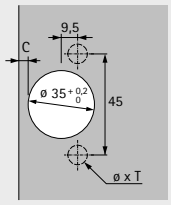

vložený
(Báze B 4 mm)

S integrovaným tlumením, se zavírací pružinou (Sensys 8639i W90)

Montáž misky	Vrtání ø x T mm	**vložený** **50 ks**
k přišroubování	-	**9 088 027**
k zalisování	ø 8 x 11	**9 088 045**
rychlomontáž Fix	ø 8 x 6	**9 088 081**
s rozpěrnými pouzdry	ø 8 x 11	**9 088 093**

Bez tlumení, se zavírací pružinou (Sensys 8639 W90)

Montáž misky	Vrtání ø x T mm	**vložený** **50 ks**
rychlomontáž Fix	ø 8 x 6	**9 088 147**

Bez tlumení, bez zavírací pružiny, pro dveře bez úchytky (Sensys 8669 W90)

Montáž misky	Vrtání ø x T mm	**vložený** **50 ks**
rychlomontáž Fix	ø 8 x 6	**9 088 223**

Miskový závěs s klipovou rychlomontáží

- **Sensys W90, úhlový závěs**
- **Úhel otevření 95°, vrtací obraz TS 48 x 6 mm**

- Kvalita v souladu s EN 15570, úroveň 3
- Pro tloušťku dveří 15 - 28 mm
- Hloubka misky 12,8 mm
- Integrované seřízení odskoku dveří +1 mm, -2 mm
- Integrované seřízení mezery +3 mm, -2 mm
- Seřízení výšky montážní podložkou
- Ocel niklovaná

Vrtací obraz

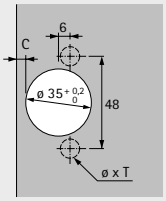

vložený
(Báze B 4 mm)

S integrovaným tlumením, se zavírací pružinou (Sensys 8639i W90)

Montáž misky	Vrtání ø x T mm	**vložený** **50 ks**
k přišroubování	-	**9 088 033**
k zalisování	ø 10 x 11	**9 088 051**
rychlomontáž Fix	ø 10 x 6	**9 088 075**
s rozpěrnými pouzdry	ø 10 x 11	**9 088 099**

Bez tlumení, se zavírací pružinou (Sensys 8639 W90)

Montáž misky	Vrtání ø x T mm	**vložený** **50 ks**
rychlomontáž Fix	ø 10 x 6	**9 088 141**

Bez tlumení, bez zavírací pružiny, pro dveře bez úchytky (Sensys 8669 W90)

Montáž misky	Vrtání ø x T mm	**vložený** **50 ks**
rychlomontáž Fix	ø 10 x 6	**9 088 217**

Miskový závěs s klipovou rychlomontáží

- **Sensys W90, úhlový závěs**
- **Úhel otevření 95°**

Minimální mezera na každé dveře

Tloušťka dveří mm	Kóta C mm 3,0	4,0	4,5	5,0	6,0	7,0
15	0,2	0,2	0,2	0,2	0,2	0,2
16	0,3	0,3	0,3	0,3	0,3	0,3
17	0,4	0,4	0,4	0,4	0,4	0,4
18	0,6	0,6	0,6	0,6	0,6	0,5
19	0,8	0,8	0,8	0,8	0,7	0,7
20	1,1	1,0	1,0	1,0	1,0	0,9
21	1,4	1,3	1,3	1,3	1,2	1,2
22	2,2	1,8	1,7	1,6	1,6	1,5
23	3,0	2,6	2,4	2,2	2,0	1,9
24	3,9	3,4	3,2	3,0	2,6	2,4
25	4,8	4,2	4,0	3,8	3,4	3,0
26	5,7	5,1	4,8	4,6	4,2	3,8
27	6,6	6,0	5,7	5,5	5,0	4,5
28	7,5	6,9	6,6	6,3	5,8	5,3

Pozor:

Tabulkové hodnoty se vztahují na dveře s poloměrem zaoblení hran 1 mm.

U dveří s jinými poloměry se minimální mezera mění takto:

Poloměr 0 mm:
Tabulkové hodnoty + 0,4 mm

Poloměr 3 mm:
Tabulkové hodnoty - 0,6 mm

Upozornění

Na níže uvedených nákresech jsou znázorněny závěsy včetně distancí montážní podložky v měřítku 1:1. Zakreslením dveří a boku při zohlednění kóty C (3 - 7 mm) a minimální mezery lze určit potřebnou distanci montážní podložky a vzdálenost řady otvorů.

Další informace k postupu návrhu a konstrukce můžete získat v online katalogu pomocí konfigurátoru nebo na našem Hettich kanálu na YouTube.

Určení vzdálenosti řady otvorů X mm při použití montážní podložky pro řadu otvorů 37

Mezera mm	Kóta C mm 3,0	3,5	4,0	4,5	5,0	5,5	6,0	7,0
0,5	35,0	34,5	34,0	33,5	33,0	32,5	32,0	31,0
1,5	34,0	33,5	33,0	32,5	32,0	31,5	31,0	30,0
2,5	33,0	32,5	32,0	31,5	31,0	30,5	30,0	29,0
3,5	32,0	31,5	31,0	30,5	30,0	29,5	29,0	28,0
4,5	31,0	30,5	30,0	29,5	29,0	28,5	28,0	27,0
5,5	30,0	29,5	29,0	28,5	28,0	27,5	27,0	26,0
6,5	29,0	28,5	28,0	27,5	27,0	26,5	26,0	25,0
7,5	28,0	27,5	27,0	26,5	26,0	25,5	25,0	24,0

Vložený (B 4 mm) - měřítko 1:1

Distance D = 4 mm - odskok dveří
(doporučený odskok dveří činí 1 mm)

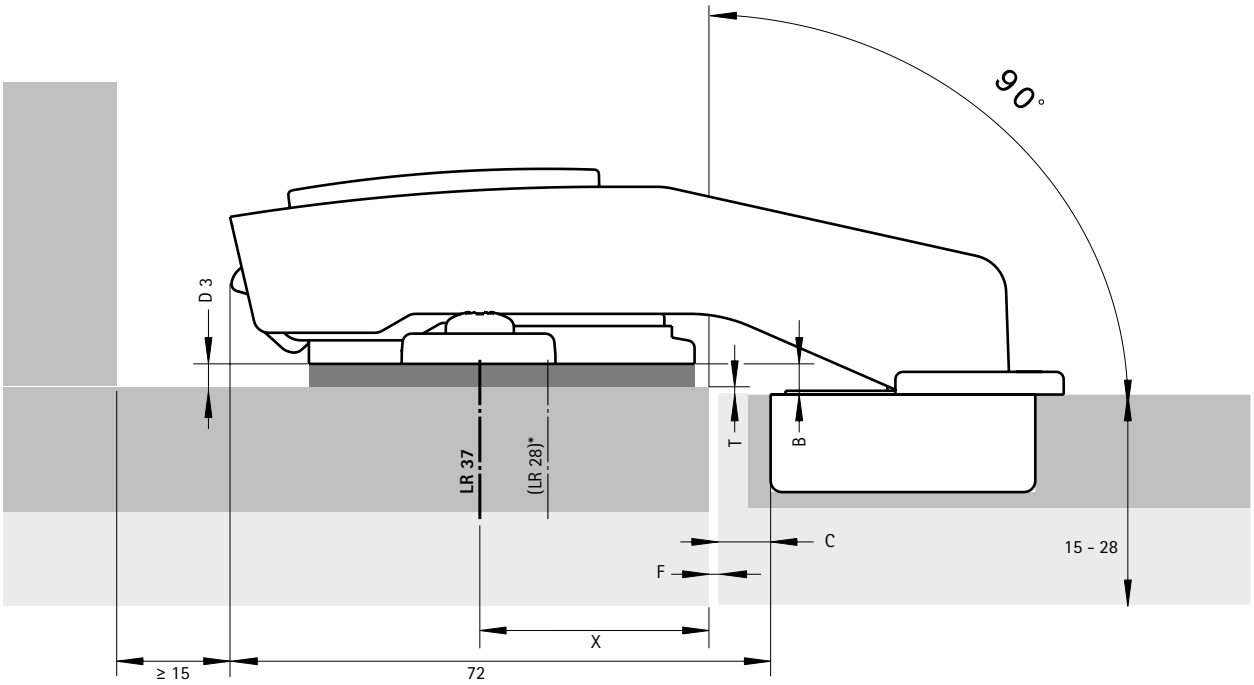

Upozornění

- Montážní podložky 88 - 99
- Příslušenství 100 - 105
- Technické informace 127 - 131

hettich.com/short/260da9

Miskový závěs s klipovou rychlomontáží

- **Sensys závěs pro dveře s hliníkovým rámem**
- **Úhel otevření 95°**

- Kvalita v souladu s EN 15570, úroveň 3
- Pro dveře s hliníkovým rámem šířky 19 mm
- Integrované seřízení naložení +2 mm, -2 mm
- Integrované seřízení hloubky +3 mm, -2 mm
- Seřízení výšky montážní podložkou
- Ocel niklovaná
- Včetně 2 upevňovacích šroubů

	naložený (Báze B 12,5 mm)	polonaložený (Báze B 3 mm)	vložený (Báze B -4 mm)
	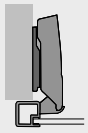	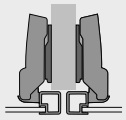	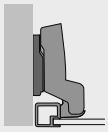

S integrovaným tlumením, se zavírací pružinou (Sensys 8638i)

Montáž misky	Vrtání ø x T mm	**naložený** **50 ks**	**polonaložený** **50 ks**	**vložený** **50 ks**
k přišroubování	-	**9 072 524**	**9 072 525**	**9 072 526**

Bez tlumení, se zavírací pružinou (Sensys 8638)

Montáž misky	Vrtání ø x T mm	**naložený** **50 ks**	**polonaložený** **50 ks**	**vložený** **50 ks**
k přišroubování	-	**9 072 527**	**9 072 528**	**9 072 529**

Bez tlumení, bez zavírací pružiny, pro dveře bez úchytky (Sensys 8668)

Montáž misky	Vrtání ø x T mm	**naložený** **50 ks**	**polonaložený** **50 ks**	**vložený** **50 ks**
k přišroubování	-	**9 072 530**	**9 072 531**	**9 072 532**

Miskový závěs s klipovou rychlomontáží

- **Sensys závěs pro dveře s hliníkovým rámem**
- **Úhel otevření 95°**

- Kvalita v souladu s EN 15570, úroveň 3
- Pro dveře s hliníkovým rámem šířky 19 mm
- Integrované seřízení naložení +2 mm, -2 mm
- Integrované seřízení hloubky +3 mm, -2 mm
- Seřízení výšky montážní podložkou
- Ocel, barva černý obsidián
- Včetně 2 upevňovacích šroubů

	naložený (Báze B 12,5 mm)
	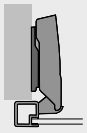

S integrovaným tlumením, se zavírací pružinou (Sensys 8638i)

		naložený	
Montáž misky	Vrtání ø x T mm	**50 ks**	**200 ks**
k přišroubování	-	**9 091 744**	**9 091 991**

Miskový závěs s klipovou rychlomontáží

- **Sensys závěs pro dveře s hliníkovým rámem**
- **Úhel otevření 95°**

Montáž

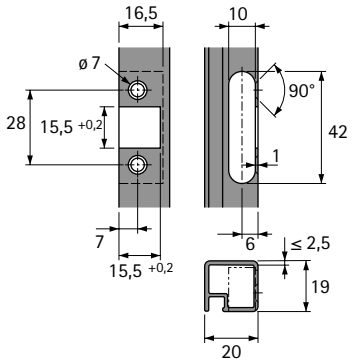

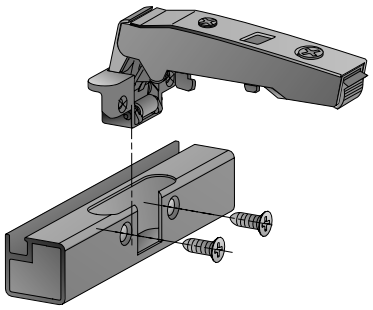

Přesah a vestavná hloubka závěsu

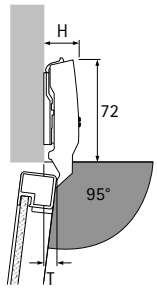

Výška závěsu H a přesah dveří T při distanci D = 0 mm

Typ naložení	H mm	T mm
naložený	25,0	8,0
polonaložený	31,0	17,5
vložený	38,0	24,5

naložený

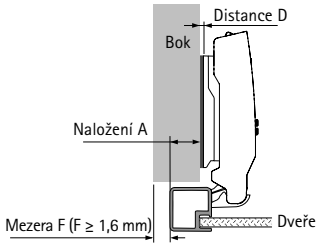

Distance D = 4,5 mm + B - A
= 4,5 mm + 12,5 mm - naložení A

Naložení mm	Distance D mm
12	5,0
13	4,0
14	3,0
15	2,0
16	1,0
17	0,0

polonaložený

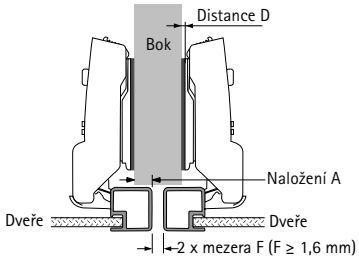

Distance D = 4,5 mm + B - A
= 4,5 mm + 3 mm - naložení A

Naložení mm	Distance D mm
0	7,5
1	6,5
2	5,5
2,5	5,0
3	4,5
4	3,5
4,5	3,0
5	2,5
6	1,5
7	0,5
7,5	0,0

vložený

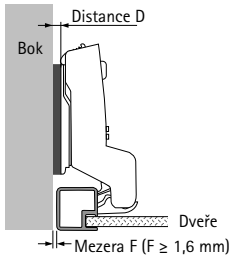

Distance D = 4,5 mm + B + F
= 4,5 mm - 4 mm + mezera

Mezera mm	Distance D mm
1,6	2,1
2	2,5
3	3,5
4	4,5
5	5,5

Upozornění

- Montážní podložky 88 - 99
- Příslušenství 100 - 105
- Technické informace 127 - 131

hettich.com/short/5e30fd

Miskový závěs s klipovou rychlomontáží

- **Sensys závěs pro dveře s hliníkovým rámem, tloušťka dveří do 32 mm**
- **Úhel otevření 95°**

New

- Kvalita v souladu s EN 15570, úroveň 2
- Pro hliníkový profil šířky do 23,5 mm
- Pro tloušťku dveří do 32 mm
- Integrované seřízení naložení +2 mm, -2 mm
- Integrované seřízení hloubky +3 mm, -2 mm
- Seřízení výšky montážní podložkou
- Ocel a zinkový odlitek, poniklováno
- Včetně 2 upevňovacích šroubů

	naložený (Báze B 12,5 mm)	polonaložený (Báze B 3 mm)	vložený (Báze B -4 mm)
	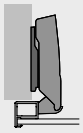	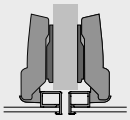	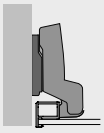

S integrovaným tlumením, se zavírací pružinou (Sensys 8631i Alu)

Montáž misky	Vrtání ø x T mm	**naložený** 200 ks	**polonaložený** 200 ks	**vložený** 200 ks
k přišroubování	-	**9 091 215**	**9 091 216**	**9 091 217**

Bez tlumení, se zavírací pružinou (Sensys 8631 Alu)

Montáž misky	Vrtání ø x T mm	**naložený** 200 ks	**polonaložený** 200 ks	**vložený** 200 ks
k přišroubování	-	**9 091 218**	**9 091 219**	**9 091 220**

Bez tlumení, bez zavírací pružiny, pro dveře bez úchytky (Sensys 8661 Alu)

Montáž misky	Vrtání ø x T mm	**naložený** 200 ks	**polonaložený** 200 ks	**vložený** 200 ks
k přišroubování	-	**9 091 221**	**9 091 222**	**9 091 223**

Miskový závěs s klipovou rychlomontáží

- **Sensys závěs pro dveře s hliníkovým rámem, tloušťka dveří do 32 mm**
- **Úhel otevření 95°**

New

- Kvalita v souladu s EN 15570, úroveň 2
- Pro hliníkový profil šířky do 23,5 mm
- Pro tloušťku dveří do 32 mm
- Integrované seřízení naložení +2 mm, -2 mm
- Integrované seřízení hloubky +3 mm, -2 mm
- Seřízení výšky montážní podložkou
- Ocel a zinkový odlitek, barva černý obsidián
- Včetně 2 upevňovacích šroubů

	naložený (Báze B 12,5 mm)	polonaložený (Báze B 3 mm)	vložený (Báze B -4 mm)
	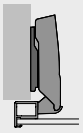	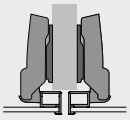	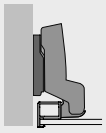

S integrovaným tlumením, se zavírací pružinou (Sensys 8631i Alu)

Montáž misky	Vrtání ø x T mm	**naložený** **200 ks**	**polonaložený** **200 ks**	**vložený** **200 ks**
k přišroubování	-	**9 091 224**	**9 091 225**	**9 091 226**

Bez tlumení, bez zavírací pružiny, pro dveře bez úchytky (Sensys 8661 Alu)

Montáž misky	Vrtání ø x T mm	**naložený** **200 ks**	**polonaložený** **200 ks**	**vložený** **200 ks**
k přišroubování	-	**9 091 230**	**9 091 231**	**9 091 232**

Miskový závěs s klipovou rychlomontáží

Sensys závěs pro dveře s hliníkovým rámem, tloušťka dveří do 32 mm

Minimální mezera na každé dveře

Tloušťka dveří mm	Šířka profilu mm 17	18	19	20	21	22	23
19	0,3	0,3	0,3	0,3	0,3	0,3	0,3
20	0,5	0,5	0,4	0,4	0,4	0,4	0,4
21	0,6	0,6	0,6	0,6	0,6	0,5	0,5
22	0,7	0,7	0,7	0,7	0,7	0,7	0,7
23	0,9	0,9	0,9	0,9	0,9	0,8	0,8
24	1,1	1,1	1,1	1,1	1,0	1,0	1,0
25	1,3	1,3	1,3	1,3	1,2	1,2	1,2
26	1,6	1,5	1,5	1,5	1,4	1,4	1,4
27	2,0	1,8	1,7	1,7	1,7	1,7	1,6
28	3,0	2,3	2,0	2,0	1,9	1,9	1,9
29	3,9	3,3	2,7	2,3	2,2	2,2	2,1
30	4,9	4,2	3,6	3,0	2,5	2,5	2,4
31	5,9	5,2	4,5	3,9	3,4	2,9	2,8
32	6,8	6,1	5,4	4,8	4,3	3,7	3,3

Pozor:

Tabulkové hodnoty se vztahují na dveře s poloměrem zaoblení hran 1 mm.

U dveří s jinými poloměry se minimální mezera mění takto:

Poloměr 0 mm:
Tabulková hodnota + 0,4 mm

Přesah a vestavná hloubka závěsu

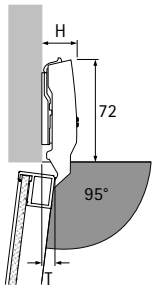

Výška závěsu H a přesah dveří T při distanci D = 0 mm šířce profilu = 20 mm

Typ naložení	H mm	T mm
naložený	24,0	12,7
polonaložený	28,3	22,2
vložený	35,3	29,2

naložený

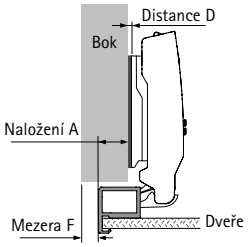

Distance D =
= šířka profilu - 3 mm - naložení A

Naložení mm	Šířka profilu mm 17	18	19	20	21	22	23
	Distance D mm						
10	4,0	5,0	6,0	7,0	8,0	9,0	10,0
11	3,0	4,0	5,0	6,0	7,0	8,0	9,0
12	2,0	3,0	4,0	5,0	6,0	7,0	8,0
13	1,0	2,0	3,0	4,0	5,0	6,0	7,0
14	0,0	1,0	2,0	3,0	4,0	5,0	6,0
15		0,0	1,0	2,0	3,0	4,0	5,0
16			0,0	1,0	2,0	3,0	4,0
17				0,0	1,0	2,0	3,0
18					0,0	1,0	2,0
19						0,0	1,0
20							0,0

polonaložený

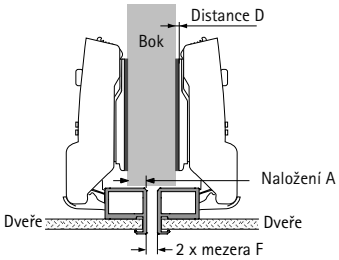

Distance D =
= šířka profilu - 12,5 mm - naložení A

Naložení mm	Šířka profilu mm 17	18	19	20	21	22	23
	Distance D mm						
0,5	4,0	5,0	6,0	7,0	8,0	9,0	10,0
1,5	3,0	4,0	5,0	6,0	7,0	8,0	9,0
2,5	2,0	3,0	4,0	5,0	6,0	7,0	8,0
3,5	1,0	2,0	3,0	4,0	5,0	6,0	7,0
4,5	0,0	1,0	2,0	3,0	4,0	5,0	6,0
5,5		0,0	1,0	2,0	3,0	4,0	5,0
6,5			0,0	1,0	2,0	3,0	4,0
7,5				0,0	1,0	2,0	3,0
8,5					0,0	1,0	2,0
9,5						0,0	1,0
10,5							0,0

vložený

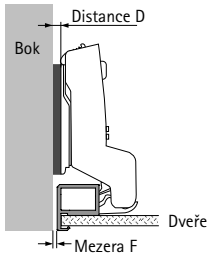

Distance D =
= šířka profilu - 19,5 mm + mezera F

Tloušťka dveří mm	Šířka profilu mm 17	18	19	20	21	22	23
	Distance D mm						
19				0,8	1,8	2,8	3,8
20				0,9	1,9	2,9	3,9
21			0,1	1,1	2,1	3,0	4,0
22			0,2	1,2	2,2	3,2	4,2
23			0,4	1,4	2,4	3,3	4,3
24			0,6	1,6	2,5	3,5	4,5
25			0,8	1,8	2,7	3,7	4,7
26		0,0	1,0	2,0	2,9	3,9	4,9
27		0,3	1,2	2,2	3,2	4,2	5,1
28	0,5	0,8	1,5	2,5	3,4	4,4	5,4
29	1,4	1,8	2,2	2,8	3,7	4,7	5,6
30	2,4	2,7	3,1	3,5	4,0	5,0	5,9
31	3,4	3,7	4,0	4,4	4,9	5,4	6,3
32	4,3	4,6	4,9	5,3	5,8	6,2	6,8

Upozornění

- Montážní podložky 88 - 99
- Příslušenství 100 - 105
- Technické informace 127 - 131

Sensys závěs pro dveře s hliníkovým rámem, tloušťka dveří do 32 mm

Geometrie profilu

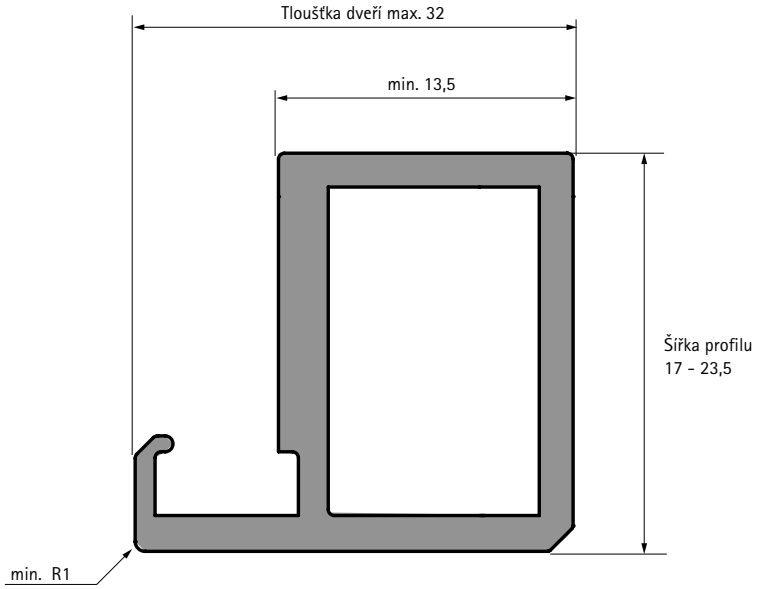

Frézování

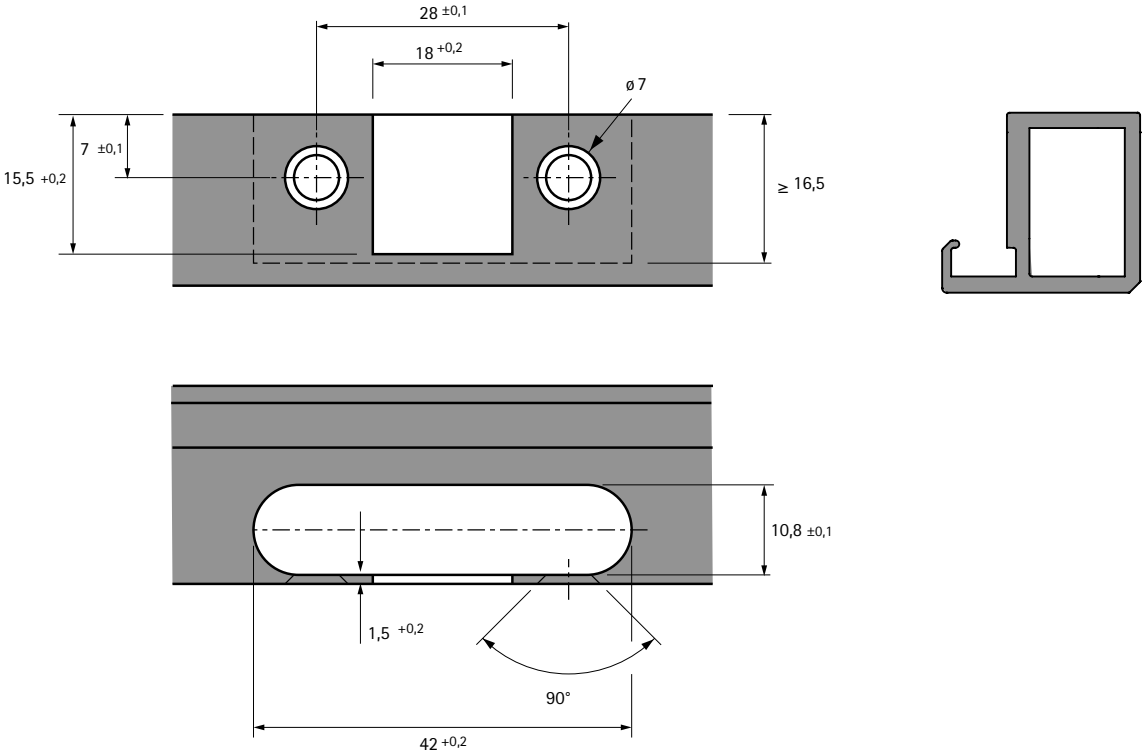

Miskový závěs s klipovou rychlomontáží

- **Závěs pro skládané dveře rohové skříně**
- **Úhel otevření 50° a 65°, vrtací obraz TH 52 x 5,5 mm**

- Kvalita v souladu s EN 15570, úroveň 2
- Pro tloušťku dveří 15 - 21 mm
- Hloubka misky 12,8 mm
- Diagonální seřízení +9,5 mm, -9,5 mm
- Integrované seřízení naložení, viz nákres
- Integrované seřízení hloubky, viz nákres
- Seřízení výšky montážní podložkou
- Ocel a zinkový odlitek, poniklováno

Vrtací obraz

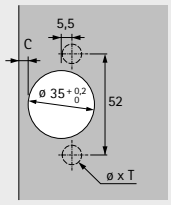

naložený
(Báze B 24 mm)

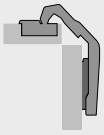

Bez zavírací pružiny (Intermat 9930)

Montáž misky	Vrtání ø x T mm	**naložený** **50 ks**
k přišroubování	-	**9 090 109**
k zalisování	ø 10 x 11	**9 090 110**
rychlomontáž Fix	ø 10 x 6	**9 090 113**
s rozpěrnými pouzdry	ø 10 x 11	**9 090 107**

Miskový závěs s klipovou rychlomontáží

- **Závěs pro skládané dveře rohové skříně**
- **Úhel otevření 50° a 65°, vrtací obraz TH 52 x 5,5 mm**

- Kvalita v souladu s EN 15570, úroveň 2
- Pro tloušťku dveří 15 - 21 mm
- Hloubka misky 12,8 mm
- Diagonální seřízení +9,5 mm, -9,5 mm
- Integrované seřízení naložení, viz nákres
- Integrované seřízení hloubky, viz nákres
- Seřízení výšky montážní podložkou
- Ocel a zinkový odlitek, barva černý obsidián

Vrtací obraz

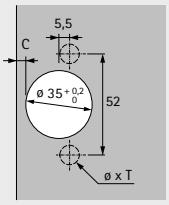

naložený
(Báze B 24 mm)

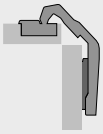

Bez zavírací pružiny (Intermat 9930)

Montáž misky	Vrtání ø x T mm	**naložený** **50 ks**
k přišroubování	-	**9 116 394**
s rozpěrnými pouzdry	ø 10 x 11	**9 116 398**

Miskový závěs s klipovou rychlomontáží

- **Závěs pro skládané dveře rohové skříně**
- **Úhel otevření 50° a 65°, vrtací obraz TB 45 x 9,5 mm**

- Kvalita v souladu s EN 15570, úroveň 2
- Pro tloušťku dveří 15 - 21 mm
- Hloubka misky 12,8 mm
- Diagonální seřízení +9,5 mm, -9,5 mm
- Integrované seřízení naložení, viz nákres
- Integrované seřízení hloubky, viz nákres
- Seřízení výšky montážní podložkou
- Ocel a zinkový odlitek, poniklováno

Vrtací obraz

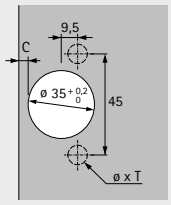

naložený
(Báze B 24 mm)

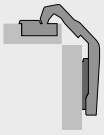

Bez zavírací pružiny (Intermat 9930)

Montáž misky	Vrtání ø x T mm	**naložený** **50 ks**
k přišroubování	-	**9 090 115**
k zalisování	ø 8 x 11	**9 090 116**
rychlomontáž Fix	ø 8 x 6	**9 090 119**
s rozpěrnými pouzdry	ø 8 x 11	**9 090 108**

Miskový závěs s klipovou rychlomontáží

- **Závěs pro skládané dveře rohové skříně**
- **Úhel otevření 50° a 65°, vrtací obraz TS 48 x 6 mm**

- Kvalita v souladu s EN 15570, úroveň 2
- Pro tloušťku dveří 15 - 21 mm
- Hloubka misky 12,8 mm
- Diagonální seřízení +9,5 mm, -9,5 mm
- Integrované seřízení naložení, viz nákres
- Integrované seřízení hloubky, viz nákres
- Seřízení výšky montážní podložkou
- Ocel a zinkový odlitek, poniklováno

Vrtací obraz

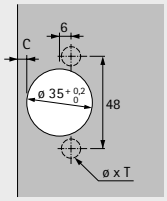

naložený
(Báze B 24 mm)

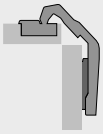

Bez zavírací pružiny (Intermat 9930)

Montáž misky	Vrtání ø x T mm	**naložený** **50 ks**
k přišroubování	-	**9 090 118**
k zalisování	ø 10 x 11	**9 090 120**
rychlomontáž Fix	ø 10 x 6	**9 090 113**
s rozpěrnými pouzdry	ø 10 x 11	**9 090 123**

Miskový závěs s klipovou rychlomontáží

- **Závěs pro skládané dveře rohové skříně**
- **Úhel otevření 50° a 65°**

Varianta A - otvory pro misky v jedněch dveřích

- Všechny otvory pro misky v jedněch dveřích
- Je možná minimální mezera mezi křídly
- Není nutné vrtání otvorů pro misku s výběhem do hrany dveří
- Obě křídla mají stejnou šířku
- Jednoduché přizpůsobení dle tloušt'ky dveří diagonálním seřízením
- Stejná kóta C na obou stranách dveří
- Vzdálenost řady otvorů na volném křídle je 37 mm
- Pro tloušťky dveří 15 - 21 mm
- Kóta C 3 - 6 mm

Varianta B - otvory pro misky v obojích dveřích

- Obě křídla jsou identická
- Není nutné vrtání otvorů pro misku s výběhem do hrany dveří
- Jednoduché přizpůsobení dle tloušt'ky dveří diagonálním seřízením
- Vzdálenost řady otvorů ve dveřích na straně korpusu je 41 mm
- Pro tloušťky dveří 15 - 21 mm
- Kóta C 3 - 6 mm

Varianta A - určení šířky dveří

Šířka dveří = šířka korpusu - mezera F - tloušťka dveří

Varianta B - určení šířky dveří

Šířka dveří = šířka korpusu - mezera F - tloušťka dveří - 5 mm

Varianta A - určení distance montážní podložky

Kóta C = 4,5 mm: distance D = 0 mm
Kóta C = 3,0 mm: distance D = 1,5 mm
Odlišné kóty C lze kompenzovat pomocí hloubkového a diagonálního seřízení.

Varianta B - určení distance montážní podložky

Kóta C = 4,5 mm: distance D = 0 mm
Kóta C = 3,0 mm: distance D = 1,5 mm
Odlišné kóty C lze kompenzovat pomocí hloubkového a diagonálního seřízení.

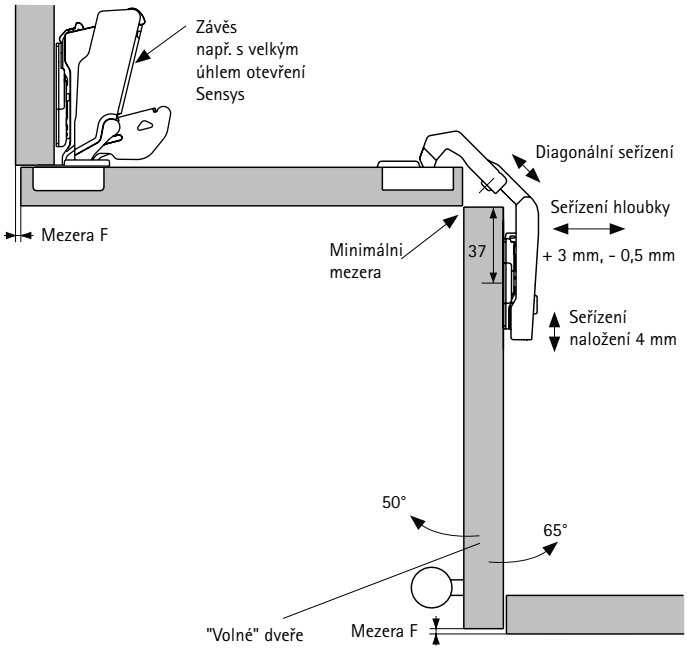

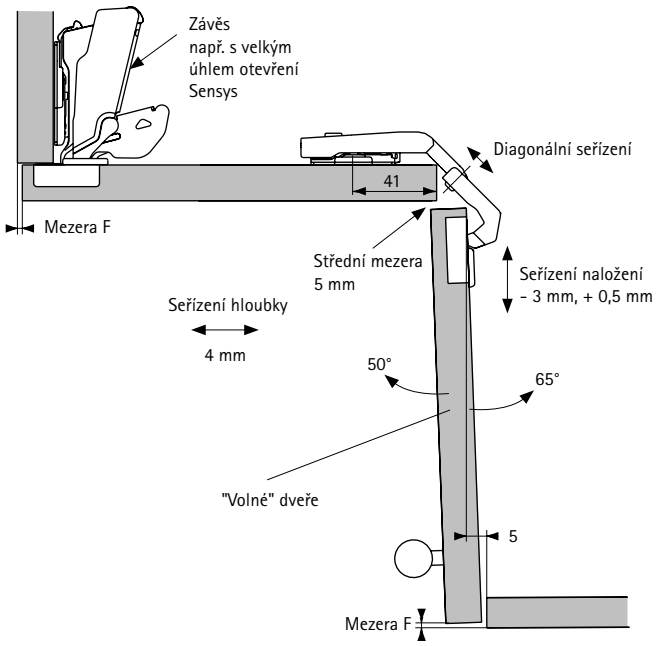

Upozornění

- Montážní podložky 88 - 99
- Příslušenství 100 - 105
- Technické informace 127 - 131

hettich.com/short/eb1de4

Miskový závěs s klipovou rychlomontáží

- **Montážní podložky se seřízením výšky pomocí oválných otvorů**
- **Pro Sensys a Intermat**

Montážní podložka k našroubování

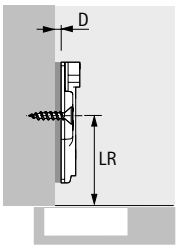

- Pro vruty se zápustnou hlavou ø 4,5 x 16 mm
- Kvalita v souladu s EN 15570, úroveň 3
- Rozteč otvorů 32 mm
- Seřízení výšky ± 3 mm pomocí oválných otvorů
- Ocel niklovaná

Vzdálenost řady otvorů LR v mm	Obj. číslo / Distance D mm					Bal.
	0,0	1,5	3,0	5,0	8,0	
28	9 071 570	9 071 571	9 071 572	9 071 573		200 ks
37	9 075 005	9 075 006	9 075 007	9 075 008	9 075 009	50 ks
37	9 071 575	9 071 576	9 071 577	9 071 578	9 071 579	200 ks

Montážní podložka k zalisování

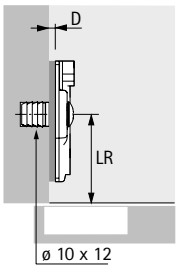

- Pro otvory ø 10 x 12 mm
- Kvalita v souladu s EN 15570, úroveň 3
- Rozteč otvorů 32 mm
- Seřízení výšky pomocí oválných otvorů ± 2 mm
- Ocel niklovaná

Vzdálenost řady otvorů LR v mm	Obj. číslo / Distance D mm				Bal.
	0,0	1,5	3,0	5,0	
37	9 071 615	9 071 616	9 071 617	9 071 618	200 ks

Montážní podložka s rozpěrnými pouzdry a speciálními vruty

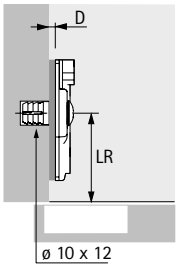

- Pro otvory ø 10 x 12 mm
- Kvalita v souladu s EN 15570, úroveň 3
- Rozteč otvorů 32 mm
- Seřízení výšky pomocí oválných otvorů ± 2 mm
- Ocel niklovaná

Vzdálenost řady otvorů LR v mm	Obj. číslo / Distance D mm					Bal.
	0,0	1,5	3,0	5,0	8,0	
28	9 071 600	9 071 601	9 071 602	9 071 603		200 ks
37	9 071 605	9 071 606	9 071 607	9 071 608	9 071 609	200 ks

Miskový závěs s klipovou rychlomontáží

- **Montážní podložky se seřízením výšky pomocí oválných otvorů**
- **Pro Sensys a Intermat**

Montážní podložka s rozpěrnými pouzdry a speciálními vruty

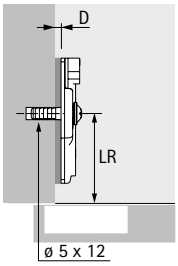

- Pro otvory ø 5 x 12 mm
- Kvalita v souladu s EN 15570, úroveň 3
- Rozteč otvorů 32 mm
- Seřízení výšky ± 2 mm pomocí oválných otvorů
- Ocel niklovaná

Vzdálenost řady otvorů LR v mm	Obj. číslo / Distance D mm				Bal.
	0,0	1,5	3,0	5,0	
37	**9 071 595**	**9 071 596**	**9 071 597**	**9 071 598**	200 ks

Montážní podložka s předmontovanými eurošrouby

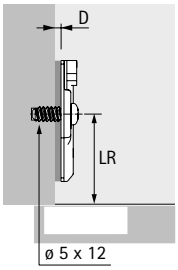

- Pro otvory ø 5 x 12 mm
- Kvalita v souladu s EN 15570, úroveň 3
- Rozteč otvorů 32 mm
- Seřízení výšky ± 3 mm pomocí oválných otvorů
- Ocel niklovaná

Vzdálenost řady otvorů LR v mm	Obj. číslo / Distance D mm					Bal.
	0,0	1,5	3,0	5,0	8,0	
28	**9 071 620**	**9 071 621**	**9 071 622**	**9 071 623**		200 ks
37	**9 075 055**	**9 075 056**	**9 075 057**	**9 075 058**	**9 075 059**	50 ks
37	**9 071 625**	**9 071 626**	**9 071 627**	**9 071 628**	**9 071 629**	200 ks

Montážní podložka "Hettich Direkt" s naváděcími čepy a speciálními vruty

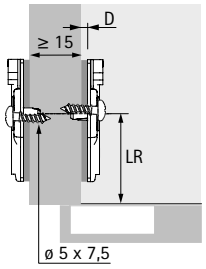

- Pro otvory ø 5 x 7,5 mm
- Kvalita v souladu s EN 15570, úroveň 2
- Rozteč otvorů 32 mm
- Polonaložené dveře od tloušťky boku 15 mm
- Seřízení výšky ± 2 mm pomocí oválných otvorů
- Ocel niklovaná

Vzdálenost řady otvorů LR v mm	Obj. číslo / Distance D mm				Bal.
	0,0	1,5	3,0	5,0	
37	**9 071 585**	**9 071 586**	**9 071 587**	**9 071 588**	200 ks

Miskový závěs s klipovou rychlomontáží

- **Montážní podložky se seřízením výšky pomocí oválných otvorů**
- **Pro Sensys a Intermat**

Montážní podložky s naváděcími čepy a speciálními vruty

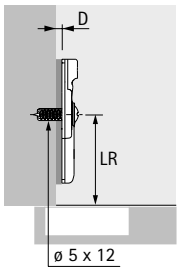

- Pro otvory ø 5 x 12 mm
- Kvalita v souladu s EN 15570, úroveň 2
- Rozteč otvorů 25 mm
- Seřízení výšky ± 2 mm pomocí oválných otvorů
- Ocel niklovaná

Vzdálenost řady otvorů LR v mm	Obj. číslo / Distance D mm			Bal.
	0,0	1,5	3,0	
37	**9 106 980**	**9 106 981**	**9 106 982**	200 ks

Lineární montážní podložka k přišroubování

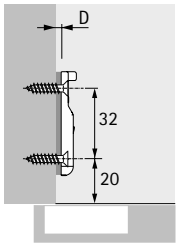

- Pro vruty se zápustnou hlavou ø 3,5 x 16 mm
- Kvalita v souladu s EN 15570, úroveň 3
- Seřízení výšky ± 1,6 mm pomocí oválných otvorů
- Zinkový odlitek niklovaný

Vzdálenost řady otvorů LR v mm	Obj. číslo / Distance D mm		Bal.
	0,5	3,0	
20	**9 088 244**	**9 088 245**	50 ks

Lineární montážní podložka k zalisování

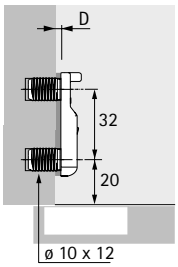

- Pro otvor ø 10 x 12 mm
- Kvalita v souladu s EN 15570, úroveň 3
- Seřízení výšky ± 1,6 mm pomocí oválných otvorů
- Zinkový odlitek niklovaný

Vzdálenost řady otvorů LR v mm	Obj. číslo / Distance D mm		Bal.
	0,5	3,0	
20	**9 088 242**	**9 088 243**	50 ks

Miskový závěs s klipovou rychlomontáží

- **Montážní podložky se seřízením výšky pomocí oválných otvorů**
- **Pro Sensys**

Montážní podložka Face-Frame k přišroubování

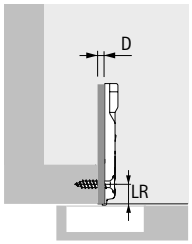

- Pro vruty se zápustnou hlavou ø 4 x 20 mm
- Kvalita v souladu s EN 15570, úroveň 3
- Rozteč otvorů 40 mm
- Seřízení výšky ± 2 mm pomocí oválných otvorů
- Lze použít pouze se závěsy Sensys
- Zinkový odlitek niklovaný

Vzdálenost řady otvorů LR v mm	Obj. číslo / Distance D mm		Bal.
	0,0	4,5	
9,5	**9 088 246**	**9 088 248**	50 ks
9,5	**9 084 930**	**9 084 931**	200 ks

Miskový závěs s klipovou rychlomontáží

- **Montážní podložky s přímým seřízením výšky excentrem**
- **Pro Sensys a Intermat**

Montážní podložka k zalisování

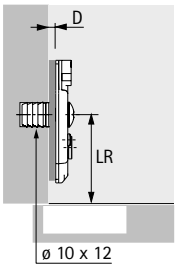

- Pro otvory ø 10 x 12 mm
- Kvalita v souladu s EN 15570, úroveň 3
- Rozteč otvorů 32 mm
- Přímé seřízení výšky excentrem ± 2 mm
- Ocel niklovaná

Vzdálenost řady otvorů LR v mm	Obj. číslo / Distance D mm				Bal.
	0,0	1,5	3,0	5,0	
37	**9 071 680**	**9 071 681**	**9 071 682**	**9 071 683**	200 ks

Montážní podložka s rozpěrnými pouzdry a speciálními vruty

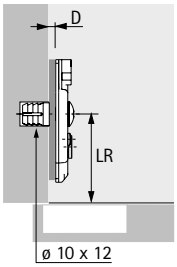

- Pro otvory ø 10 x 12 mm
- Kvalita v souladu s EN 15570, úroveň 3
- Rozteč otvorů 32 mm
- Přímé seřízení výšky excentrem ± 2 mm
- Ocel niklovaná

Vzdálenost řady otvorů LR v mm	Obj. číslo / Distance D mm				Bal.
	0,0	1,5	3,0	5,0	
37	**9 071 660**	**9 071 661**	**9 071 662**	**9 071 663**	200 ks

Montážní podložka s rozpěrnými pouzdry a speciálními vruty

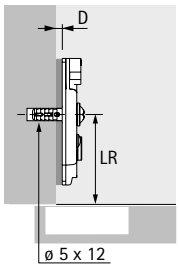

- Pro otvory ø 5 x 12 mm
- Kvalita v souladu s EN 15570, úroveň 3
- Rozteč otvorů 32 mm
- Přímé seřízení výšky excentrem ± 2 mm
- Ocel niklovaná

Vzdálenost řady otvorů LR v mm	Obj. číslo / Distance D mm				Bal.
	0,0	1,5	3,0	5,0	
37	**9 075 070**	**9 075 071**	**9 075 072**	**9 075 073**	50 ks
37	**9 071 655**	**9 071 656**	**9 071 657**	**9 071 658**	200 ks

Miskový závěs s klipovou rychlomontáží

- **Montážní podložky s přímým seřízením výšky excentrem**
- **Pro Sensys a Intermat**

Montážní podložka s předmontovanými vruty

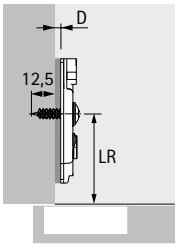

- Pro otvory max. ø 2,5 mm
- Kvalita v souladu s EN 15570, úroveň 3
- Rozteč otvorů 32 mm
- Přímé seřízení výšky excentrem ± 2 mm
- Ocel niklovaná

Vzdálenost řady otvorů LR v mm	Obj. číslo / Distance D mm				Bal.
	0,0	1,5	3,0	5,0	
37	9 075 085	9 075 086	9 075 087	9 075 088	50 ks
37	9 071 670	9 071 671	9 071 672	9 071 673	200 ks

Montážní podložka s předmontovanými eurošrouby

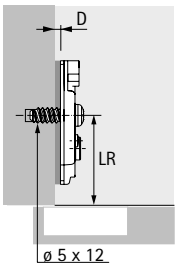

- Pro otvory ø 5 x 12 mm
- Kvalita v souladu s EN 15570, úroveň 3
- Rozteč otvorů 32 mm
- Přímé seřízení výšky excentrem ± 2 mm
- Ocel niklovaná

Vzdálenost řady otvorů LR v mm	Obj. číslo / Distance D mm				Bal.
	0,0	1,5	3,0	5,0	
37	9 075 080	9 075 081	9 075 082	9 075 083	50 ks
37	9 071 665	9 071 666	9 071 667	9 071 668	200 ks

Montážní podložka s předmontovanými eurošrouby

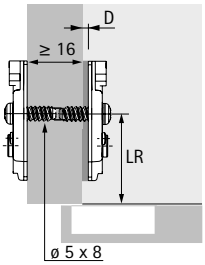

- Pro otvory ø 5 x 8 mm
- Kvalita v souladu s EN 15570, úroveň 3
- Rozteč otvorů 32 mm
- Polonaložené dveře od tloušťky boku 16 mm
- Přímé seřízení výšky excentrem ± 2 mm
- Ocel niklovaná

Vzdálenost řady otvorů LR v mm	Obj. číslo / Distance D mm				Bal.
	0,0	1,5	3,0	5,0	
37	9 075 060	9 075 061	9 075 062	9 075 063	50 ks
37	9 071 645	9 071 646	9 071 647	9 071 648	200 ks

Miskový závěs s klipovou rychlomontáží

- **Montážní podložky s přímým seřízením výšky excentrem**
- **Pro Sensys a Intermat**

Montážní podložka "Hettich Direkt" s naváděcími čepy a speciálními vruty

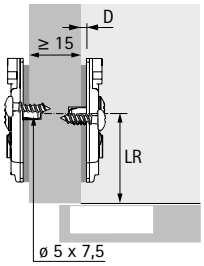

- Pro otvory ø 5 x 7,5 mm
- Kvalita v souladu s EN 15570, úroveň 2
- Rozteč otvorů 32 mm
- Polonaložené dveře od tloušťky boku 15 mm
- Přímé seřízení výšky excentrem ± 2 mm
- Ocel niklovaná

Vzdálenost řady otvorů LR v mm	Obj. číslo / Distance D mm				Bal.
	0,0	1,5	3,0	5,0	
37	**9 075 065**	**9 075 066**	**9 075 067**	**9 075 068**	50 ks
37	**9 071 650**	**9 071 651**	**9 071 652**	**9 071 653**	200 ks

Lineární montážní podložka k přišroubování

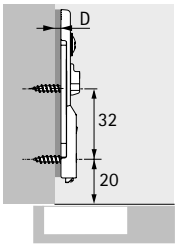

- Pro vruty se zápustnou hlavou ø 3,5 x 16 mm
- Kvalita v souladu s EN 15570, úroveň 3
- Přímé seřízení výšky excentrem ± 2 mm
- Ocel niklovaná

Vzdálenost řady otvorů LR v mm	Obj. číslo / Distance D mm		Bal.
	1,5	3,0	
20	**9 117 341**	**9 117 342**	50 ks
20	**9 308 078**	**9 308 079**	200 ks

Lineární montážní podložka k zalisování

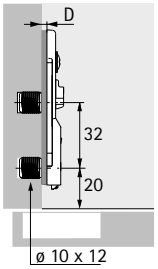

- Pro otvory ø 10 x 12 mm
- Kvalita v souladu s EN 15570, úroveň 3
- Přímé seřízení výšky excentrem ± 2 mm
- Ocel niklovaná

Vzdálenost řady otvorů LR v mm	Obj. číslo / Distance D mm		Bal.
	1,5	3,0	
20	**9 117 344**	**9 117 388**	50 ks
20	**9 308 080**		200 ks

Miskový závěs s klipovou rychlomontáží

- **Montážní podložky s přímým seřízením výšky excentrem**
- **Pro Sensys a Intermat**

Lineární montážní podložka s předmontovanými eurošrouby

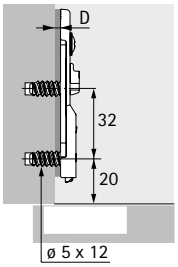

- Pro otvory ø 5 x 12 mm
- Kvalita v souladu s EN 15570, úroveň 3
- Přímé seřízení výšky excentrem ± 2 mm
- Ocel niklovaná

Vzdálenost řady otvorů LR v mm	Obj. číslo / Distance D mm		Bal.
	1,5	3,0	
20	**9 133 874**	**9 133 875**	50 ks

Montážní podložka Face-Frame k přišroubování

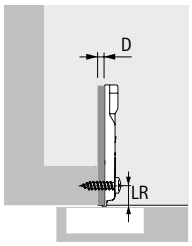

- Pro vruty s plochou hlavou ø 4 x 20 mm
- Kvalita v souladu s EN 15570, úroveň 3
- Rozteč otvorů 40 mm
- Přímé seřízení výšky excentrem ± 2 mm
- Ocel niklovaná

Vzdálenost řady otvorů LR v mm	Obj. číslo / Distance D mm		Bal.
	0,0	4,5	
9,5	**9 090 882**	**9 090 884**	50 ks

Miskový závěs s klipovou rychlomontáží

- **Montážní podložky se seřízením výšky pomocí oválných otvorů**
- **Pro Sensys, barva černý obsidián**

Montážní podložka s předmontovanými eurošrouby

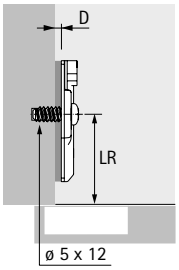

- Pro otvory ø 5 x 12 mm
- Kvalita v souladu s EN 15570, úroveň 3
- Rozteč otvorů 32 mm
- Seřízení výšky ± 3 mm pomocí oválných otvorů
- Ocel, barva černý obsidián

Vzdálenost řady otvorů LR v mm	Obj. číslo / Distance D mm				Bal.
	0,0	1,5	3,0	5,0	
37	**9 091 799**	**9 091 800**	**9 091 801**	**9 091 802**	50 ks
37	**9 307 977**	**9 307 978**	**9 307 979**		200 ks

Montážní podložka "Hettich Direkt" s naváděcími čepy a speciálními vruty

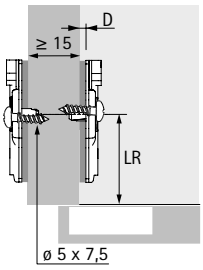

- Pro otvory ø 5 x 7,5 mm
- Kvalita v souladu s EN 15570, úroveň 2
- Rozteč otvorů 32 mm
- Polonaložené dveře od tloušťky boku 15 mm
- Seřízení výšky ± 2 mm pomocí oválných otvorů
- Ocel, barva černý obsidián

Vzdálenost řady otvorů LR v mm	Obj. číslo / Distance D mm				Bal.
	0,0	1,5	3,0	5,0	
37	**9 091 807**	**9 091 808**	**9 091 809**	**9 091 810**	50 ks

Lineární montážní podložka k přišroubování

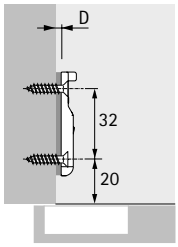

- Pro vruty se zápustnou hlavou ø 3,5 x 16 mm
- Kvalita v souladu s EN 15570, úroveň 3
- Seřízení výšky ± 1,6 mm pomocí oválných otvorů
- Zinkový odlitek, barva černý obsidián

Vzdálenost řady otvorů LR v mm	Obj. číslo / Distance D mm		Bal.
	0,5	3,0	
20	**9 091 815**	**9 091 816**	50 ks
20	**9 308 038**		200 ks

Miskový závěs s klipovou rychlomontáží

- **Montážní podložky s přímým seřízením výšky excentrem**
- **Pro Sensys, barva černý obsidián**

Montážní podložka s předmontovanými eurošrouby

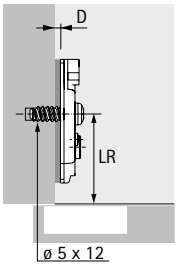

- Pro otvory ø 5 x 12 mm
- Kvalita v souladu s EN 15570, úroveň 3
- Rozteč otvorů 32 mm
- Přímé seřízení výšky excentrem ± 2 mm
- Ocel, barva černý obsidián

Vzdálenost řady otvorů LR v mm	Obj. číslo / Distance D mm				Bal.
	0,0	1,5	3,0	5,0	
37	**9 091 803**	**9 091 804**	**9 091 805**	**9 091 806**	50 ks
37	**9 308 021**	**9 308 022**	**9 308 023**		200 ks

Montážní podložka "Hettich Direkt" s naváděcími čepy a speciálními vruty

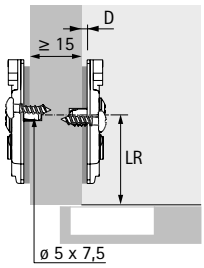

- Pro otvory ø 5 x 7,5 mm
- Kvalita v souladu s EN 15570, úroveň 2
- Rozteč otvorů 32 mm
- Polonaložené dveře od tloušťky boku 15 mm
- Přímé seřízení výšky excentrem ± 2 mm
- Ocel, barva černý obsidián

Vzdálenost řady otvorů LR v mm	Obj. číslo / Distance D mm				Bal.
	0,0	1,5	3,0	5,0	
37	**9 091 811**	**9 091 812**	**9 091 813**	**9 091 814**	50 ks
37	**9 308 024**	**9 308 035**	**9 308 036**		200 ks

Lineární montážní podložka k přišroubování

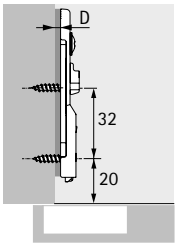

- Pro vruty se zápustnou hlavou ø 3,5 x 16 mm
- Kvalita v souladu s EN 15570, úroveň 3
- Přímé seřízení výšky excentrem ± 2 mm
- Ocel, barva černý obsidián

Vzdálenost řady otvorů LR v mm	Obj. číslo / Distance D mm		Bal.
	1,5	3,0	
20	**9 117 471**	**9 117 472**	50 ks
20	**9 308 077**		200 ks

Miskový závěs s klipovou rychlomontáží

- **Montážní podložky se seřízením výšky pomocí oválných otvorů**
- **Pro Novisys, Sensys a Intermat**

New

Montážní podložka k přišroubování

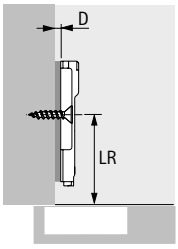

- Pro vruty se zápustnou hlavou ø 4,5 x 16 mm
- Kvalita v souladu s EN 15570, úroveň 3
- Rozteč otvorů 32 mm
- Seřízení výšky ± 3 mm pomocí oválných otvorů
- Ocel niklovaná

Vzdálenost řady otvorů LR v mm	Obj. číslo / Distance D mm				Bal.
	0,0	1,5	3,0	5,0	
37	9 313 860	9 313 873	9 313 885	9 313 897	200 ks

Montážní podložka k zalisování

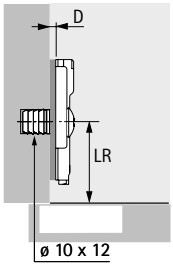

- Pro otvory ø 10 x 12 mm
- Kvalita v souladu s EN 15570, úroveň 3
- Rozteč otvorů 32 mm
- Seřízení výšky ± 2 mm pomocí oválných otvorů
- Ocel niklovaná

Vzdálenost řady otvorů LR v mm	Obj. číslo / Distance D mm				Bal.
	0,0	1,5	3,0	5,0	
37	9 313 863	9 313 876	9 313 888	9 313 900	200 ks

Montážní podložka s rozpěrnými pouzdry a speciálními vruty

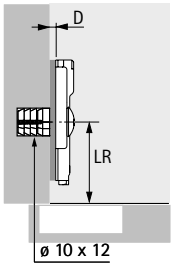

- Pro otvory ø 10 x 12 mm
- Kvalita v souladu s EN 15570, úroveň 3
- Rozteč otvorů 32 mm
- Seřízení výšky ± 2 mm pomocí oválných otvorů
- Ocel niklovaná

Vzdálenost řady otvorů LR v mm	Obj. číslo / Distance D mm				Bal.
	0,0	1,5	3,0	5,0	
37	9 313 864	9 313 877	9 313 889	9 313 901	200 ks

Miskový závěs s klipovou rychlomontáží

- **Montážní podložky se seřízením výšky pomocí oválných otvorů**
- **Pro Novisys, Sensys a Intermat**

New

Montážní podložka s rozpěrnými pouzdry a speciálními vruty

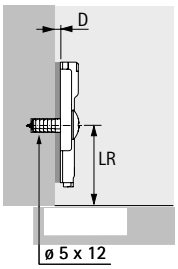

- Pro otvory ø 5 x 12 mm
- Kvalita v souladu s EN 15570, úroveň 3
- Rozteč otvorů 32 mm
- Seřízení výšky ± 2,5 mm pomocí oválných otvorů
- Ocel niklovaná

Vzdálenost řady otvorů LR v mm	Obj. číslo / Distance D mm				Bal.
	0,0	1,5	3,0	5,0	
37	9 313 865	9 313 878	9 313 890	9 313 902	200 ks

Montážní podložka s předmontovanými eurošrouby

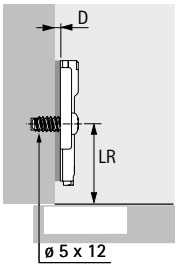

- Pro otvory ø 5 x 12 mm
- Kvalita v souladu s EN 15570, úroveň 3
- Rozteč otvorů 32 mm
- Seřízení výšky ± 3 mm pomocí oválných otvorů
- Ocel niklovaná

Vzdálenost řady otvorů LR v mm	Obj. číslo / Distance D mm				Bal.
	0,0	1,5	3,0	5,0	
37	9 313 861	9 313 874	9 313 886	9 313 898	200 ks

Montážní podložka "Hettich Direkt" s naváděcími čepy a speciálními vruty

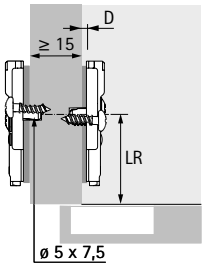

- Pro otvory ø 5 x 7,5 mm
- Kvalita v souladu s EN 15570, úroveň 2
- Rozteč otvorů 32 mm
- Polonaložené dveře od tloušťky boku 15 mm
- Seřízení výšky ± 2,5 mm pomocí oválných otvorů
- Ocel niklovaná

Vzdálenost řady otvorů LR v mm	Obj. číslo / Distance D mm				Bal.
	0,0	1,5	3,0	5,0	
37	9 313 862	9 313 875	9 313 887	9 313 899	200 ks

Podložka pod paralelní adaptér

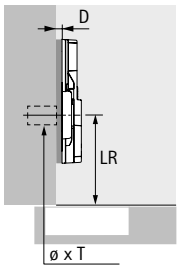

- Používá se ve spojení s paralelním adaptérem
- Kvalita v souladu s EN 15570, úroveň 3
- K použití v řadě otvorů (LR) 28 nebo 37 mm od přední hrany
- Lze použít pouze s paralelním adaptérem
- Rozteč otvorů 32 mm
- Výškové seřízení pomocí oválných otvorů ± 3 mm (varianty k přišroubování nebo s předmontovanými eurošrouby)
- Výškové seřízení pomocí oválných otvorů ± 2 mm (varianty s rozpěrnými pouzdry)
- Zinkový odlitek niklovaný

Typ montáže	Vrtání ø x T mm	**Obj. číslo / Distance D mm**			Bal.
		0,0	**1,5**	**3,0**	
k přišroubování vruty s plochou hlavou ø 4,5 x 16 mm	-	**9 106 989**	**9 106 990**	**9 106 991**	50 ks
s rozpěrnými pouzdry	ø 10 x 12	**9 106 983**	**9 106 984**	**9 106 985**	50 ks
s předmontovanými eurošrouby	ø 5 x 12	**9 106 986**	**9 106 987**	**9 106 988**	50 ks

Paralelní adaptér

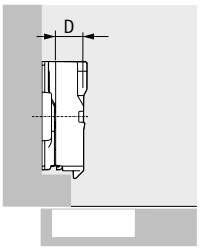

- K přišroubování na podložku pod paralelní adaptér
- Při použití s podložkou pod paralelní adaptér lze realizovat distanci až 25 mm
- Včetně upevňovacího šroubu
- Doporučujeme zkušební montáž
- Zinkový odlitek niklovaný

Distance D mm	**Obj. číslo**	Bal.
8,0	**9 072 537**	50 ks
12,0	**9 072 538**	50 ks
22,0	**9 072 539**	50 ks

Úhlové podložky k montážním podložkám

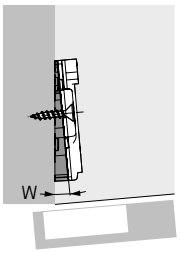

- Pro realizaci úhlových řešení
- Doporučujeme zkušební montáž
- Plast antracitový

Úhel W°	**Obj. číslo**	Bal.
-5	**9 237 120**	50 ks

Lze použít pouze s montážními podložkami LR37 k přišroubování; délka vrutu závisí na konkrétní konstrukci

Úhlové podložky k montážním podložkám

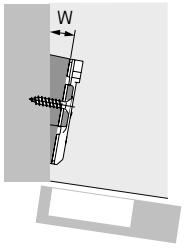

- Pro realizaci úhlových řešení
- Úhlovou podložku 5° lze stohovat na ostaní úhlové podložky
- Doporučujeme zkušební montáž
- Zinkový odlitek niklovaný

Úhel W°	Obj. číslo	Bal.
5	**9 072 533**	50 ks
10	**9 072 534**	50 ks
15	**9 072 535**	50 ks
20	**9 072 536**	50 ks

Lze použít pouze s montážními podložkami LR37 k přišroubování; délka vrutu závisí na konkrétní konstrukci

Adaptér pro vložené dveře do čelního rámu

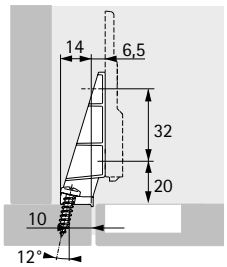

- Pro realizaci vložených dveří na skříních s čelním rámem
- Kvalita v souladu s EN 15570, úroveň 3
- K použití s lineární montážní podložkou k přišroubování a závěsem pro polonaložené dveře.
- Připevnění na čelní rám vruty s plochou hlavou ø 4 x 20 mm
- Montážní podložka se připevňuje na adaptér speciálními samořeznými šrouby ø 4 x 12 mm (obj. č.. 9 076 418 / 100 ks)
- Zinkový odlitek niklovaný

Obj. číslo	Bal.
9 227 315	50 ks

Krytka pro ramínko závěsu Sensys

- Lze použít se všemi závěsy Sensys s výjimkou závěsů Sensys s velkým úhlem otevření
- Krytky lze na vyžádání dodat s vyraženým nebo vytištěným individuálním logem
- Ocel niklovaná

Provedení	Obj. č. / Bal.		
	50 ks	200 ks	2000 ks
Bez loga	**9 088 249**	**9 082 612**	**9 089 666**
S vyraženým logem Hettich	**9 088 250**	**9 082 774**	**9 089 667**

Krytka pro ramínko závěsu Sensys

- Lze použít se všemi závěsy Sensys s výjimkou závěsů Sensys s velkým úhlem otevření
- Krytky lze na vyžádání dodat s vyraženým nebo vytištěným individuálním logem
- Ocel, barva černý obsidián

Provedení	Obj. č. / Bal.	
	50 ks	200 ks
Bez loga	**9 091 820**	**9 308 181**
S vyraženým logem Hettich	**9 091 821**	**9 308 182**

Krytka pro ramínko závěsu Sensys (závěsy s velkým úhlem otevření)

- Lze použít pro všechny závěsy Sensys s velkým úhlem otevření
- Krytky s individuálním potiskem lze dodat na vyžádání
- Plast antracitový

Provedení	**Obj. číslo**	Bal.
Bez loga	**9 099 870**	50 ks
Potištěno logem Hettich	**9 099 871**	50 ks

Krytka pro misku závěsu Sensys

- Lze použít pro závěsy s miskou v designu Sensys
- Lze použít pro všechny varianty upevnění kromě Fix a kromě předmontovaných vrutů
- Ocel niklovaná

Provedení	**Obj. č. / Bal.**		
	50 ks	**200 ks**	**1000 ks**
Pro vrtací obraz TH / TS	**9 088 251**	**9 082 614**	**9 089 664**
Pro vrtací obraz TB	**9 088 252**	**9 084 924**	**9 089 665**

Krytka pro misku závěsu Sensys

- Lze použít pro závěsy s miskou v designu Sensys
- Ocel, barva černý obsidián

Provedení	**Obj. č. / Bal.**	
	50 ks	**200 ks**
Pro vrtací obraz TH / TS	**9 091 822**	**9 308 183**

Tlumení otevírání pro závěs Sensys s velkým úhlem otevření

- Lze použít pro závěsy Sensys s velkým úhlem otevření a integrovaným tlumením
- Nelze kombinovat s omezovačem úhlu otevření
- Plast antracitový

Typ naložení	**Obj. číslo**	Bal.
naložený	**9 100 037**	50 ks
polonaložený	**9 100 116**	50 ks

Adaptér pro zmenšení hloubky otvoru pro misku

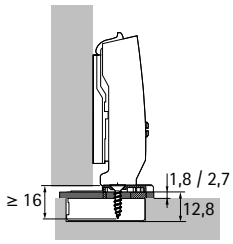

- Pro zmenšení potřebné hloubky vrtání pro misky u tenkých nebo silně zaoblených dveří
- Lze použít s miskou závěsu k přišroubování
- Mezera mezi korpusem a dveřmi se zvětší o tloušťku adaptéru
- Upevnění pomocí vrutů se zápustnou hlavou ø 4 x 16 mm
- Plast transparentní

Provedení	Obj. číslo / tloušťka / bal.		Obj. číslo / tloušťka / bal.	
	1,8 mm / 50 ks	2,7 mm / 50 ks	1,8 mm / 200 ks	1,8 mm / 2000 ks
Pro vrtací obraz TH, TS	9 073 595	9 073 596	9 072 980	9 071 440
Pro vrtací obraz TB	9 073 597	9 073 598		

Omezovač úhlu otevření pro závěs Sensys 110°

- Omezovač z 110° na 85°
- K omezení úhlu otevření dveří, pro zamezení kolize s jinými prvky
- Tím lze předejít možnému poškození dveří
- Plast bílý

Obj. č. / Bal.	
50 ks	200 ks
9 072 540	9 071 468

Omezovač úhlu otevření pro závěs Sensys 110°

- Omezovač z 110° na 90°
- K omezení úhlu otevření dveří, pro zamezení kolize s jinými prvky
- Tím lze předejít možnému poškození dveří
- Plast šedý

Obj. číslo	Bal.
9 072 354	50 ks

Omezovač úhlu otevření pro Sensys na dveře s velkou tloušťkou

- Omezovač z 95° na 85°
- K omezení úhlu otevření dveří, pro zamezení kolize s jinými prvky
- Tím lze předejít možnému poškození dveří
- Ocel

Obj. č. / Bal.	
50 ks	200 ks
9 103 006	9 100 039

Omezovač úhlu otevření pro Sensys na dveře s malou tloušťkou

- Omezovač z 110° na 85°
- K omezení úhlu otevření dveří, pro zamezení kolize s jinými prvky
- Tím lze předejít možnému poškození dveří
- Plast antracitový

Obj. číslo	Bal.
9 076 440	50 ks

Omezovač úhlu otevření pro Sensys s velkým úhlem otevření

- Omezovač ze 165° na 105° nebo 120°
- K omezení úhlu otevření dveří, pro zamezení kolize s jinými prvky
- Tím lze předejít možnému poškození dveří
- Plast antracitový

Obj. číslo	Bal.
9 090 756	50 ks

Omezovač úhlu otevření pro Sensys s velkým úhlem otevření

- Omezovač ze 165° na 90° nebo 135°
- K omezení úhlu otevření dveří, pro zamezení kolize s jinými prvky
- Tím lze předejít možnému poškození dveří
- Plast antracitový

Obj. číslo	Bal.
9 090 864	50 ks

Omezovač úhlu otevření pro úhlové závěsy Sensys

- Omezovač z 95° na 85°
- K omezení úhlu otevření dveří, pro zamezení kolize s jinými prvky
- Tím lze předejít možnému poškození dveří
- Plast černý

Obj. číslo	Bal.
9 072 541	50 ks

Omezovač úhlu otevření pro Sensys na dveře s hliníkovým rámem

- Omezovač z 95° na 85°
- K omezení úhlu otevření dveří, pro zamezení kolize s jinými prvky
- Tím lze předejít možnému poškození dveří
- Plast černý

Obj. číslo	Bal.
9 072 542	50 ks

Montážní pomůcka pro omezovač úhlu otevření

- Lze použít s těmito omezovači úhlu utevření
  - Obj. č. 9 072 540 pro závěsy Sensys 110°
  - Obj. č. 9 072 354 pro závěsy Sensys 110°
  - Obj. č. 9 072 541 pro závěs Sensys s velkým úhlem otevření

Obj. číslo	Bal.
9 081 657	100 ks

Upevňovací šroub

- Samořezný šroub se zápustnou hlavou
- Pro použití se závěsy a montážními podložkami k přišroubování v kombinaci s tvrdými materiály, jako například minerální látky nebo kompaktní desky.
- Není určen pro použití do materiálů na bázi dřeva.
- Ocel niklovaná

Provedení	**Obj. číslo**	Bal.
Pro otvory ø 3,6 x 8 mm	**9 217 435**	100 ks
Pro otvory ø 5 x 8 mm	**9 238 321**	100 ks

Upevňovací šroub

- Samořezný šroub se zápustnou hlavou ø 4 x 12 mm
- K vzájemnému sešroubování kování, např. závěs na adaptér k přilepení nebo montážní podložku na adaptér pro vložené dveře do čelního rámu
- Není určen pro použití do materiálů na bázi dřeva.
- Ocel niklovaná

Položka	**Obj. číslo**	Bal.
Upevňovací šroub	**9 076 418**	100 ks

Dokonalá transparentnost

Nábytek se skleněnými prvky vnese do každého interiéru nádech elegance. Závěsy Sensys pro skleněné konstrukce díky malým rozměrům lepených prvků zajistí dokonalý puristický vzhled. Ať již celoskleněné vitríny nebo moderní kombinace skla a dřevěných materiálů - tyto závěsy decentně doladí design nábytku. Díky montáži lepením můžete suverénně vyrábět dveře s mimořádným designem.

Sensys k nalepení na sklo samozřejmě nabízí osvědčené komfortní funkce závěsů Sensys.

Líbivý vzhled a bezpečný pohyb:
Integrované tlumení zajistí měkké a bezpečné zavírání skleněných dveří.

Vytvořte atraktivní kombinace:
Sensys pro skleněné konstrukce lze snadno kombinovat s ostatními doplňky z rodiny Sensys.

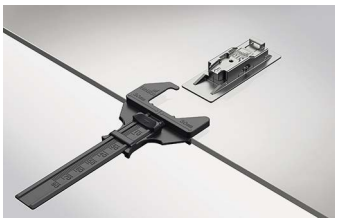

Přesná montáž:
Praktická pomůcka usnadní přesnou montáž misky i montážních podložek.

hettich.com/short/59c98b

Zjistěte více:
Inspiraci a další podrobnosti o výrobcích naleznete na našich webových stránkách.

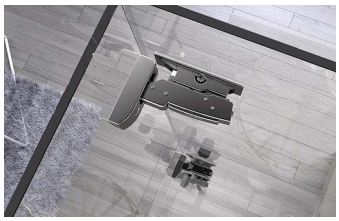

Sensys s integrovaným tlumením na sklo
Přehled sortimentu / Přehled použití 108

Použití na skleněný bok a dveře
▸ Naložené dveře 116 – 119
▸ Vložené dveře 120 – 121

Použití na skleněné dveře
▸ Naložené dveře 116 – 119
▸ Vložené dveře 120 – 123

Použití na skleněný bok
▸ Naložené dveře 125
▸ Vložené dveře 126

▸ Montážní podložky 88 – 99
▸ Příslušenství 100 – 105

Technické informace
▸ Pokyny ke zpracování 127
▸ Kritéria kvality 128 – 131

hettich.com/short/300486

Hettich technický asistent – eTools
▸ Montáž
▸ Seřízení
▸ Služby

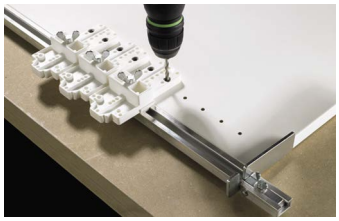

▸ Technika zpracování – přehled 112

Kování k nalepení

110 - 111

Skleněný bok a dveře
- Naložené dveře
- Úhel otevření 135°

113

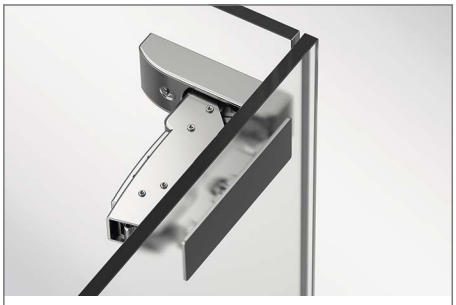

Skleněný bok a dveře
- Naložené dveře
- Úhel otevření 110°

114

Skleněný bok a dveře
- Vložené dveře
- Úhel otevření 110°

115

Skleněné dveře
- Naložené dveře
- Úhel otevření 135°

116

Skleněné dveře
- Naložené dveře
- Úhel otevření 135°

117

Skleněné dveře
- Naložené dveře s přesahem
- Úhel otevření 95° a 110°

118

Skleněné dveře
- Naložené dveře
- Úhel otevření 135°

119

Skleněné dveře
- Vložené dveře
- Úhel otevření 165°

120

Skleněné dveře
- Vložené dveře
- Úhel otevření 165°

121

Skleněné dveře
- Vložené dveře
- Úhel otevření 110°

122

Skleněné dveře
- Vložené dveře
- Úhel otevření 110°

123

Skleněné dveře
- Vložené dveře, korpusový úhel
- Úhel otevření 95°

124

Skleněný bok
- Naložené dveře
- Úhel otevření 95° a 110°

125

Skleněný bok
- Vložené dveře
- Úhel otevření 95°a 110°

126

Montážní podložky
- Pro Sensys

88 - 99

Příslušenství
- Pro Sensys

100 - 105

Technické informace

127 - 131

Sensys na sklo, úhel otevření 110°

- Závěs Sensys s integrovaným tlumením, zavírací pružinou a klipovou montáží
- Kvalita v souladu s EN 15570, úroveň 3
- Pro tloušťku dveří 4 - 8 mm
- Pro použití s adaptérem k nalepení (nutno objednat zvlášť)
- Včetně upevňovacího šroubu
- Integrované seřízení naložení + 2 mm, - 2 mm
- Integrované seřízení hloubky + 3 mm, - 2 mm
- Ocel a zinkový odlitek, poniklováno

Obj. číslo	Bal.
9 135 141	2 ks
9 134 990	50 ks

Sensys na sklo, úhel otevření 165°

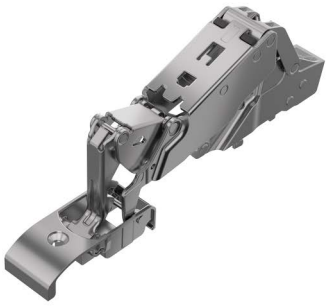

- Závěs Sensys s integrovaným tlumením, zavírací pružinou a klipovou montáží
- Kvalita v souladu s EN 15570, úroveň 3
- Pro tloušťku dveří 4 - 8 mm
- Pro použití s adaptérem k nalepení (nutno objednat zvlášť)
- Včetně upevňovacího šroubu
- Integrované seřízení naložení + 2 mm, - 2 mm
- Integrované seřízení hloubky + 3 mm, - 2 mm
- Ocel a zinkový odlitek, poniklováno

Obj. číslo	Bal.
9 135 140	2 ks
9 134 989	50 ks

Adaptér k nalepení

- K použití se závěsem Sensys na sklo
- Lepicí plocha 28 x 59 mm
- Zinkový odlitek niklovaný

Obj. číslo	Bal.
9 116 092	2 ks
9 116 339	50 ks

Adaptér k nalepení

- K použití se závěsem Sensys k přišroubování ze standardního sortimentu
- Balení po 2 ks je včetně upevňovacích šroubů, při balení po 50 ks šrouby objednejte zvlášť
- Zinkový odlitek niklovaný

Položka	Obj. číslo	Bal.
Adaptér k nalepení	**9 081 923**	2 ks
Adaptér k nalepení	**9 076 738**	50 ks
Upevňovací šroub	**9 076 418**	100 ks

Montážní podložka k nalepení

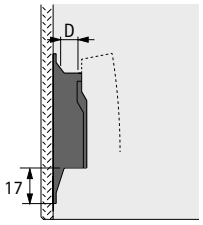

- Kvalita v souladu s EN 15570, úroveň 3
- Montážní podložky lze použít se všemi závěsy Sensys
- Lepicí plocha 28 x 74 mm
- Přímé seřízení výšky excentrem ± 3 mm
- Zinkový odlitek niklovaný

Distance D mm	Obj. číslo	Bal.
10,0	**9 133 536**	2 ks
10,0	**9 133 540**	50 ks

Montážní podložka k nalepení

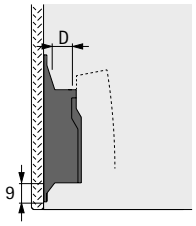

- Kvalita v souladu s EN 15570, úroveň 3
- Montážní podložky lze použít se všemi závěsy Sensys
- Lepicí plocha 28 x 74 mm
- Přímé seřízení výšky excentrem ± 3 mm
- Zinkový odlitek niklovaný

Distance D mm	Obj. číslo	Bal.
10,0	**9 133 534**	2 ks
10,0	**9 133 538**	50 ks

Upozornění

- Přehled použití 107
- Montážní pokyny ke kování k nalepení 130
- Technické informace 127 - 131

hettich.com/short/098580

Přípravek pro umístění montážní podložky k nalepení

- Přípravek pro umístění montážní podložky k nalepení
- Přesné nastavení díky aretaci
- Jednoduché nastavení lepicího rozměru K
- Rozsah seřízení: 2 - 80 mm
- Plast antracitový

Obj. číslo	Bal.
9 227 397	1 ks

Přípravek pro umístění tělesa k nalepení

- Přípravek pro umístění obdélníkového adaptéru k nalepení
- Přesné nastavení díky aretaci
- Jednoduché nastavení lepicího rozměru K
- Rozsah seřízení: 2 - 30 mm
- Plast antracitový

Obj. číslo	Bal.
9 134 988	1 ks

Přípravek pro umístění adaptéru k nalepení

- Přípravek pro umístění oblého adaptéru k nalepení
- Přesné nastavení díky aretaci
- Jednoduché nastavení lepicího rozměru K
- Rozsah seřízení: 2 - 23 mm
- Plast antracitový

Obj. číslo	Bal.
9 227 396	1 ks

Upozornění

- Přehled použití 107
- Montážní pokyny ke kování k nalepení 130
- Technické informace 127 - 131

hettich.com/short/658681

Miskový závěs s klipovou rychlomontáží

- **Sensys na sklo**
- **Použití na skleněný bok a dveře**

Přehled

- Naložené dveře
- Tloušťka dveří 4 - 8 mm
- Úhel otevření 135°

Montážní rozměry

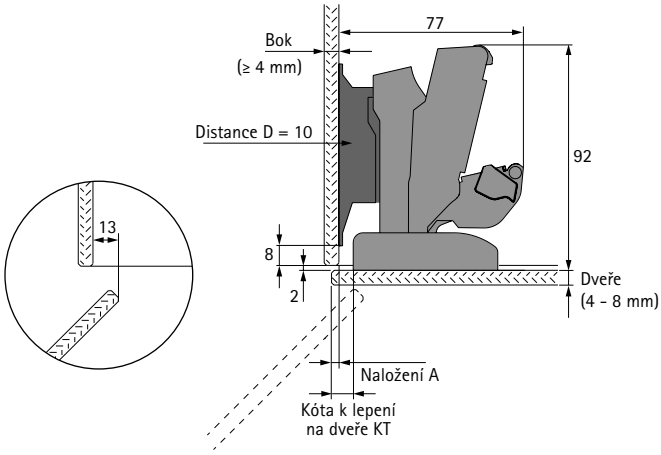

Výpočet kóty k lepení na dveře KT

- KT = naložení A + 6 mm
- KT min. = 2 mm
- KT max. = 23 mm

Výběr kování

Položka	Obj. č. / Bal.	
	2 ks	50 ks
Sensys k použití na sklo	9 135 140	9 134 989
Adaptér k nalepení	9 116 092	9 116 339
Montážní podložka D10	9 133 536	9 133 540
Omezovač úhlu otevření 135°		9 090 864
Krytka ramínka závěsu		9 099 871

Miskový závěs s klipovou rychlomontáží

- **Sensys na sklo**
- **Použití na skleněný bok a dveře**

Přehled

- Naložené dveře
- Tloušťka dveří 4 - 8 mm
- Úhel otevření 110°

Montážní rozměry

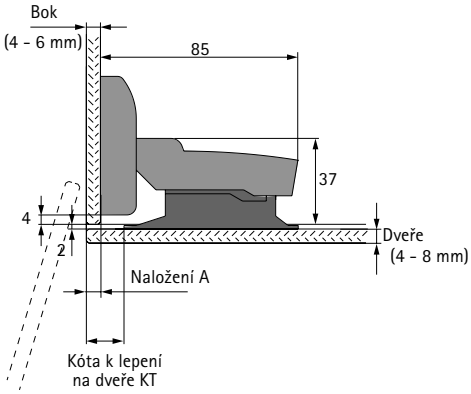

Pozor:
- Otevřené dveře zasahují mimo korpus, zajistěte potřebný volný prostor!
- Montážní podložka se upevní na dveře, závěs na bok korpusu

Výpočet kóty k lepení na dveře KT
- KT = naložení A + 10 mm
- KT min. = 2 mm
- KT max. = 16 mm

Výběr kování

Položka	Obj. č. / Bal.	
	2 ks	50 ks
Sensys k použití na sklo	9 135 141	9 134 990
Adaptér k nalepení	9 116 092	9 116 339
Montážní podložka D10	9 133 536	9 133 540
Krytka ramínka závěsu		9 088 250

Miskový závěs s klipovou rychlomontáží

- **Sensys na sklo**
- **Použití na skleněný bok a dveře**

Přehled

- Vložené dveře
- Tloušťka dveří 4 - 6 mm
- Úhel otevření 110°

Montážní rozměry

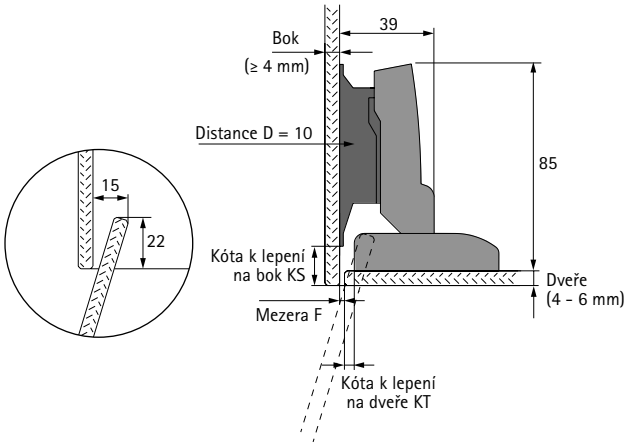

Výpočet kóty k lepení na dveře KT
- KT = 6 mm – mezera F
- KT min. = 2 mm
- KT max. = 4 mm
- F min. = 2 mm

Výpočet kóty k lepení na bok KS
- KS = tloušťka dveří + 10 mm
- KS min. = 2 mm
- KS max. = 16 mm

Výběr kování

Položka	Obj. č. / Bal.	
	2 ks	50 ks
Sensys k použití na sklo	9 135 141	9 134 990
Adaptér k nalepení	9 116 092	9 116 339
Montážní podložka D10	9 133 536	9 133 540
Krytka ramínka závěsu		9 088 250

Miskový závěs s klipovou rychlomontáží

- **Sensys na sklo**
- **Použití na skleněné dveře**

Přehled

- Naložené dveře
- Tloušťka dveří 4 - 8 mm
- Úhel otevření 135°

Montážní rozměry

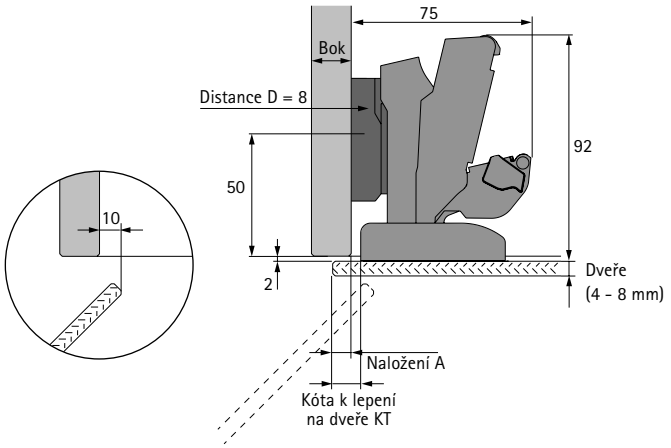

Výpočet kóty k lepení na dveře KT

- KT = naložení A + 4 mm
- KT min. = 2 mm
- KT max. = 21 mm

Výběr kování

Položka	Obj. č. / Bal.	
	2 ks	50 ks
Sensys k použití na sklo	9 135 140	9 134 989
Adaptér k nalepení	9 116 092	9 116 339
Montážní podložka D8*		9 075 009
Omezovač úhlu otevření 135°		9 090 864
Krytka ramínka závěsu		9 099 871

Upozornění:
* Montážní podložka s oválnými otvory do řady otvorů LR 37 mm, k přišroubování (příklad, lze použít i jinou montážní podložku Sensys s odpovídající distancí)

Miskový závěs s klipovou rychlomontáží

- **Sensys na sklo**
- **Použití na skleněné dveře**

Přehled

- Naložené dveře
- Tloušťka dveří 4 - 8 mm
- Úhel otevření 135°

Montážní rozměry

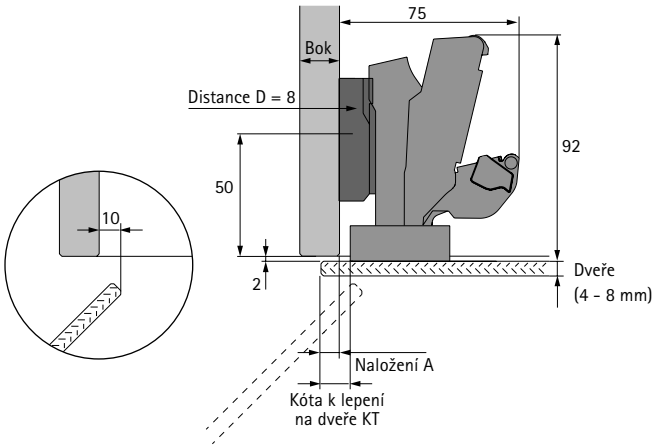

Výpočet kóty k lepení na dveře KT

- KT = naložení A + 4 mm
- KT min. = 2 mm
- KT max. = 21 mm

Výběr kování

Položka	Obj. č. / Bal.	
	2 ks	50 ks
Sensys s velkým úhlem otevření*		9 099 550
Adaptér k nalepení*	9 081 923	9 076 738
Montážní podložka D8*		9 075 009
Omezovač úhlu otevření 135°		9 090 864
Krytka ramínka závěsu		9 099 871
Krytka misky závěsu		9 088 251

Upozornění:
* Závěs Sensys s velkým úhlem otevření a integrovaným tlumením, pro polonaložené dveře, miska 52 x 5,5, k přišroubování
* Adaptér v balení po 2 ks je včetně upevňovacích šroubů, pro balení po 50 ks je třeba upevňovací šrouby objednat zvlášť (obj. č. 9 076 418)
* Montážní podložka s oválnými otvory do řady otvorů LR 37 mm, k přišroubování (příklad, lze použít i jinou montážní podložku Sensys s odpovídající distancí)

Miskový závěs s klipovou rychlomontáží

- **Sensys na sklo**
- **Použití na skleněné dveře**

Přehled

- Naložené dveře
- Tloušťka dveří 4 - 8 mm
- Úhel otevření 95° a 110°

Montážní rozměry

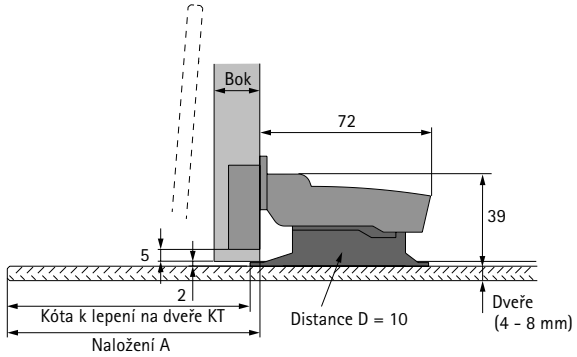

Pozor:
- Otevřené dveře zasahují mimo korpus, zajistěte potřebný volný prostor!
- Montážní podložka se upevní na dveře, závěs na bok korpusu

Výpočet kóty k lepení na dveře KT
- KT = naložení A - 4 mm
- KT min. = 2 mm
- KT max., (viz tabulka)

Tloušťka boku korpusu mm	Max. naložení mm	KT max. mm	Úhel otevření	Závěs
19	105	101	95°	Závěs pro dveře s velkou tloušťkou
19	26	22	110°	Závěs 110°
16	135	131	95°	Závěs pro dveře s velkou tloušťkou
16	35	31	110°	Závěs 110°
13	44	40	110°	Závěs pro tenké dveře
10	44	40	110°	Závěs pro tenké dveře

Výběr kování

Položka	Obj. č. / Bal.	
	2 ks	50 ks
Sensys 110° standardní závěs*		9 073 606
Sensys závěs pro dveře s velkou tloušťkou*		9 091 410
Sensys závěs pro dveře s malou tloušťkou*		9 094 280
Montážní podložka D10	9 133 536	9 133 540
Krytka ramínka závěsu		9 088 250
Krytka misky závěsu		9 088 251

Upozornění:
* Závěs s integrovaným tlumením, pro polonaložené dveře, miska 52 x 5,5, k přišroubování, (příklad; lze použít i jiný závěs Sensys pro polonaložené dveře)

Miskový závěs s klipovou rychlomontáží

- **Sensys na sklo**
- **Úhlová řešení pro skleněné dveře**

Přehled

- Naložené dveře
- Tloušťka dveří 4 - 8 mm
- Úhel otevření 135°

* Montážní podložka s výškovým seřízením pomocí oválných otvorů, pro řadu otvorů LR 37 mm, k přišroubování

Korpusový úhel 85°

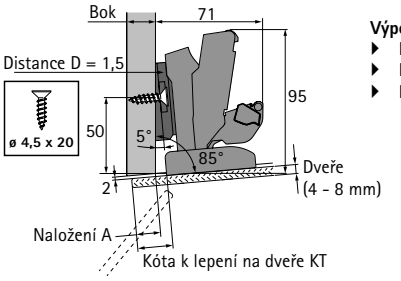

Výpočet kóty k lepení na dveře KT
- KT = naložení A + 7 mm
- KT min. = 2 mm
- KT max. = 23 mm

Položka	Obj. č. / Bal.	
	2 ks	50 ks
Sensys k použití na sklo	9 135 140	9 134 989
Adaptér k nalepení	9 116 092	9 116 339
Montážní podložka D1,5*		9 075 006
Úhlová podložka -5°		9 237 120
Omezovač úhlu otevření 135°		9 090 864
Krytka ramínka závěsu		9 099 871

Korpusový úhel 95°

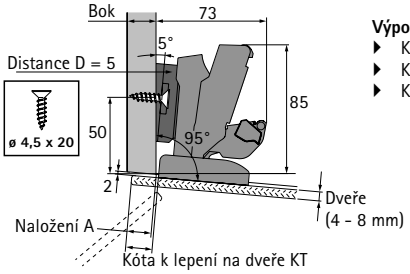

Výpočet kóty k lepení na dveře KT
- KT = naložení A + 2 mm
- KT min. = 2 mm
- KT max. = 23 mm

Položka	Obj. č. / Bal.	
	2 ks	50 ks
Sensys k použití na sklo	9 135 140	9 134 989
Adaptér k nalepení	9 116 092	9 116 339
Montážní podložka D5*		9 075 008
Úhlová podložka 5°		9 072 533
Omezovač úhlu otevření 135°		9 090 864
Krytka ramínka závěsu		9 099 871

Korpusový úhel 100°

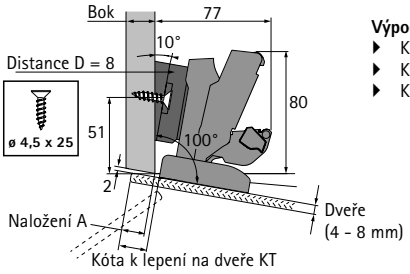

Výpočet kóty k lepení na dveře KT
- KT = naložení A + 3 mm
- KT min. = 2 mm
- KT max. = 23 mm

Položka	Obj. č. / Bal.	
	2 ks	50 ks
Sensys k použití na sklo	9 135 140	9 134 989
Adaptér k nalepení	9 116 092	9 116 339
Montážní podložka D8*		9 075 009
Úhlová podložka 10°		9 072 534
Omezovač úhlu otevření 135°		9 090 864
Krytka ramínka závěsu		9 099 871

Korpusový úhel 105°

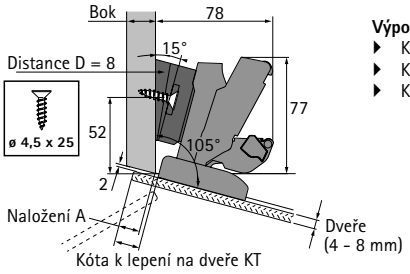

Výpočet kóty k lepení na dveře KT
- KT = naložení A + 2 mm
- KT min. = 2 mm
- KT max. = 23 mm

Položka	Obj. č. / Bal.	
	2 ks	50 ks
Sensys k použití na sklo	9 135 140	9 134 989
Adaptér k nalepení	9 116 092	9 116 339
Montážní podložka D8*		9 075 009
Úhlová podložka 5°		9 072 533
Úhlová podložka 10°		9 072 534
Omezovač úhlu otevření 135°		9 090 864
Krytka ramínka závěsu		9 099 871

Miskový závěs s klipovou rychlomontáží

- **Sensys na sklo**
- **Použití na skleněné dveře**

Přehled

- Vložené dveře
- Tloušťka dveří 4 - 8 mm
- Úhel otevření 165°

Montážní rozměry

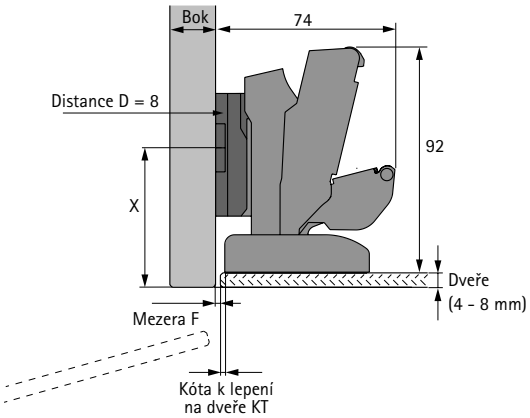

Výpočet kóty k lepení na dveře KT
- KT = 2 mm
- KT min. = 2 mm
- KT max. = 2 mm
- F min. = 2 mm

Pozice montážní podložky X
- Montážní podložka LR 37: X = 52 mm + tloušťka dveří

Výběr kování

Položka	Obj. č. / Bal.	
	2 ks	50 ks
Sensys k použití na sklo	9 135 140	9 134 989
Adaptér k nalepení	9 116 092	9 116 339
Montážní podložka D8*		9 075 009
Krytka ramínka závěsu		9 099 871

Upozornění:
* Montážní podložka s oválnými otvory do řady otvorů LR 37 mm, k přišroubování (příklad, lze použít i jinou montážní podložku Sensys s odpovídající distancí)

Miskový závěs s klipovou rychlomontáží

- **Sensys na sklo**
- **Použití na skleněné dveře**

Přehled

- Vložené dveře
- Tloušťka dveří 4 - 8 mm
- Úhel otevření 165°

Montážní rozměry

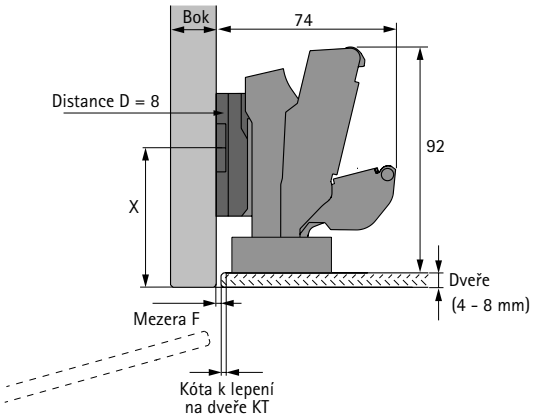

Výpočet kóty k lepení na dveře KT
- KT = 2 mm
- KT min. = 2 mm
- KT max. = 2 mm
- F min. = 2 mm

Pozice montážní podložky X
- Montážní podložka LR 37: X = 52 mm + tloušťka dveří

Výběr kování

Položka	Obj. č. / Bal.	
	2 ks	50 ks
Sensys s velkým úhlem otevření*		9 099 550
Adaptér k nalepení*	9 081 923	9 076 738
Montážní podložka D8*		9 075 009
Krytka ramínka závěsu		9 099 871
Krytka misky závěsu		9 088 251

Upozornění:
* Závěs Sensys s velkým úhlem otevření a integrovaným tlumením, pro polonaložené dveře, miska 52 x 5,5, k přišroubování
* Adaptér v balení po 2 ks je včetně upevňovacích šroubů, pro balení po 50 ks je třeba upevňovací šrouby objednat zvlášť (obj. č. 9 076 418)
* Montážní podložka s oválnými otvory do řady otvorů LR 37 mm, k přišroubování (příklad, lze použít i jinou montážní podložku Sensys s odpovídající distancí)

Miskový závěs s klipovou rychlomontáží

- **Sensys na sklo**
- **Použití na skleněné dveře**

Přehled

- Vložené dveře
- Tloušťka dveří 4 - 6 mm
- Úhel otevření 110°

Montážní rozměry

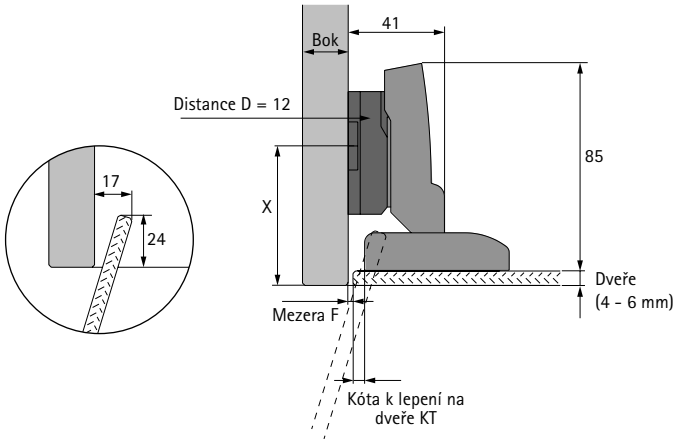

Výpočet kóty k lepení na dveře KT
- KT = 8 – mezera F
- KT min. = 2 mm
- KT max. = 6 mm
- F min. = 2 mm

Pozice montážní podložky X
- Montážní podložka LR 37: X = 52 mm + tloušťka dveří

Výběr kování

Položka	Obj. č. / Bal.	
	2 ks	50 ks
Sensys k použití na sklo	9 135 141	9 134 990
Adaptér k nalepení	9 116 092	9 116 339
Podložka pod paralelní adaptér D0*		9 106 989
Paralelní adaptér D12		9 072 538
Krytka ramínka závěsu		9 088 250

Upozornění:
* Přídavná distanční podložka, k přišroubování (příklad, lze použít i jinou přídavnou montážní podložku Sensys s odpovídající distancí)

Miskový závěs s klipovou rychlomontáží

- **Sensys na sklo**
- **Použití na skleněné dveře**

Přehled

- Vložené dveře
- Tloušťka dveří 4 - 8 mm
- Úhel otevření 95° a 110°

Montážní rozměry

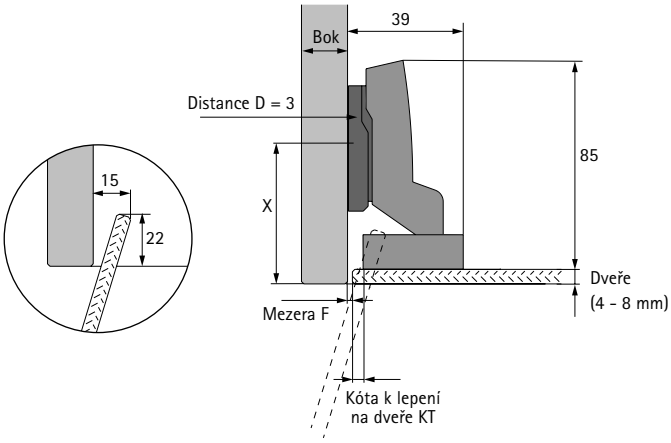

Výpočet kóty k lepení na dveře KT

- KT = 6 – mezera F
- KT min. = 2 mm
- KT max. = 4 mm
- F min. = 2 mm

Pozice montážní podložky X

- Lineární montážní podložka LR 20:
  X = 35 mm + tloušťka dveří
- Montážní podložka LR 37:
  X = 52 mm + tloušťka dveří

Volba závěsu

Tloušťka dveří mm	Úhel otevření	Závěs
4 - 6	110°	Závěs 110°
4 - 8	95°	Závěs pro dveře s velkou tloušťkou

Výběr kování

Položka	Obj. č. / Bal.	
	2 ks	50 ks
Sensys 110° standardní závěs*		**9 073 607**
Sensys závěs pro dveře s velkou tloušťkou*		**9 091 420**
Adaptér k nalepení*	**9 081 923**	**9 076 738**
Montážní podložka D3*		**9 075 007**
Krytka ramínka závěsu		**9 088 250**
Krytka misky závěsu		**9 088 251**

Upozornění:
* Závěs s integrovaným tlumením, pro vložené dveře, miska 52 x 5,5, k přišroubování
* Adaptér v balení po 2 ks je včetně upevňovacích šroubů, u balení po 50 ks je třeba upevňovací šrouby objednat zvlášť (obj. č. 9 076 418)
* Montážní podložka s oválnými otvory pro řadu otvorů LR 37 mm, k přišroubování (příklad, lze použít i jinou montážní podložku Sensys s odpovídající distancí)

Miskový závěs s klipovou rychlomontáží

- **Sensys na sklo**
- **Úhlová řešení pro skleněné dveře**

Přehled

- Vložené dveře
- Tloušťka dveří 4 - 8 mm
- Úhel otevření 95°

* Závěs s integrovaným tlumením, pro vložené dveře, miska 52 x 5,5, k přišroubování
* Adaptér v balení po 2 ks je včetně upevňovacích šroubů, u balení po 50 ks je třeba upevňovací šrouby objednat zvlášť (obj. č. 9 076 418)
* Montážní podložka s oválnými otvory pro řadu otvorů LR 37 mm, k přišroubování (příklad, lze použít i jinou montážní podložku Sensys s odpovídající distancí)

Korpusový úhel 120°

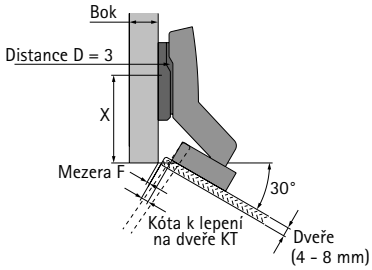

Výpočet kóty k lepení na dveře KT
- KT = 7 – mezera F
- KT min. = 2 mm
- KT max. = 5 mm
- F min. = 2 mm

Pozice montážní podložky X
- Lineární montážní podložka LR 20: X = 33 mm + 1,16 x tloušťka dveří
- Montážní podložka LR 37: X = 50 mm + 1,16 x tloušťka dveří

Položka	Obj. č. / Bal.	
	2 ks	50 ks
Sensys W30 úhlový závěs*		9 088 017
Adaptér k nalepení*	9 081 923	9 076 738
Montážní podložka D3*		9 075 007
Krytka ramínka závěsu		9 088 250
Krytka misky závěsu		9 088 251

Korpusový úhel 135°

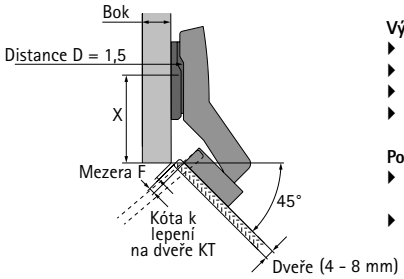

Výpočet kóty k lepení na dveře KT
- KT = 6 – mmezera F
- KT min. = 2 mm
- KT max. = 4 mm
- F min. = 2 mm

Pozice montážní podložky X
- Lineární montážní podložka LR 20: X = 32 mm + 1,41 x tloušťka dveří
- Montážní podložka LR 37: X = 49 mm + 1,41 x tloušťka dveří

Položka	Obj. č. / Bal.	
	2 ks	50 ks
Sensys W45 úhlový závěs*		9 088 020
Adaptér k nalepení*	9 081 923	9 076 738
Montážní podložka D1,5*		9 075 006
Krytka ramínka závěsu		9 088 250
Krytka misky závěsu		9 088 251

Korpusový úhel 180°

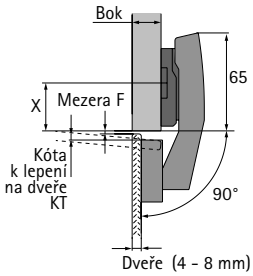

Výpočet kóty k lepení na dveře KT
- KT = 6 – mezera F
- KT min. = 2 mm
- KT max. = 4 mm
- F min. = 2 mm

Výpočet distance montážní podložky
- D = 18 mm - tloušťka boku korpusu + tloušťka dveří

Pozice montážní podložky X
- Montážní podložka LR 37: X = 31,5 mm

Položka	Obj. č. / Bal.	
	2 ks	50 ks
Sensys W90 úhlový závěs*		9 088 021
Adaptér k nalepení*	9 081 923	9 076 738
Krytka ramínka závěsu		9 088 250
Krytka misky závěsu		9 088 251

Miskový závěs s klipovou rychlomontáží

- **Sensys na sklo**
- **Použití na skleněný bok**

Přehled

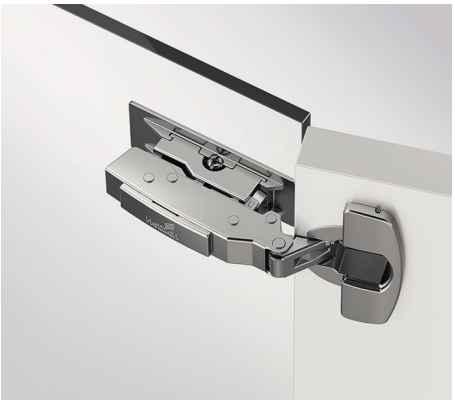

- Naložené dveře
- Tloušťka dveří 10 - 32 mm
- Úhel otevření 95° a 110°

Montážní rozměry

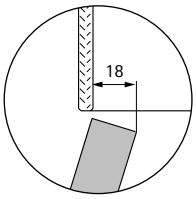

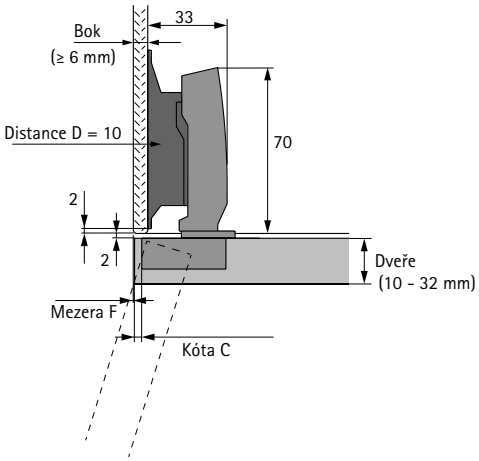

Výpočet kóty C

- Kóta C = tloušťka boku korpusu – mezera F – 2,5 mm
- Tloušťka boku korpusu min. = 6 mm
- Kóta C min. = 3 mm

Volba závěsu

Tloušťka dveří mm	Úhel otevření	Závěs
10 - 16	110°	Závěs pro tenké dveře
15 - 19	110°	Závěs 110°
15 - 32	95°	Závěs pro dveře s velkou tloušťkou

Výběr kování

Položka	Obj. č. / Bal.	
	2 ks	50 ks
Sensys 110° standardní závěs*		**9 073 605**
Sensys závěs pro dveře s velkou tloušťkou*		**9 091 400**
Sensys závěs pro dveře s malou tloušťkou*		**9 094 270**
Montážní podložka D10	**9 133 534**	**9 133 538**
Krytka ramínka závěsu		**9 088 250**
Krytka misky závěsu		**9 088 251**

Upozornění:
* závěs s integrovaným tlumením, pro naložené dveře, miska 52 x 5,5, k přišroubování, (příklad; lze použít i jiný závěs Sensys pro naložené dveře)

Miskový závěs s klipovou rychlomontáží

- **Sensys na sklo**
- **Použití na skleněný bok**

Přehled

- Vložené dveře
- Tloušťka dveří 10 - 19 mm
- Úhel otevření 95° a 110°

Montážní rozměry

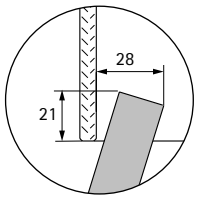

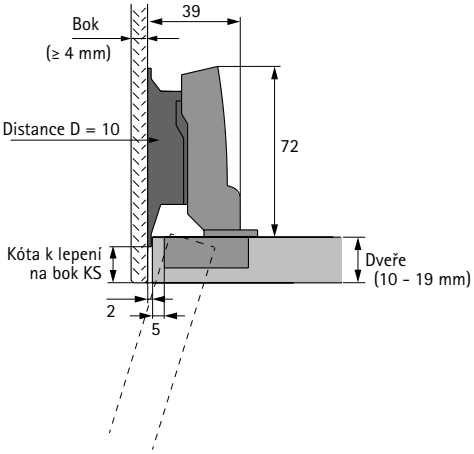

Výpočet kóty k lepení na bok KS

- KS = tloušťka dveří – 4 mm
- KS min. = 2 mm
- KS max., (viz tabulka)

Volba závěsu

Tloušťka dveří mm	Kóta k lepení na bok KS max.	Úhel otevření	Závěs
19	101	95°	Závěs pro dveře s velkou tloušťkou
19	22	110°	Závěs 110°
16	131	95°	Závěs pro dveře s velkou tloušťkou
16	31	110°	Závěs 110°
13	40	110°	Závěs pro tenké dveře
10	40	110°	Závěs pro tenké dveře

Výběr kování

Položka	Obj. č. / Bal.	
	2 ks	50 ks
Sensys 110° standardní závěs*		**9 073 606**
Sensys závěs pro dveře s velkou tloušťkou*		**9 091 410**
Sensys závěs pro dveře s malou tloušťkou*		**9 094 280**
Montážní podložka D10	**9 133 536**	**9 133 540**
Krytka ramínka závěsu		**9 088 250**
Krytka misky závěsu		**9 088 251**

Upozornění:
* Závěs s integrovaným tlumením, pro polonaložené dveře, miska 52 x 5,5, k přišroubování, (příklad; lze použít i jiný závěs Sensys pro polonaložené dveře)

Naložené dveře

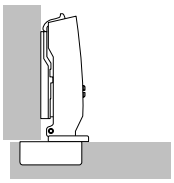

Dveře jsou umístěny před bokem korpusu a ze strany zbývá pouze mezera, která představuje potřebný volný prostor nutný pro bezpečné otevírání dveří. Alternativně lze realizovat i plné naložení dveří. Zde je třeba při umístění korpusu zohlednit potřebné místo pro nutnou minimální mezeru. Použijí se závěsy bez vyhnutí.

Polonaložené dveře

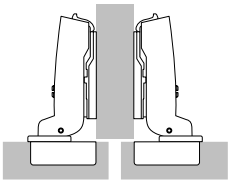

Zde jsou dvoje dveře před jednou mezistěnou korpusu. Mezi nimi se nachází potřebná celková mezera (min. 2 x minimální mezera). Příslušné naložení dveří je tedy zmenšeno, použijí se vyhnuté závěsy.

Vložené dveře

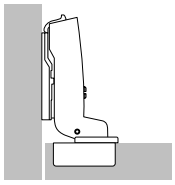

Dveře jsou umístěny v korpusu, tedy vedle boku korpusu. I zde je zapotřebí mezera, která umožní bezpečné otevírání dveří. Použijí se závěsy s velkým vyhnutím. Pro vložené dveře musí být montážní podložky posunuty dozadu o tloušťku dveří + 1 mm a příp. o požadovaný odskok dveří.

Minimální mezera

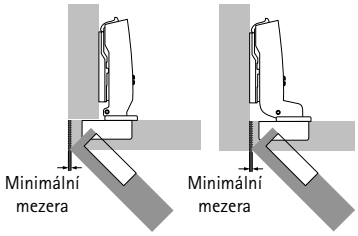

Naložené a vložené dveře
Minimální mezera je místo potřebné k otevření dveří. Rozměr minimální mezery závisí na kótě C, tloušťce dveří a zvoleném typu závěsu. Zaoblením hran se minimální mezera zmenšuje. Minimální mezeru lze zjistit z tabulky přiřazené k příslušnému typu závěsu.

Minimální mezera

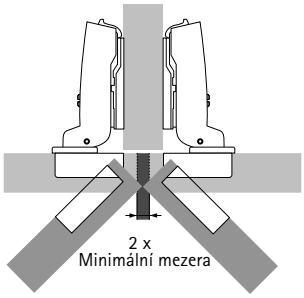

Polonaložené dveře
U polonaložených dveří (na mezistěně) musí mezera mezi hranami dveří odpovídat dvojnásobku minimální mezery. Oboje dveře je pak možno otevírat současně.

Kóta C

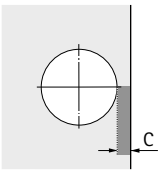

Kóta C je vzdálenost od hrany dveří k okraji otvoru pro misku. Čím je větší je kóta C, tím menší je nutná minimální mezera.

Naložení a báze

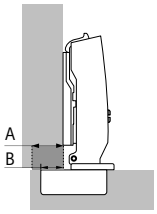

A = naložení
B = báze

Naložení dveří je přesah dveří přes bok od vnitřní hrany korpusu. Jako báze se označuje přesah misky před bokem korpusu při distanci montážní podložky 0 mm.

Počet závěsů na dveře

Rozhodující faktory pro potřebný počet závěsů na dveřích jsou šířka, výška, hmotnost dveří a vlastnosti materiálu dveří.

V praxi jsou tyto faktory případ od případu velmi rozdílné. Počty kusů uvedené na obrázku jsou pouze orientačními hodnotami. V případě pochybností doporučujeme provést zkušební montáž a případně počet závěsů upravit. Z důvodů stability se doporučuje rozteč X mezi závěsy zásadně co největší. Rozměr X musí činit minimálně 280 mm.

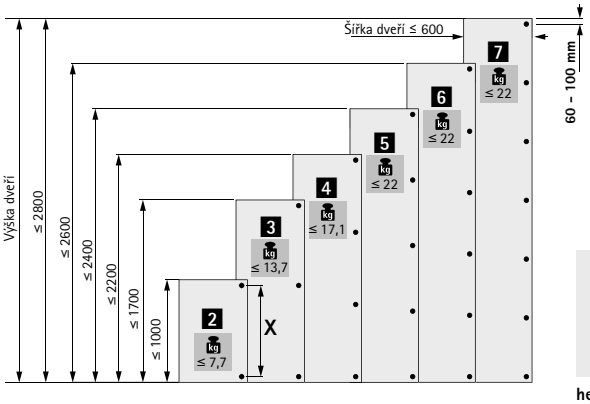

hettich.com/short/c6aabf

Zjišťování distance obecně

Montážní podložky jsou k dostání v různých distancích. Distance D definuje účinnou výšku montážní podložky. Příslušná hodnota distance D je vyražena na horní straně montážní podložky. Vyšší distance D zmenší hodnotu naložení u naložených a polonaložených dveří. U vložených dveří zvětší vyšší distance mezeru.

Před určením potřebné distance je třeba prověřit, zda je požadovaná mezera větší nebo stejná jako potřebná minimální mezera. Pokud je požadovaná mezera menší než nutná minimální mezera, je možno zredukovat potřebnou minimální mezeru zvětšením kóty C nebo zaoblením hran dveří.

Určení distance

Naložené a polonaložené dveře
Po stanovení minimální mezery lze určit potřebnou distanci D. Naložení dveří a kóta C se v ideálním případě volí tak, že určená distance D odpovídá podložce z nabízeného sortimentu.

Příklad: Určení distance z tabulky
Naložení = 14 mm a kóta C = 4,5 mm, výsledná distance je 3,0 mm.

Příklad: Určení distance výpočtem dle vzorce
Závěs pro naložené dveře, báze B = 12,5 mm
Distance D = kóta C + báze B - naložení A
Distance D = 4,5 mm + 12,5 mm - 14 mm = 3,0 mm

Pokud pro určenou distanci D není v sortimentu podložka se shodnou hodnotou, rozdíl se kompenzuje seřizovacím šroubem pro naložení v ramínku závěsu.

Naložení A	Kóta C mm					
mm	3,0	4,0	4,5	5,0	6,0	7,0
	Distance D mm					
10	5,5	6,5	7,0	7,5	8,5	9,5
11	4,5	5,5	6,0	6,5	7,5	8,5
12	3,5	4,5	5,0	5,5	6,5	7,5
13	2,5	3,5	4,0	4,5	5,5	6,5
14	1,5	2,5	3,0	3,5	4,5	5,5
15	0,5	1,5	2,0	2,5	3,5	4,5
16		0,5	1,0	1,5	2,5	3,5
17			0,0	0,5	1,5	2,5
18					0,5	1,5
19						0,5

Určení distance

Vložené dveře
Při určení distance montážní podložky z tabulky pro vložené dveře je již zohledněna minimální mezera, která je závislá na kótě C a tloušťce dveří. Pokud má být odchylně od této minimální mezery docíleno větší viditelné mezery, zvolí se odpovídající větší distance montážní podložky.

Příklad: Určení distance z tabulky
Tloušťka dveří = 20 mm, kóta C = 4,5 mm dávají podle tabulky distanci montážní podložky 1,5 mm. Přitom vznikne potřebná minimální mezera - např. 1 mm. Pokud je místo toho požadována viditelná mezera 2,5 mm, je třeba zvolit distanci montážní podložky o 1,5 mm větší.
V tomto příkladě tedy distance 3 mm místo distance 1,5 mm.

Příklad: Určení distance výpočtem dle vzorce
Závěs vložený, báze B = - 4 mm
Distance D = kóta C + báze B + mezera F
Distance D = 4,5 mm - 4 mm + 1 mm = 1,5 mm

Pokud pro určenou distanci není v sortimentu podložka se stejnou hodnotou, rozdíl se kompenzuje seřizovacím šroubem v ramínku závěsu.

Tloušťka dveří	Kóta C mm					
mm	3,0	4,0	4,5	5,0	6,0	7,0
	Distance D mm					
15		0,2	0,7	1,2	2,2	3,2
16		0,3	0,8	1,3	2,3	3,3
17		0,4	0,9	1,4	2,4	3,4
18		0,6	1,1	1,6	2,6	3,5
19		0,8	1,3	1,8	2,7	3,7
20	0,1	1,0	1,5	2,0	3,0	3,9
21	0,4	1,3	1,8	2,3	3,2	4,2
22	1,2	1,8	2,2	2,6	3,6	4,5

Varianty upevnění na tenké dveře tloušťky od 10 mm

Materiál dveří	Montáž misky	Vrtání ø x T mm	Upevňovací šroub
Dřevotřísková deska, MDF	k zalisování s rozpěrnými pouzdry	Vrtání TH 52 x 5,5 mm: ø 10 x 8 Vrtání TB 45 x 9,5 mm: ø 8 x 8 Vrtání TS 48 x 6 mm: ø 10 x 8	–
Hliník, HPL, minerální materiál	k přišroubování	ø 3,6 x 8 ø 5 x 8	**9 217 435** **9 238 321**

Upozornění:
Upevnění závěsu je třeba zvolit v závislosti na materiálu a jeho kvalitě a ověřit pomocí vhodné zkoušky.

Varianty upevnění na tenké korpusy tloušťky od 10 mm

Materiál korpusu	Montážní podložka	Vrtání	Upevňovací šroub
Dřevotřísková deska, MDF	Montážní podložka s přímým seřízením excentrem s předmonto- vanými krátkými eurošrouby	Montážní podložka 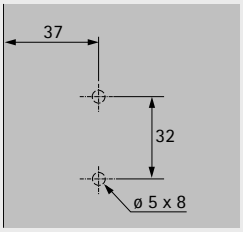	**předmontovány na montážní podložce**
Hliník, HPL, minerální materiál	Lineární podložka nebo montážní podložka k přišroubování	Lineární montážní podložka 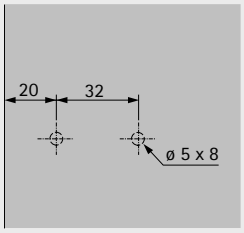	**9 238 321**

Upozornění:
Upevnění závěsu je třeba zvolit v závislosti na materiálu a jeho kvalitě a ověřit pomocí vhodné zkoušky.

Souhrnně o lepení

Výroba trvalého a bezpečného lepeného spoje mezi kováním a nábytkem závisí na mnoha faktorech, na které nemá firma Hettich žádný vliv. Zpracovatel musí vzít v úvahu níže uvedené příklady takových faktorů.

Rozmanité materiály a povrchy pro nábytkové čelní plochy
K materiálům, které se v nábytkářské výrobě lepí, patří například sklo. Různá skla však mohou mít velmi odlišné vlastnosti. Kupříkladu sklo s nalepenou fólií (někdy též zrcadlovou fólií), vrstvené sklo (případně s vrstvou nepropustnou pro UV-záření), tvrzené sklo, nebo barevné plavené sklo. Navíc povaha a vlastnosti povrchu ovlivňují volbu lepidla a technologického postupu lepení. Zde lze uvést např. strukturované povrchy, zdrsněné (satinované) nebo lakované povrchy.

Výběr lepidla
Volba lepidla závisí na zvoleném materiálu. Lepení skla se často realizuje pomocí lepidla tvrditelného UV-zářením. Vytvrzení se provádí ozářením tzv. UV-lampou. Avšak tento způsob není použitelný za všech okolností, např. z důvodu snížené světelné propustnosti některých skel. V těchto případech je nutno použít jiná vhodná lepidla, například dvousložková.

Postup lepení
V závislosti na zvoleném lepidle je potřeba použít odpovídající správný postup. Například při lepení UV-lepidlem je nutno zohlednit kromě čistoty lepených ploch též vzdálenost a typ UV-lampy, dobu expozice, teplotu lepených materiálů a okolního prostředí.

Pevnost lepeného spoje v čase
Faktory jako mj. teplota, vlhkost, nadměrné statické nebo dynamické namáhání (například v důsledku příliš těžkých dveří) mohou trvale snižovat pevnost spoje. Z toho vyplývající riziko porušení lepeného spoje musí vždy předem posoudit zpracovatel. Je třeba vyhnout se hraničním hodnotám konstrukcí.

Vhodnost lepené plochy
Plochy kování určené k lepení jsou vhodné pro lepení jak UV tvrditelnými, tak i dvousložkovými lepidly. Byly provedeny příslušné testy různých kombinací materiálů dveří. Lepidla a postupy použité v těchto testech jsou uvedeny níže.

Úspěšné testy:
- Zkouška odolnosti, horizontální a svislý test, zkouška bezpečnosti podle DIN EN 15570 úroveň 3
- Test slanou mlhou (NSS) dle DIN EN ISO 9227-2012, 2 x 24h
- Test opotřebení při změně klimatu (40°C/90% r. v. / 5°C)

Pozor: Ze zde uvedených výsledků nelze vyvodit žádné závěry o obecné vhodnosti výše uvedeného lepidla a postupů lepení pro jiné případy a materiály.

Závěr
V důsledku uvedených ovlivňujících faktorů není možná obecně závazná specifikace lepidlel a postupů lepení. V případě pochybností musí zhotovitel provést vlastní testy. Doporučujeme přenechat lepení kování včetně výběru vhodného lepidla a postupu lepení specializovanému zpracovateli.

Materiál dveří	Lepidlo		
	Výrobce	Označení	Metoda lepení
ESG, transparentní, bez samostatného povlaku	Delo	PB437	tvrzení UV
Eloxovaný hliník (např. Kohlstädt GmbH)	Delo	PUR 9694	dvousložkové
Egger, kompaktní desky (HPL) W1000 ST9	Delo	PUR 9694	dvousložkové
Keramika, Neolith	Delo	PUR 9694	dvousložkové
Sklo Scholl, ESG s jedním lakovaným povrchem Hydro-PUR Glasfarblack HDB 5710	Delo	PUR 9694	dvousložkové
Sklo Scholl, ESG čiré, optiwhite	Delo	PUR 9694	dvousložkové

Kvalita pro náročné

Kvalita pro náročné
Kvalita závěsů je průběžně kontrolována. Jsou splněna náročná očekávání různých nábytkářských branží. Níže uvedené obrázky znázorňují příklady některých zkušebních postupů.
Oblast použití
Závěsy Hettich jsou určeny k použití v nábytku pro obývací pokoje, kuchyně, koupelny a kanceláře.

Nosnost
Úrovně kvality uváděné u produktů odpovídají požadavkům normy EN 15570 a splňují zkoušky přetížení podle uvedené úrovně. Další informace Vám rádi poskytneme na vyžádání.

Zkouška odolnosti proti korozi
Závěsy Hettich splňují požadavky na ochranu proti korozi podle DIN EN ISO 9227-2012 dle zkušební metodiky 48hodinové zkoušky neutrální solnou mlhou (NSS) a podle normy DIN EN ISO 6270-2-2012 dle zkušební metodiky 96hodinového testu s kondenzovanou vodou spolu se střídáním vlhkosti a teploty vzduchu (AHT).

Řízení jakosti
Procesy řízení jakosti závěsů Hettich jsou certifikovány podle normy EN ISO 9001, cert. č. DE8000209.

Dlouhodobý test

Dveře se podrobí definovanému počtu otevření a zavření.

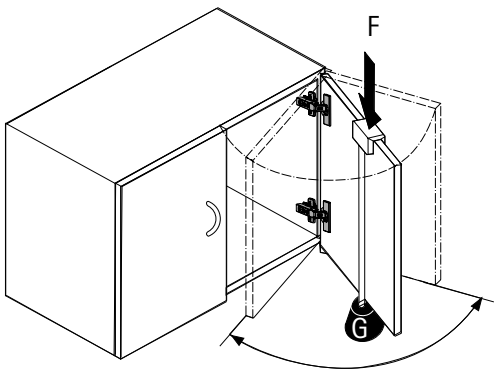

Zkouška prudkého zavření

Dveře se otevřou na 30° a z této polohy se přibouchnou působením padajícího závaží přes vodicí kladku.

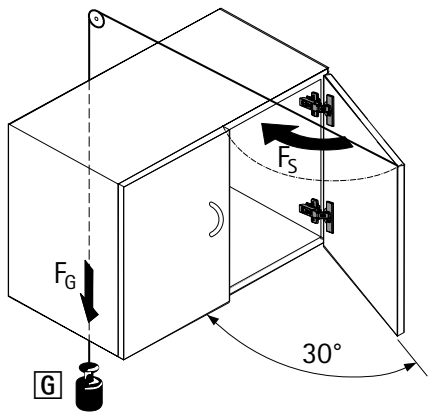

Horizontální test

Zcela otevřené dveře jsou podrobeny přetlačení definovanou testovací silou F. (Tato zkouška platí pouze pro závěsy s úhlem otevření < 135°.)

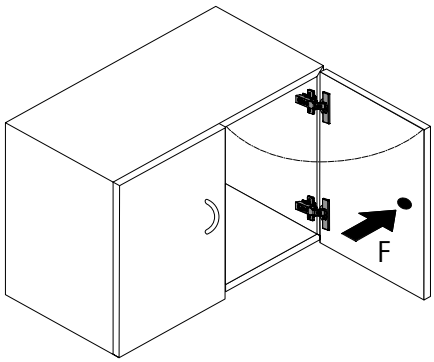

Vertikální test

Dveře se zatíží definovanou přídavnou zátěží G a podrobí se určitému počtu otevření a zavření.

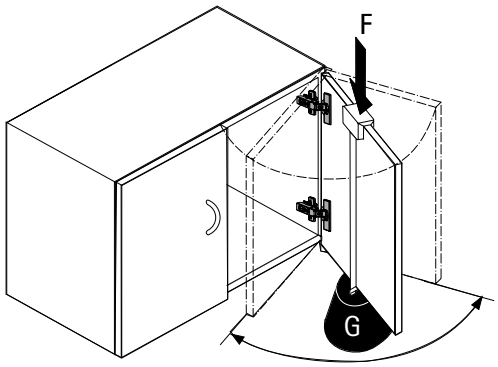

Miskový závěs s klipovou rychlomontáží

Novisys s integrovaným tlumením

New

Nároky se zvyšují: komfortní tlumení pro všechny
Také zákazníci s omezeným rozpočtem očekávají stále vyšší komfort. Se závěsy Novisys se integrované tlumení stává standardem pro všechny uživatele. Značkové závěsy „made by Hettich" se vyznačují spolehlivým výkonem integrovaného tlumiče. Moderní systém Novisys přispívá k udržitelnosti efektivním využitím zdrojů, skvělou funkčností a dlouhou životností. Výrobci nábytku profitují hned dvakrát: dokáží dodávat nábytek podle nejnovějších trendů a přitom mít velmi hospodárné procesy.

Vyladěné procesy:
Novisys lze snadno kombinovat s jinými systémy závěsů Hettich.

Ekonomické výhody:
Novisys nabízí komfort integrovaného tlumení a vysokou kvalitu Hettich za výhodnou cenu.

Výroba s ohledem na udržitelnost:
Inovativní závěs spojuje efektivní využití zdrojů se solidním výkonem tlumení a dlouhou životností.

hettich.com/short/8f46c3

Zjistěte více:
Inspiraci a další podrobnosti o výrobcích naleznete na našich webových stránkách.

Novisys
Přehled sortimentu 134

Montážní podložky
Pro Novisys, Sensys a Intermat 88 – 99

Příslušenství 144

Hettich technický asistent
- Montáž
- Seřízení
- Služby

hettich.com/short/0eea1a

Novisys 105° standardní závěs
- Úhel otevření 105°

136 - 139

Novisys 95° standardní závěs
- Úhel otevření 95°

140 - 143

Montážní podložky
- Pro Novisys, Sensys a Intermat

88 - 99

Příslušenství

144

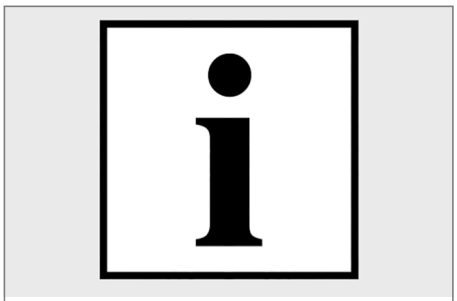

Technické informace

145 - 146

Miskový závěs s klipovou rychlomontáží

- **Novisys 105° standardní závěs**
- **Úhel otevření 105°, vrtací obraz TH 52 x 5,5 mm**

New

- Kvalita v souladu s EN 15570, úroveň 2
- Pro tloušťku dveří 14 - 24 mm
- Hloubka misky 11,8 mm
- Integrované seřízení naložení +2 mm, -2 mm
- Integrované seřízení hloubky +2,8 mm, -1,2 mm
- Seřízení výšky montážní podložkou
- Ocel niklovaná

Vrtací obraz

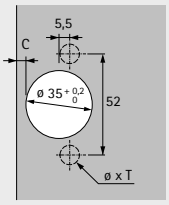

naložený
(Báze B 12,5 mm)

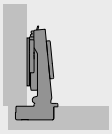

polonaložený
(Báze B 3 mm)

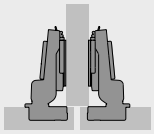

vložený
(Báze B -4 mm)

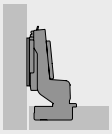

S integrovaným tlumením, se zavírací pružinou (Novisys 8848i)

Montáž misky	Vrtání ø x T mm	naložený 200 ks	polonaložený 200 ks	vložený 200 ks
k přišroubování	-	9 313 100	9 313 110	9 313 120
k zalisování	ø 10 x 11	9 313 101	9 313 111	9 313 121
s eurošrouby	ø 5 x 11	9 313 104	9 313 114	9 313 124
s rozpěrnými pouzdry	ø 10 x 11	9 313 106	9 313 116	9 313 126

Bez tlumení, se zavírací pružinou (Novisys 8848)

Montáž misky	Vrtání ø x T mm	naložený 200 ks	polonaložený 200 ks	vložený 200 ks
k přišroubování	-	9 313 130	9 313 140	9 313 150
k zalisování	ø 10 x 11	9 313 131	9 313 141	9 313 151
s eurošrouby	ø 5 x 11	9 313 134	9 313 144	9 313 154
s rozpěrnými pouzdry	ø 10 x 11	9 313 136	9 313 146	9 313 156

Bez tlumení, bez zavírací pružiny, pro dveře bez úchytky (Novisys 8878)

Montáž misky	Vrtání ø x T mm	naložený 200 ks	polonaložený 200 ks	vložený 200 ks
k přišroubování	-	9 313 160	9 313 170	9 313 180
k zalisování	ø 10 x 11	9 313 161	9 313 171	9 313 181
s eurošrouby	ø 5 x 11	9 313 164	9 313 174	9 313 184
s rozpěrnými pouzdry	ø 10 x 11	9 313 166	9 313 176	9 313 186

Miskový závěs s klipovou rychlomontáží

- **Novisys 105° standardní závěs**
- **Úhel otevření 105°, vrtací obraz TB 45 x 9,5 mm**

New

- Kvalita v souladu s EN 15570, úroveň 2
- Pro tloušťku dveří 14 - 24 mm
- Hloubka misky 11,8 mm
- Integrované seřízení naložení +2 mm, -2 mm
- Integrované seřízení hloubky +2,8 mm, -1,2 mm
- Seřízení výšky montážní podložkou
- Ocel niklovaná

Vrtací obraz

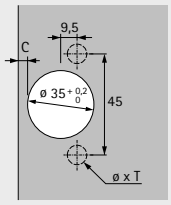

naložený
(Báze B 12,5 mm)

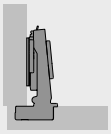

polonaložený
(Báze B 3 mm)

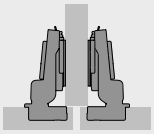

vložený
(Báze B -4 mm)

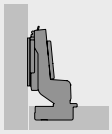

S integrovaným tlumením, se zavírací pružinou (Novisys 8848i)

Montáž misky	Vrtání ø x T mm	naložený 200 ks	polonaložený 200 ks	vložený 200 ks
k přišroubování	-	9 313 190	9 313 200	9 313 210
k zalisování	ø 8 x 11	9 313 191	9 313 201	9 313 211
s eurošrouby	ø 5 x 11	9 313 194	9 313 204	9 313 214
s rozpěrnými pouzdry	ø 8 x 11	9 313 196	9 313 206	9 313 216

Bez tlumení, se zavírací pružinou (Novisys 8848)

Montáž misky	Vrtání ø x T mm	naložený 200 ks	polonaložený 200 ks	vložený 200 ks
k přišroubování	-	9 313 220	9 313 230	9 313 240
k zalisování	ø 8 x 11	9 313 221	9 313 231	9 313 241
s eurošrouby	ø 5 x 11	9 313 224	9 313 234	9 313 244
s rozpěrnými pouzdry	ø 8 x 11	9 313 226	9 313 236	9 313 246

Bez tlumení, bez zavírací pružiny, pro dveře bez úchytky (Novisys 8878)

Montáž misky	Vrtání ø x T mm	naložený 200 ks	polonaložený 200 ks	vložený 200 ks
k přišroubování	-	9 313 250	9 313 260	9 313 270
k zalisování	ø 8 x 11	9 313 251	9 313 261	9 313 271
s eurošrouby	ø 5 x 11	9 313 254	9 313 264	9 313 274
s rozpěrnými pouzdry	ø 8 x 11	9 313 256	9 313 266	9 313 276

Miskový závěs s klipovou rychlomontáží

- **Novisys 105° standardní závěs**
- **Úhel otevření 105°, vrtací obraz TS 48 x 6 mm**

New

- Kvalita v souladu s EN 15570, úroveň 2
- Pro tloušťku dveří 14 - 24 mm
- Hloubka misky 11,8 mm
- Integrované seřízení naložení +2 mm, -2 mm
- Integrované seřízení hloubky +2,8 mm, -1,2 mm
- Seřízení výšky montážní podložkou
- Ocel niklovaná

Vrtací obraz

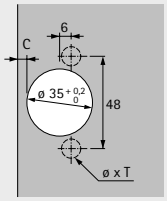

naložený
(Báze B 12,5 mm)

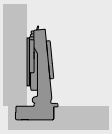

polonaložený
(Báze B 3 mm)

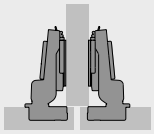

vložený
(Báze B -4 mm)

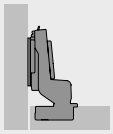

S integrovaným tlumením, se zavírací pružinou (Novisys 8848i)

Montáž misky	Vrtání ø x T mm	naložený 200 ks	polonaložený 200 ks	vložený 200 ks
k přišroubování	-	9 313 280	9 313 290	9 313 300
k zalisování	ø 10 x 11	9 313 281	9 313 291	9 313 301
s eurošrouby	ø 5 x 11	9 313 284	9 313 294	9 313 304
s rozpěrnými pouzdry	ø 10 x 11	9 313 286	9 313 296	9 313 306

Bez tlumení, se zavírací pružinou (Novisys 8848)

Montáž misky	Vrtání ø x T mm	naložený 200 ks	polonaložený 200 ks	vložený 200 ks
k přišroubování	-	9 313 310	9 313 320	9 313 330
k zalisování	ø 10 x 11	9 313 311	9 313 321	9 313 331
s eurošrouby	ø 5 x 11	9 313 314	9 313 324	9 313 334
s rozpěrnými pouzdry	ø 10 x 11	9 313 316	9 313 326	9 313 336

Bez tlumení, bez zavírací pružiny, pro dveře bez úchytky (Novisys 8878)

Montáž misky	Vrtání ø x T mm	naložený 200 ks	polonaložený 200 ks	vložený 200 ks
k přišroubování	-	9 313 340	9 313 350	9 313 360
k zalisování	ø 10 x 11	9 313 341	9 313 351	9 313 361
s eurošrouby	ø 5 x 11	9 313 344	9 313 354	9 313 364
s rozpěrnými pouzdry	ø 10 x 11	9 313 346	9 313 356	9 313 366

Miskový závěs s klipovou rychlomontáží

- **Novisys 105° standardní závěs**
- **Úhel otevření 105°**

Minimální mezera na každé dveře

Tloušťka dveří mm	Kóta C mm 3,0	4,0	4,5	5,0	6,0
14	0,1	0,1	0,1	0,1	0,1
15	0,2	0,2	0,2	0,2	0,2
16	0,3	0,3	0,3	0,3	0,3
17	0,4	0,4	0,4	0,4	0,4
18	0,6	0,6	0,6	0,6	0,6
19	0,8	0,8	0,8	0,8	0,7
20	1,1	1,0	1,0	1,0	1,0
21	1,4	1,3	1,3	1,3	1,2
22	2,2	1,8	1,7	1,6	1,6
23	3,0	2,6	2,4	2,2	2,0
24	3,9	3,4	3,2	3,0	2,6

Pozor:

Tabulkové hodnoty se vztahují na dveře s poloměrem zaoblení hran 1 mm.

U dveří s jinými poloměry se minimální mezera mění takto:

Poloměr 0 mm:
Tabulkové hodnoty + 0,4 mm

Poloměr 3 mm:
Tabulkové hodnoty - 0,6 mm

Přesah a vestavná hloubka závěsu

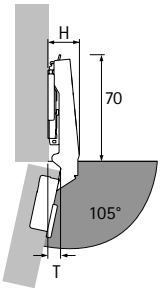

Výška závěsu H a přesah dveří T při distanci D = 0 mm a kótě C = 3 mm

Typ naložení	H mm	T mm
naložený	20,0	7,5
polonaložený	29,5	17,0
vložený	36,5	24,0

naložený

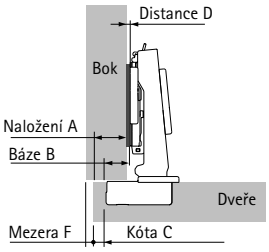

Distance D = C + B - A
= kóta C + 12,5 mm - naložení A

Naložení mm	Kóta C mm 3,0	4,0	4,5	5,0	6,0
	Distance D mm				
10	5,5	6,5	7,0	7,5	8,5
11	4,5	5,5	6,0	6,5	7,5
12	3,5	4,5	5,0	5,5	6,5
13	2,5	3,5	4,0	4,5	5,5
14	1,5	2,5	3,0	3,5	4,5
15	0,5	1,5	2,0	2,5	3,5
16		0,5	1,0	1,5	2,5
17			0,0	0,5	1,5
18					0,5

polonaložený

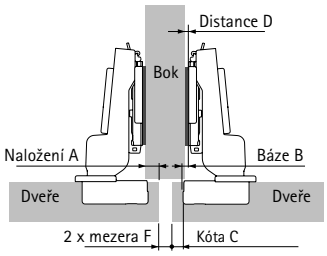

Distance D = C + B - A
= kóta C + 3 mm - naložení A

Naložení mm	Kóta C mm 3,0	4,0	4,5	5,0	6,0
	Distance D mm				
0,5	5,5	6,5	7,0	7,5	8,5
1,5	4,5	5,5	6,0	6,5	7,5
2,5	3,5	4,5	5,0	5,5	6,5
3,5	2,5	3,5	4,0	4,5	5,5
4,5	1,5	2,5	3,0	3,5	4,5
5,5	0,5	1,5	2,0	2,5	3,5
6,5		0,5	1,0	1,5	2,5
7,5			0,0	0,5	1,5
8,5					0,5

vložený

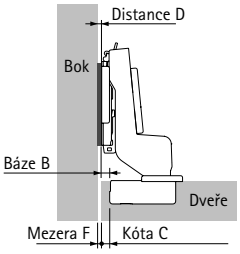

Distance D = C + B + F
= kóta C - 4 mm + mezera F

Tloušťka dveří mm	Kóta C mm 3,0	4,0	4,5	5,0	6,0
	Distance D mm				
15		0,2	0,7	1,2	2,2
16		0,3	0,8	1,3	2,3
17		0,4	0,9	1,4	2,4
18		0,6	1,1	1,6	2,6
19		0,8	1,3	1,8	2,7
20	0,1	1,0	1,5	2,0	3,0
21	0,4	1,3	1,8	2,3	3,2
22	1,2	1,8	2,2	2,6	3,6
23	2,0	2,6	2,9	3,2	4,0
24	2,9	3,4	3,7	4,0	4,6

Upozornění

- Montážní podložky 88 – 99
- Příslušenství 144
- Technické informace 145 – 146

hettich.com/short/861da0

Miskový závěs s klipovou rychlomontáží

- **Novisys 95° standardní závěs**
- **Úhel otevření 95°, vrtací obraz TH 52 x 5,5 mm**

New

- Kvalita v souladu s EN 15570, úroveň 2
- Pro tloušťku dveří 14 - 28 mm
- Hloubka misky 11,8 mm
- Integrované seřízení naložení +2 mm, -2 mm
- Integrované seřízení hloubky +2,8 mm, -1,2 mm
- Seřízení výšky montážní podložkou
- Ocel niklovaná

Vrtací obraz

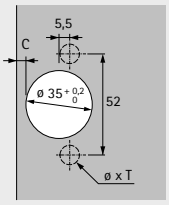

naložený
(Báze B 12,5 mm)

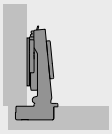

polonaložený
(Báze B 3 mm)

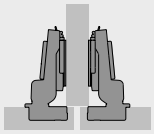

vložený
(Báze B -4 mm)

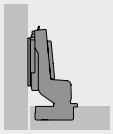

S integrovaným tlumením, se zavírací pružinou (Novisys 8832i)

Montáž misky	Vrtání ø x T mm	naložený 200 ks	polonaložený 200 ks	vložený 200 ks
k přišroubování	-	9 313 580	9 313 590	9 313 600
k zalisování	ø 10 x 11	9 313 581	9 313 591	9 313 601
s eurošrouby	ø 5 x 11	9 313 584	9 313 594	9 313 604
s rozpěrnými pouzdry	ø 10 x 11	9 313 586	9 313 596	9 313 606

Bez tlumení, se zavírací pružinou (Novisys 8832)

Montáž misky	Vrtání ø x T mm	naložený 200 ks	polonaložený 200 ks	vložený 200 ks
k přišroubování	-	9 313 610	9 313 620	9 313 630
k zalisování	ø 10 x 11	9 313 611	9 313 621	9 313 631
s eurošrouby	ø 5 x 11	9 313 614	9 313 624	9 313 634
s rozpěrnými pouzdry	ø 10 x 11	9 313 616	9 313 626	9 313 636

Bez tlumení, bez zavírací pružiny, pro dveře bez úchytky (Novisys 8862)

Montáž misky	Vrtání ø x T mm	naložený 200 ks	polonaložený 200 ks	vložený 200 ks
k přišroubování	-	9 313 640	9 313 650	9 313 660
k zalisování	ø 10 x 11	9 313 641	9 313 651	9 313 661
s eurošrouby	ø 5 x 11	9 313 644	9 313 654	9 313 664
s rozpěrnými pouzdry	ø 10 x 11	9 313 646	9 313 656	9 313 666

Miskový závěs s klipovou rychlomontáží

- **Novisys 95° standardní závěs**
- **Úhel otevření 95°, vrtací obraz TB 45 x 9,5 mm**

New

- Kvalita v souladu s EN 15570, úroveň 2
- Pro tloušťku dveří 14 - 28 mm
- Hloubka misky 11,8 mm
- Integrované seřízení naložení +2 mm, -2 mm
- Integrované seřízení hloubky +2,8 mm, -1,2 mm
- Seřízení výšky montážní podložkou
- Ocel niklovaná

Vrtací obraz

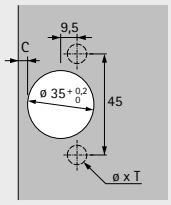

naložený
(Báze B 12,5 mm)

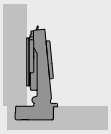

polonaložený
(Báze B 3 mm)

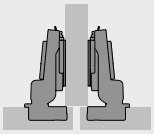

vložený
(Báze B -4 mm)

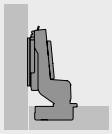

S integrovaným tlumením, se zavírací pružinou (Novisys 8832i)

Montáž misky	Vrtání ø x T mm	naložený 200 ks	polonaložený 200 ks	vložený 200 ks
k přišroubování	-	9 313 670	9 313 680	9 313 690
k zalisování	ø 8 x 11	9 313 671	9 313 681	9 313 691
s eurošrouby	ø 5 x 11	9 313 674	9 313 684	9 313 694
s rozpěrnými pouzdry	ø 8 x 11	9 313 676	9 313 686	9 313 696

Bez tlumení, se zavírací pružinou (Novisys 8832)

Montáž misky	Vrtání ø x T mm	naložený 200 ks	polonaložený 200 ks	vložený 200 ks
k přišroubování	-	9 313 700	9 313 710	9 313 720
k zalisování	ø 8 x 11	9 313 701	9 313 711	9 313 721
s eurošrouby	ø 5 x 11	9 313 704	9 313 714	9 313 724
s rozpěrnými pouzdry	ø 8 x 11	9 313 706	9 313 716	9 313 726

Bez tlumení, bez zavírací pružiny, pro dveře bez úchytky (Novisys 8862)

Montáž misky	Vrtání ø x T mm	naložený 200 ks	polonaložený 200 ks	vložený 200 ks
k přišroubování	-	9 313 730	9 313 740	9 313 750
k zalisování	ø 8 x 11	9 313 731	9 313 741	9 313 751
s eurošrouby	ø 5 x 11	9 313 734	9 313 744	9 313 754
s rozpěrnými pouzdry	ø 8 x 11	9 313 736	9 313 746	9 313 756

Miskový závěs s klipovou rychlomontáží

- **Novisys 95° standardní závěs**
- **Úhel otevření 95°, vrtací obraz TS 48 x 6 mm**

New

- Kvalita v souladu s EN 15570, úroveň 2
- Pro tloušťku dveří 14 - 28 mm
- Hloubka misky 11,8 mm
- Integrované seřízení naložení +2 mm, -2 mm
- Integrované seřízení hloubky +2,8 mm, -1,2 mm
- Seřízení výšky montážní podložkou
- Ocel niklovaná

Vrtací obraz

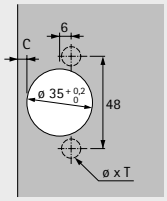

naložený
(Báze B 12,5 mm)

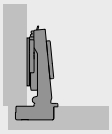

polonaložený
(Báze B 3 mm)

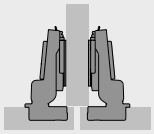

vložený
(Báze B -4 mm)

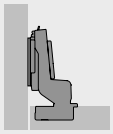

S integrovaným tlumením, se zavírací pružinou (Novisys 8832i)

Montáž misky	Vrtání ø x T mm	naložený 200 ks	polonaložený 200 ks	vložený 200 ks
k přišroubování	-	9 313 760	9 313 770	9 313 780
k zalisování	ø 10 x 11	9 313 761	9 313 771	9 313 781
s eurošrouby	ø 5 x 11	9 313 764	9 313 774	9 313 784
s rozpěrnými pouzdry	ø 10 x 11	9 313 766	9 313 776	9 313 786

Bez tlumení, se zavírací pružinou (Novisys 8832)

Montáž misky	Vrtání ø x T mm	naložený 200 ks	polonaložený 200 ks	vložený 200 ks
k přišroubování	-	9 313 790	9 313 800	9 313 810
k zalisování	ø 10 x 11	9 313 791	9 313 801	9 313 811
s eurošrouby	ø 5 x 11	9 313 794	9 313 804	9 313 814
s rozpěrnými pouzdry	ø 10 x 11	9 313 796	9 313 806	9 313 816

Bez tlumení, bez zavírací pružiny, pro dveře bez úchytky (Novisys 8862)

Montáž misky	Vrtání ø x T mm	naložený 200 ks	polonaložený 200 ks	vložený 200 ks
k přišroubování	-	9 313 820	9 313 830	9 313 840
k zalisování	ø 10 x 11	9 313 821	9 313 831	9 313 841
s eurošrouby	ø 5 x 11	9 313 824	9 313 834	9 313 844
s rozpěrnými pouzdry	ø 10 x 11	9 313 826	9 313 836	9 313 846

Miskový závěs s klipovou rychlomontáží

- **Novisys 95° standardní závěs**
- **Úhel otevření 95°**

Minimální mezera na každé dveře

Tloušťka dveří mm	Kóta C mm 3,0	4,0	4,5	5,0	6,0
15	0,2	0,2	0,2	0,2	0,2
16	0,3	0,3	0,3	0,3	0,3
17	0,4	0,4	0,4	0,4	0,4
18	0,6	0,6	0,6	0,6	0,6
19	0,8	0,8	0,8	0,8	0,7
20	1,1	1,0	1,0	1,0	1,0
21	1,4	1,3	1,3	1,3	1,2
22	2,2	1,8	1,7	1,6	1,6
23	3,0	2,6	2,4	2,2	2,0
24	3,9	3,4	3,2	3,0	2,6
25	4,8	4,2	4,0	3,8	3,4
26	5,7	5,1	4,8	4,6	4,2
27	6,6	6,0	5,7	5,5	5,0
28	7,5	6,9	6,6	6,3	5,8

Pozor:

Tabulkové hodnoty se vztahují na dveře s poloměrem zaoblení hran 1 mm.

U dveří s jinými poloměry se minimální mezera mění takto:

Poloměr 0 mm:
Tabulkové hodnoty + 0,4 mm

Poloměr 3 mm:
Tabulkové hodnoty - 0,6 mm

Přesah a vestavná hloubka závěsu

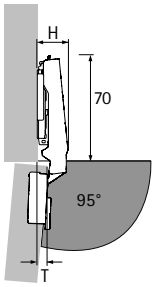

Výška závěsu H a přesah dveří T při distanci D = 0 mm a kótě C = 3 mm

Typ naložení	H mm	T mm
naložený	20,0	7,5
polonaložený	29,5	17,0
vložený	36,5	24,0

naložený

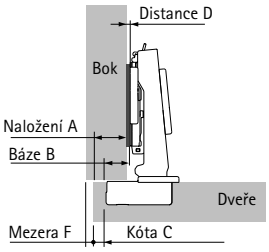

Distance D = C + B - A
= kóta C + 12,5 mm - naložení A

Naložení mm	Kóta C mm 3,0	4,0	4,5	5,0	6,0
	Distance D mm				
10	5,5	6,5	7,0	7,5	8,5
11	4,5	5,5	6,0	6,5	7,5
12	3,5	4,5	5,0	5,5	6,5
13	2,5	3,5	4,0	4,5	5,5
14	1,5	2,5	3,0	3,5	4,5
15	0,5	1,5	2,0	2,5	3,5
16		0,5	1,0	1,5	2,5
17			0,0	0,5	1,5
18					0,5

polonaložený

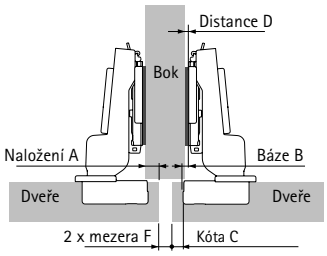

Distance D = C + B - A
= kóta C + 3 mm - naložení A

Naložení mm	Kóta C mm 3,0	4,0	4,5	5,0	6,0
	Distance D mm				
0,5	5,5	6,5	7,0	7,5	8,5
1,5	4,5	5,5	6,0	6,5	7,5
2,5	3,5	4,5	5,0	5,5	6,5
3,5	2,5	3,5	4,0	4,5	5,5
4,5	1,5	2,5	3,0	3,5	4,5
5,5	0,5	1,5	2,0	2,5	3,5
6,5		0,5	1,0	1,5	2,5
7,5			0,0	0,5	1,5
8,5					0,5

vložený

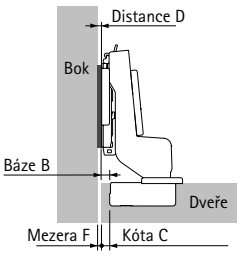

Distance D = C + B + F
= kóta C - 4 mm + mezera F

Tloušťka dveří mm	Kóta C mm 3,0	4,0	4,5	5,0	6,0
	Distance D mm				
14		0,1	0,6	1,1	2,1
15		0,2	0,7	1,2	2,2
16		0,3	0,8	1,3	2,3
17		0,4	0,9	1,4	2,4
18		0,6	1,1	1,6	2,6
19		0,8	1,3	1,8	2,7
20	0,1	1,0	1,5	2,0	3,0
21	0,4	1,3	1,8	2,3	3,2
22	1,2	1,8	2,2	2,6	3,6
23	2,0	2,6	2,9	3,2	4,0
24	2,9	3,4	3,7	4,0	4,6
25	3,8	4,2	4,5	4,8	5,4
26	4,7	5,1	5,3	5,6	6,2
27	5,6	6,0	6,2	6,5	7,0
28	6,5	6,9	7,1	7,3	7,8

Upozornění

- Montážní podložky 88 – 99
- Příslušenství 144
- Technické informace 145 – 146

hettich.com/short/q6pc4p0

New

Krytka na ramínko závěsu Novisys

- Lze nasadit na ramínko závěsu Novisys
- Krytky lze na vyžádání dodat s vyraženým nebo vytištěným individuálním logem
- Ocel niklovaná

Provedení	Obj. číslo	Bal.
S vyraženým logem Hettich	9 313 091	200 ks
Bez loga	9 313 092	200 ks

Omezovač úhlu otevření pro závěs Novisys 105°

- Omezovač z 105° na 85°
- K omezení úhlu otevření dveří, pro zamezení kolize s jinými prvky
- Tím lze předejít možnému poškození dveří
- Plast šedý

Obj. číslo	Bal.
9 313 093	50 ks

Naložené dveře

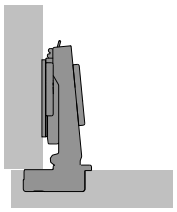

Dveře jsou umístěny před bokem korpusu a ze strany zbývá pouze mezera, která představuje potřebný volný prostor nutný pro bezpečné otevírání dveří. Alternativně lze realizovat i plné naložení dveří. Zde je třeba při umístění korpusu zohlednit potřebné místo pro nutnou minimální mezeru. Použijí se závěsy bez vyhnutí.

Polonaložené dveře

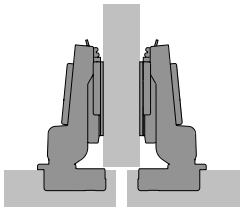

Zde jsou dvoje dveře před jednou mezistěnou korpusu. Mezi nimi se nachází potřebná celková mezera (min. 2 x minimální mezera). Příslušné naložení dveří je tedy zmenšeno. Použijí se závěsy s vyhnutým ramínkem.

Vložené dveře

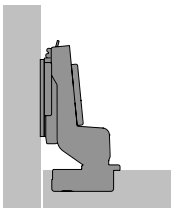

Dveře jsou umístěny v korpusu, tedy vedle boku korpusu. I zde je zapotřebí mezera, která umožní bezpečné otevírání dveří. Použijí se závěsy s velkým vyhnutím. Pro vložené dveře musí být montážní podložky posunuty dozadu o tloušťku dveří + 1 mm a příp. o požadovaný odskok dveří.

Minimální mezera

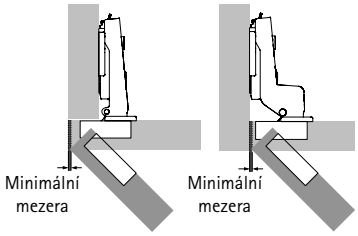

Naložené a vložené dveře
Minimální mezera je místo potřebné k otevření dveří. Rozměr minimální mezery závisí na kótě C, tloušťce dveří a zvoleném typu závěsu. Zaoblením hran se minimální mezera zmenšuje. Minimální mezeru lze zjistit z tabulky přiřazené k příslušnému typu závěsu.

Minimální mezera

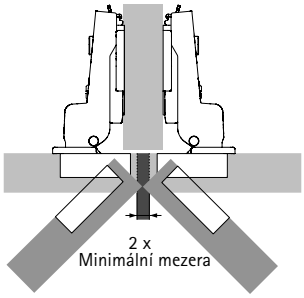

Polonaložené dveře
U polonaložených dveří (na mezistěně) musí mezera mezi hranami dveří odpovídat dvojnásobku minimální mezery. Oboje dveře je pak možno otevírat současně.

Kóta C

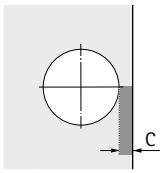

Kóta C je vzdálenost od hrany dveří k okraji otvoru pro misku. Čím je větší je kóta C, tím menší je nutná minimální mezera.

Naložení a báze

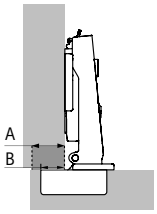

A = naložení
B = báze

Naložení dveří je přesah dveří přes bok od vnitřní hrany korpusu. Jako báze se označuje přesah misky před bokem korpusu při distanci montážní podložky 0 mm.

Počet závěsů na dveře

Rozhodující faktory pro potřebný počet závěsů na dveřích jsou šířka, výška, hmotnost dveří a vlastnosti materiálu dveří.

V praxi jsou tyto faktory případ od případu velmi rozdílné. Počty kusů uvedené na obrázku jsou pouze orientačními hodnotami. V případě pochybností doporučujeme provést zkušební montáž a případně počet závěsů upravit. Z důvodů stability se doporučuje rozteč X mezi závěsy zásadně co největší. Rozměr X musí činit minimálně 280 mm.

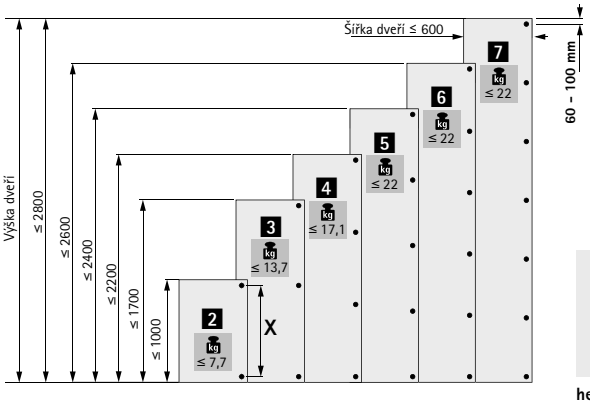

hettich.com/short/c6aabf

Zjišťování distance obecně

Montážní podložky jsou k dostání v různých distancích. Distance D definuje účinnou výšku montážní podložky. Příslušná hodnota distance D je vyražena na horní straně montážní podložky. Vyšší distance D zmenší hodnotu naložení u naložených a polonaložených dveří.

U vložených dveří zvětší vyšší distance mezeru. Před určením potřebné distance je třeba prověřit, zda je požadovaná mezera větší nebo stejná jako potřebná minimální mezera. Pokud je požadovaná mezera menší než nutná minimální mezera, je možno zredukovat potřebnou minimální mezeru zvětšením kóty C nebo zaoblením hran dveří.

Určení distance

Naložené a polonaložené dveře
Po stanovení minimální mezery lze určit potřebnou distanci D. Naložení dveří a kóta C se v ideálním případě volí tak, že určená distance D odpovídá podložce z nabízeného sortimentu.

Příklad: Určení distance z tabulky
Naložení = 14 mm a kóta C = 4,5 mm, výsledná distance je 3,0 mm.

Příklad: Určení distance výpočtem dle vzorce
Závěs pro naložené dveře, báze B = 12,5 mm
Distance D = kóta C + báze B - naložení A
Distance D = 4,5 mm + 12,5 mm - 14 mm = 3,0 mm

Pokud pro určenou distanci D není v sortimentu podložka se shodnou hodnotou, rozdíl se kompenzuje seřizovacím šroubem pro naložení v ramínku závěsu.

Naložení A	Kóta C mm					
mm	3,0	4,0	4,5	5,0	6,0	7,0
	Distance D mm					
10	5,5	6,5	7,0	7,5	8,5	9,5
11	4,5	5,5	6,0	6,5	7,5	8,5
12	3,5	4,5	5,0	5,5	6,5	7,5
13	2,5	3,5	4,0	4,5	5,5	6,5
14	1,5	2,5	3,0	3,5	4,5	5,5
15	0,5	1,5	2,0	2,5	3,5	4,5
16		0,5	1,0	1,5	2,5	3,5
17			0,0	0,5	1,5	2,5
18					0,5	1,5
19						0,5

Určení distance

Vložené dveře
Při určení distance montážní podložky z tabulky pro vložené dveře je již zohledněna minimální mezera, která je závislá na kótě C a tloušťce dveří. Pokud má být odchylně od této minimální mezery docíleno větší viditelné mezery, zvolí se odpovídající větší distance montážní podložky.

Příklad: Určení distance z tabulky
Tloušťka dveří = 20 mm, kóta C = 4,5 mm dávají podle tabulky distanci montážní podložky 1,5 mm. Přitom vznikne potřebná minimální mezera - např. 1 mm. Pokud je místo toho požadována viditelná mezera 2,5 mm, je třeba zvolit distanci montážní podložky o 1,5 mm větší. V tomto příkladě tedy distance 3 mm místo distance 1,5 mm.

Příklad: Určení distance výpočtem dle vzorce
Závěs vložený, báze B = - 4 mm
Distance D = kóta C + báze B + mezera F
Distance D = 4,5 mm - 4 mm + 1 mm = 1,5 mm

Pokud pro určenou distanci není v sortimentu podložka se stejnou hodnotou, rozdíl se kompenzuje seřizovacím šroubem v ramínku závěsu.

Tloušťka dveří	Kóta C mm					
mm	3,0	4,0	4,5	5,0	6,0	7,0
	Distance D mm					
15		0,2	0,7	1,2	2,2	3,2
16		0,3	0,8	1,3	2,3	3,3
17		0,4	0,9	1,4	2,4	3,4
18		0,6	1,1	1,6	2,6	3,5
19		0,8	1,3	1,8	2,7	3,7
20	0,1	1,0	1,5	2,0	3,0	3,9
21	0,4	1,3	1,8	2,3	3,2	4,2
22	1,2	1,8	2,2	2,6	3,6	4,5

Kvalita pro náročné

Kvalita pro náročné
Kvalita závěsů je průběžně kontrolována. Jsou splněna náročná očekávání různých nábytkářských branží. Níže uvedené obrázky znázorňují příklady některých zkušebních postupů.

Oblast použití
Závěsy Hettich jsou určené k použití v interiérovém nábytku pro obývací pokoje, kuchyně, koupelny a kanceláře jak v privátních, tak i podnikových objektech.

Nosnost
Úrovně kvality uváděné u produktů odpovídají požadavkům normy EN 15570 a splňují zkoušky přetížení podle uvedené úrovně. Další informace Vám rádi poskytneme na vyžádání.

Zkouška odolnosti proti korozi
Závěsy Hettich splňují požadavky na ochranu proti korozi podle DIN EN ISO 9227-2012 dle zkušební metodiky 48hodinové zkoušky neutrální solnou mlhou (NSS) a podle normy DIN EN ISO 6270-2-2012 dle zkušební metodiky 96hodinového testu s kondenzovanou vodou spolu se střídáním vlhkosti a teploty vzduchu (AHT).

Řízení jakosti
Procesy řízení jakosti závěsů Hettich jsou certifikovány podle normy EN ISO 9001, cert. č. DE8000209.

Dlouhodobý test

Dveře se podrobí definovanému počtu otevření a zavření.

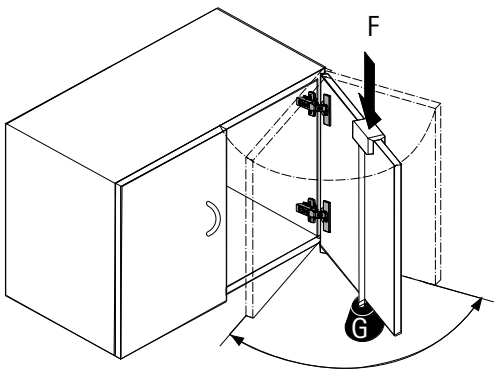

Zkouška prudkého zavření

Dveře se otevřou na 30° a z této polohy se přibouchnou působením padajícího závaží přes vodicí kladku.

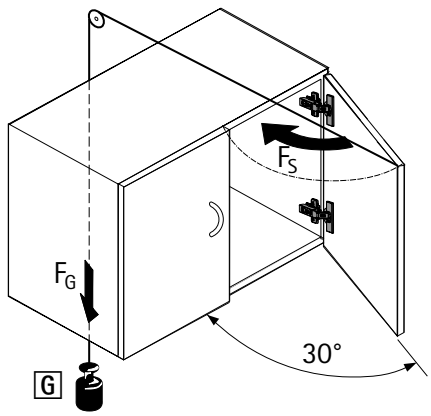

Horizontální test

Zcela otevřené dveře jsou podrobeny přetlačení definovanou testovací silou F. (Tato zkouška platí pouze pro závěsy s úhlem otevření < 135°.)

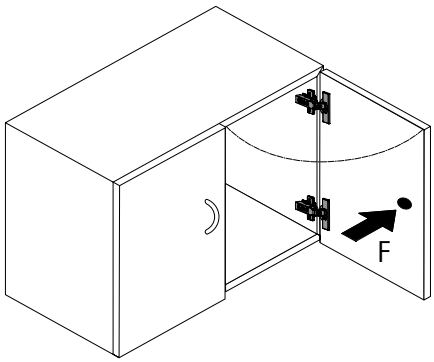

Vertikální test

Dveře se zatíží definovanou přídavnou zátěží G a podrobí se určitému počtu otevření a zavření.

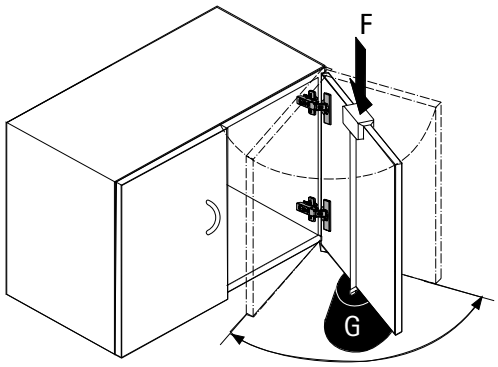

Milionkrát osvědčený

Kdo se rozhodne pro závěsy Intermat, bude profitovat také z mnoha výhod partnerství se společností Hettich. Například z mnohaletých zkušeností a stálého zdokonalování výrobků, vysoké spolehlivosti dodávek a rychlé dostupnosti výrobků Hettich na celém světě.

Využijte výhody širokého sortimentu:
Série Intermat nabízí celou řadu variant závěsů pro téměř každou konstrukci.

Přidejte volitelné tlumení:
Různé cenové úrovně nábytku můžete snadno rozlišit pomocí funkcí závěsů a volitelného příslušenství.

Naklapněte snadno a bez nářadí:
Ergonomická klipová technika pro rychlou montáž bez nářadí.

hettich.com/short/2d7912

Zjistěte více:
Inspiraci a další podrobnosti o výrobcích naleznete na našich webových stránkách.

Intermat
Přehled sortimentu 149

Montážní podložky
pro Sensys a Intermat 88 – 99

Příslušenství 206 – 209

Přídavné tlumení Silent System
Přehled 211

Pokyny ke zpracování 218 – 219

hettich.com/short/3117cb

Hettich technický asistent
- Montáž
- Seřízení
- Služby

Doplňky
- Elektromechanický systém otvírání Easys 318 – 319
- Push to Open Silent a Push to Open 294 – 316
- Zamykací systém 1154 – 1155
- Technika zpracování 1394 – 1395

Intermat 110° standardní závěs
- Úhel otevření 110°

152 - 154

Intermat pro dveře s velkou tloušťkou
- Pro dveře s tloušťkou do 32 mm
- Úhel otevření 95°

156 - 158

Intermat závěs pro dveře s velkou tloušťkou
- Pro dveře s tloušťkou do 43 mm
- Úhel otevření 95°

160 - 162

Intermat 125° standardní závěs
- Pro lepší přístup k úložnému prostoru
- Úhel otevření 125°

164 - 166

Sensys s velkým úhlem otevření
- S nulovým přesahem do světlosti korpusu
- Úhel otevření 165°

168 - 170

Intermat W20 úhlový závěs
- Pro korpusový úhel 20°
- Úhel otevření 95°

172 - 174

Intermat W30 úhlový závěs
- Pro korpusový úhel 30°
- Úhel otevřenil 95°

176 - 178

Intermat W45 úhlový závěs
- Pro korpusový úhel 45°
- Úhel otevření 95°

180 - 183

Intermat W90 úhlový závěs
- Pro korpusový úhel 90°
- Úhel otevření 95°

184 - 186

Intermat W-30 úhlový závěs
- Pro záporný korpusový úhel -30°
- Úhel otevření 125°

188 - 190

Intermat W-45 úhlový závěs
- Pro korpusový úhel -45°
- Úhel otevření 125°

192 - 194

Intermat závěs pro dveře s dřevěným rámem
- Pro dveře s dřevěným rámem
- Úhel otevření 95°

196 - 197

Miskový závěs s klipovou rychlomontáží

- **Intermat**
- **Přehled sortimentu**

Intermat závěs na skleněné dveře

- Pro skleněné dveře
- Úhel otevření 95°

198 - 199

Intermat závěs pro dveře s hliníkovým rámem

- Pro dveře s hliníkovým rámem
- Úhel otevření 95°

200 - 201

Intermat pro skládané dveře rohové skříně

- Pro skládané dveře rohové skříně
- Úhel otevření 50° a 65°

202 - 204

Montážní podložky

- Pro Sensys a Intermat

88 - 99

Příslušenství

- Pro Intermat

206 - 209

Tlumení Silent System

- Přídavné tlumení pro Intermat

211 - 217

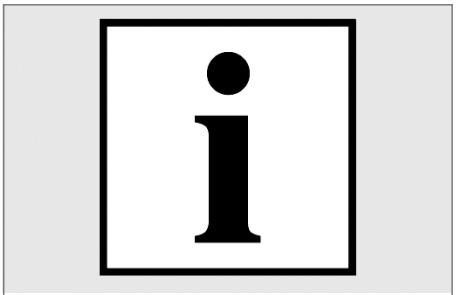

Technické informace

218 - 219

Miskový závěs s klipovou rychlomontáží

- **Intermat 110° standardní závěs**
- **Úhel otevření 110°, vrtací obraz TH 52 x 5,5 mm**

- Kvalita v souladu s EN 15570, úroveň 3
- Pro tloušťku dveří 15 - 25 mm
- Hloubka misky 11,6 mm
- Integrované seřízení naložení +2 mm, -2 mm
- Integrované seřízení hloubky +2,5 mm, -1,5 mm
- Seřízení výšky montážní podložkou
- Ocel niklovaná

Vrtací obraz

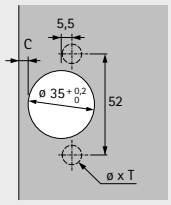

naložený
(Báze B 12,5 mm)

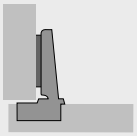

polonaložený
(Báze B 3 mm)

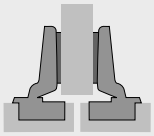

vložený
(Báze B -3,5 mm)

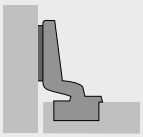

Se zavírací pružinou (Intermat 9943)

		naložený		**polonaložený**		**vložený**	
Montáž misky	Vrtání ø x T mm	**50 ks**	**200 ks**	**50 ks**	**200 ks**	**50 ks**	**200 ks**
k přišroubování	-	**0 048 049**	**1 029 518**	**0 048 051**	**1 030 620**	**0 048 052**	**1 030 922**
k zalisování	ø 10 x 11	**0 048 053**	**1 029 520**	**0 048 054**	**1 030 622**	**0 048 055**	**1 030 924**
s rozpěrnými pouzdry	ø 10 x 11	**9 043 358**	**9 043 640**	**9 043 359**	**9 043 641**	**9 043 360**	**9 043 642**

Bez zavírací pružiny, pro dveře bez úchytky (Intermat 9973)

		naložený		**polonaložený**		**vložený**	
Montáž misky	Vrtání ø x T mm	**50 ks**	**200 ks**	**50 ks**	**200 ks**	**50 ks**	**200 ks**
k přišroubování	-	**9 043 361**	**9 005 604**	**9 043 362**	**9 042 637**	**9 043 363**	**9 042 878**
k zalisování	ø 10 x 11	**9 072 563**	**9 042 420**	**9 072 564**	**9 072 561**	**9 072 565**	**9 072 562**
s rozpěrnými pouzdry	ø 10 x 11	**9 072 569**	**9 044 957**	**9 072 570**	**9 044 958**	**9 072 571**	**9 044 959**

Miskový závěs s klipovou rychlomontáží

- **Intermat 110° standardní závěs**
- **Úhel otevření 110°, vrtací obraz TB 45 x 9,5 mm**

- Kvalita v souladu s EN 15570, úroveň 3
- Pro tloušťku dveří 15 - 25 mm
- Hloubka misky 11,6 mm
- Integrované seřízení naložení +2 mm, -2 mm
- Integrované seřízení hloubky +2,5 mm, -1,5 mm
- Seřízení výšky montážní podložkou
- Ocel niklovaná

Vrtací obraz

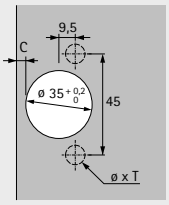

naložený
(Báze B 12,5 mm)

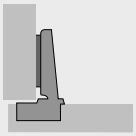

polonaložený
(Báze B 3 mm)

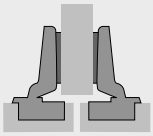

vložený
(Báze B -3,5 mm)

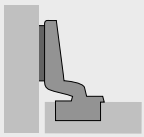

Se zavírací pružinou (Intermat 9943)

		naložený		**polonaložený**		**vložený**	
Montáž misky	Vrtání ø x T mm	**50 ks**	**200 ks**	**50 ks**	**200 ks**	**50 ks**	**200 ks**
k přišroubování	-	**9 072 555**	**1 073 711**	**9 072 556**	**9 046 806**	**9 072 557**	**9 046 807**
k zalisování	ø 8 x 11	**0 048 056**	**1 029 522**	**0 048 057**	**1 030 921**	**0 048 058**	**1 030 925**
s rozpěrnými pouzdry	ø 8 x 11	**9 072 558**	**9 043 643**	**9 072 559**	**9 043 644**	**9 072 560**	**9 043 645**

Bez zavírací pružiny, pro dveře bez úchytky (Intermat 9973)

		naložený		**polonaložený**		**vložený**	
Montáž misky	Vrtání ø x T mm	**50 ks**	**200 ks**	**50 ks**	**200 ks**	**50 ks**	**200 ks**
k přišroubování	-	**9 072 575**	**9 072 340**	**9 072 576**	**9 072 572**	**9 072 577**	**9 072 342**
k zalisování	ø 8 x 11	**9 072 578**	**9 072 355**	**9 072 579**	**9 072 573**	**9 072 580**	**9 072 574**
s rozpěrnými pouzdry	ø 8 x 11	**9 072 581**	**9 044 960**	**9 072 582**	**9 044 961**	**9 072 583**	**9 044 962**

Miskový závěs s klipovou rychlomontáží

- **Intermat 110° standardní závěs**
- **Úhel otevření 110°**

Minimální mezera na každé dveře

Tloušťka dveří mm	Kóta C mm 3,0	4,0	4,5	5,0	6,0
15	0,4	0,4	0,4	0,4	0,4
16	0,6	0,5	0,5	0,5	0,5
17	0,8	0,7	0,7	0,7	0,7
18	1,0	1,0	1,0	1,0	0,9
19	1,4	1,3	1,3	1,2	1,2
20	1,7	1,7	1,6	1,6	1,5
21	2,2	2,1	2,0	2,0	1,9
22	2,9	2,6	2,5	2,4	2,3
23	3,7	3,3	3,2	3,0	2,8
24	4,5	4,1	3,9	3,7	3,4
25	5,4	4,9	4,7	4,5	4,1

Pozor:

Tabulkové hodnoty se vztahují na dveře s poloměrem zaoblení hran 1 mm.

U dveří s jinými poloměry se minimální mezera mění takto:

Poloměr 0 mm:
Tabulkové hodnoty + 0,4 mm

Poloměr 3 mm:
Tabulkové hodnoty - 0,8 mm

Přesah a vestavná hloubka závěsu

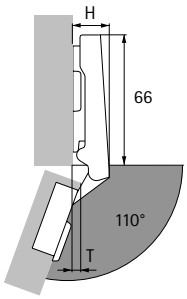

Výška závěsu H a přesah dveří T při distanci D = 0 mm a kótě C = 3 mm

Typ naložení	H mm	T mm
naložený	19,5	7,5
polonaložený	29,0	17,0
vložený	35,5	23,5

naložený

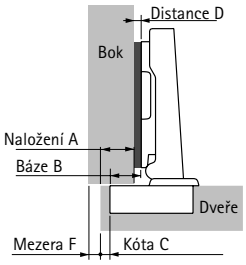

Distance D = C + B - A
= kóta C + 12,5 mm - naložení A

Naložení mm	Kóta C mm 3,0	4,0	4,5	5,0	6,0
	Distance D mm				
10	5,5	6,5	7,0	7,5	8,5
11	4,5	5,5	6,0	6,5	7,5
12	3,5	4,5	5,0	5,5	6,5
13	2,5	3,5	4,0	4,5	5,5
14	1,5	2,5	3,0	3,5	4,5
15	0,5	1,5	2,0	2,5	3,5
16		0,5	1,0	1,5	2,5
17			0,0	0,5	1,5
18					0,5

polonaložený

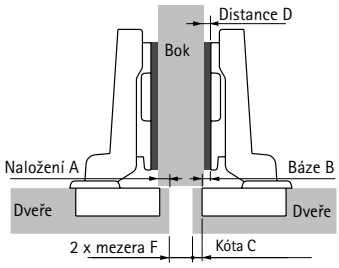

Distance D = C + B - A
= kóta C + 3 mm - naložení A

Naložení mm	Kóta C mm 3,0	4,0	4,5	5,0	6,0
	Distance D mm				
0,5	5,5	6,5	7,0	7,5	8,5
1,5	4,5	5,5	6,0	6,5	7,5
2,5	3,5	4,5	5,0	5,5	6,5
3,5	2,5	3,5	4,0	4,5	5,5
4,5	1,5	2,5	3,0	3,5	4,5
5,5	0,5	1,5	2,0	2,5	3,5
6,5		0,5	1,0	1,5	2,5
7,5			0,0	0,5	1,5
8,5					0,5

vložený

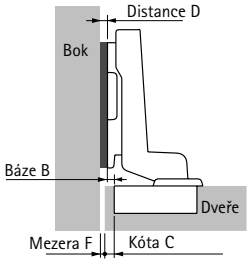

Distance D = C + B + F
= kóta C - 3,5 mm + mezera F

Tloušťka dveří mm	Kóta C mm 3,0	4,0	4,5	5,0	6,0
	Distance D mm				
15		0,9	1,4	1,9	2,9
16	0,1	1,0	1,5	2,0	3,0
17	0,3	1,2	1,7	2,2	3,2
18	0,5	1,5	2,0	2,5	3,4
19	0,9	1,8	2,3	2,7	3,7
20	1,2	2,2	2,6	3,1	4,0
21	1,7	2,6	3,0	3,5	4,3
22	2,4	3,1	3,5	3,9	4,8
23	3,2	3,8	4,2	4,5	5,3
24	4,0	4,6	4,9	5,2	5,9
25	4,9	5,4	5,7	6,0	6,6

Upozornění

- Montážní podložky 88 - 99
- Příslušenství 206 - 209
- Technické informace 218 - 219

hettich.com/short/8c1e2a

Miskový závěs s klipovou rychlomontáží

- **Intermat pro dveře s velkou tloušťkou, tloušťka dveří do 32 mm**
- **Úhel otevření 95°, vrtací obraz TH 52 x 5,5 mm**

- Kvalita v souladu s EN 15570, úroveň 2
- Pro tloušťku dveří 14 - 32 mm
- Hloubka misky 10,5 mm
- Integrované seřízení naložení +2 mm, -2 mm
- Integrované seřízení hloubky +2,5 mm, -1,5 mm
- Seřízení výšky montážní podložkou
- Ocel niklovaná

Vrtací obraz

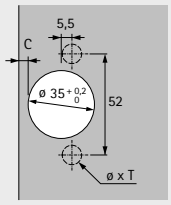

naložený
(Báze B 12,5 mm)

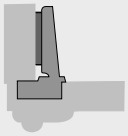

polonaložený
(Báze B 3 mm)

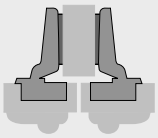

vložený
(Báze B -3,5 mm)

Se zavírací pružinou (Intermat 9936)

		naložený		**polonaložený**		**vložený**	
Montáž misky	Vrtání ø x T mm	**50 ks**	**200 ks**	**50 ks**	**200 ks**	**50 ks**	**200 ks**
k přišroubování	-	**0 073 913**	**1 058 365**	**0 073 917**	**1 058 366**	**0 073 921**	**1 058 367**
k zalisování	ø 10 x 11	**0 073 914**	**1 058 371**	**0 073 918**	**1 058 372**	**0 073 922**	**1 058 373**
s rozpěrnými pouzdry	ø 10 x 11	**9 043 586**	**9 043 629**	**9 043 587**	**9 043 630**	**9 043 588**	**9 043 631**

Bez zavírací pružiny, pro dveře bez úchytky (Intermat 9966)

		naložený		**polonaložený**		**vložený**	
Montáž misky	Vrtání ø x T mm	**50 ks**	**200 ks**	**50 ks**	**200 ks**	**50 ks**	**200 ks**
k přišroubování	-	**9 044 858**	**9 044 850**	**9 044 868**	**9 044 860**	**9 044 878**	**9 044 870**
k zalisování	ø 10 x 11	**9 043 564**	**9 042 574**	**9 043 565**	**9 044 861**	**9 043 566**	**9 044 871**
s rozpěrnými pouzdry	ø 10 x 11	**9 043 567**	**9 044 857**	**9 043 568**	**9 044 867**	**9 043 569**	**9 044 877**

Miskový závěs s klipovou rychlomontáží

- **Intermat pro dveře s velkou tloušťkou, tloušťka dveří do 32 mm**
- **Úhel otevření 95°, vrtací obraz TB 45 x 9,5 mm**

- Kvalita v souladu s EN 15570, úroveň 2
- Pro tloušťku dveří 14 - 32 mm
- Hloubka misky 10,5 mm
- Integrované seřízení naložení +2 mm, -2 mm
- Integrované seřízení hloubky +2,5 mm, -1,5 mm
- Seřízení výšky montážní podložkou
- Ocel niklovaná

Vrtací obraz

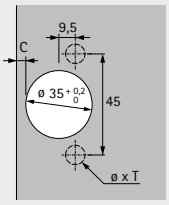

naložený
(Báze B 12,5 mm)

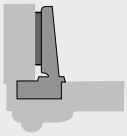

polonaložený
(Báze B 3 mm)

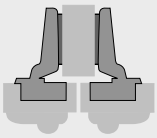

vložený
(Báze B -3,5 mm)

Se zavírací pružinou (Intermat 9936)

		naložený		**polonaložený**		**vložený**	
Montáž misky	Vrtání ø x T mm	**50 ks**	**200 ks**	**50 ks**	**200 ks**	**50 ks**	**200 ks**
k přišroubování	-	**9 043 570**	**9 015 624**	**9 043 571**	**9 046 810**	**9 043 572**	**9 046 811**
k zalisování	ø 8 x 11	**0 073 915**	**1 058 445**	**0 073 919**	**1 058 446**	**0 073 923**	**1 058 447**
s rozpěrnými pouzdry	ø 8 x 11	**9 043 576**	**9 043 632**	**9 043 577**	**9 043 633**	**9 043 578**	**9 043 634**

Bez zavírací pružiny, pro dveře bez úchytky (Intermat 9966)

		naložený		**polonaložený**		**vložený**	
Montáž misky	Vrtání ø x T mm	**50 ks**	**200 ks**	**50 ks**	**200 ks**	**50 ks**	**200 ks**
k přišroubování	-	**9 044 888**	**9 044 880**	**9 044 898**	**9 044 890**	**9 044 908**	**9 044 900**
k zalisování	ø 8 x 11	**9 044 918**	**9 044 881**	**9 044 928**	**9 044 891**	**9 044 938**	**9 044 901**
s rozpěrnými pouzdry	ø 8 x 11	**9 044 919**	**9 044 887**	**9 044 929**	**9 044 897**	**9 044 939**	**9 044 907**

Miskový závěs s klipovou rychlomontáží

- **Intermat pro dveře s velkou tloušťkou, tloušťka dveří do 32 mm**
- **Úhel otevření 95°**

Minimální mezera na každé dveře

Tloušťka dveří mm	Kóta C mm 3,0	4,0	4,5	5,0	6,0	7,0	8,0
14	0,2	0,2	0,2	0,2	0,2	0,2	0,2
15	0,3	0,2	0,2	0,2	0,2	0,2	0,2
16	0,4	0,4	0,4	0,4	0,4	0,4	0,4
17	0,5	0,5	0,5	0,5	0,5	0,5	0,5
18	0,7	0,7	0,7	0,7	0,6	0,6	0,6
19	0,9	0,9	0,9	0,8	0,8	0,8	0,8
20	1,1	1,1	1,1	1,1	1,0	1,0	1,0
21	1,4	1,3	1,3	1,3	1,3	1,2	1,2
22	1,7	1,6	1,6	1,6	1,5	1,5	1,5
23	2,0	1,9	1,9	1,9	1,8	1,8	1,7
24	2,3	2,3	2,2	2,2	2,1	2,1	2,0
25	2,8	2,7	2,6	2,6	2,5	2,4	2,4
26	3,3	3,1	3,1	3,0	2,9	2,8	2,7
27	4,2	3,7	3,6	3,5	3,3	3,2	3,1
28	5,0	4,5	4,3	4,1	3,9	3,7	3,6
29	5,9	5,4	5,2	4,9	4,6	4,3	4,1
30	6,8	6,3	6,0	5,8	5,3	5,0	4,7
31	7,8	7,2	6,9	6,6	6,1	5,7	5,4
32	8,7	8,1	7,8	7,5	7,0	6,5	6,1

Pozor:

Tabulkové hodnoty se vztahují na dveře s poloměrem zaoblení hran 1 mm.

U dveří s jinými poloměry se minimální mezera mění takto:

Poloměr 0 mm:
Tabulkové hodnoty + 0,4 mm

Poloměr 3 mm:
Tabulkové hodnoty - 0,8 mm

Přesah a vestavná hloubka závěsu

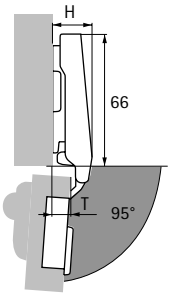

Výška závěsu H a přesah dveří T při distanci D = 0 mm a kótě C = 3 mm

Typ naložení	H mm	T mm
naložený	19,5	10,0
polonaložený	29,0	19,5
vložený	35,5	26,0

naložený

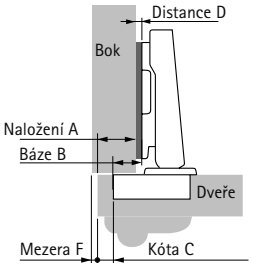

Distance D = C + B - A
= kóta C + 12,5 mm - naložení A

Naložení mm	Kóta C mm 3,0	4,0	4,5	5,0	6,0	7,0	8,0
	Distance D mm						
10	5,5	6,5	7,0	7,5	8,5	9,5	10,5
11	4,5	5,5	6,0	6,5	7,5	8,5	9,5
12	3,5	4,5	5,0	5,5	6,5	7,5	8,5
13	2,5	3,5	4,0	4,5	5,5	6,5	7,5
14	1,5	2,5	3,0	3,5	4,5	5,5	6,5
15	0,5	1,5	2,0	2,5	3,5	4,5	5,5
16		0,5	1,0	1,5	2,5	3,5	4,5
17			0,0	0,5	1,5	2,5	3,5
18					0,5	1,5	2,5
19						0,5	1,5
20							0,5

polonaložený

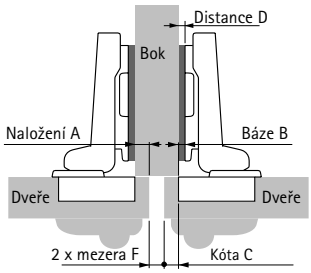

Distance D = C + B - A
= kóta C + 3 mm - naložení A

Naložení mm	Kóta C mm 3,0	4,0	4,5	5,0	6,0	7,0	8,0
	Distance D mm						
0	6,0	7,0	7,5	8,0	9,0	10,0	11,0
1	5,0	6,0	6,5	7,0	8,0	9,0	10,0
2	4,0	5,0	5,5	6,0	7,0	8,0	9,0
3	3,0	4,0	4,5	5,0	6,0	7,0	8,0
4	2,0	3,0	3,5	4,0	5,0	6,0	7,0
5	1,0	2,0	2,5	3,0	4,0	5,0	6,0
6	0,0	1,0	1,5	2,0	3,0	4,0	5,0
7		0,0	0,5	1,0	2,0	3,0	4,0
8				0,0	1,0	2,0	3,0
9					0,0	1,0	2,0
10						0,0	1,0
11							0,0

vložený

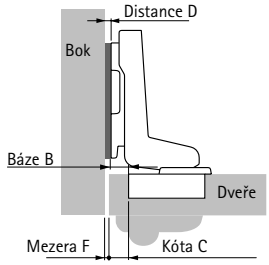

Distance D = C + B + F
= kóta C - 3,5 mm + mezera F

Tloušťka dveří mm	Kóta C mm 3,0	4,0	4,5	5,0	6,0	7,0	8,0
	Distance D mm						
14		0,7	1,2	1,7	2,7	3,7	4,7
15		0,7	1,2	1,7	2,7	3,7	4,7
16		0,9	1,4	1,9	2,9	3,9	4,9
17	0,0	1,0	1,5	2,0	3,0	4,0	5,0
18	0,2	1,2	1,7	2,2	3,1	4,1	5,1
19	0,4	1,4	1,9	2,3	3,3	4,3	5,3
20	0,6	1,6	2,1	2,6	3,5	4,5	5,5
21	0,9	1,8	2,3	2,8	3,8	4,7	5,7
22	1,2	2,1	2,6	3,1	4,0	5,0	6,0
23	1,5	2,4	2,9	3,4	4,3	5,3	6,2
24	1,8	2,8	3,2	3,7	4,6	5,6	6,5
25	2,3	3,2	3,6	4,1	5,0	5,9	6,9
26	2,8	3,6	4,1	4,5	5,4	6,3	7,2
27	3,7	4,2	4,6	5,0	5,8	6,7	7,6
28	4,5	5,0	5,3	5,6	6,4	7,2	8,1
29	5,4	5,9	6,2	6,4	7,1	7,8	8,6
30	6,3	6,8	7,0	7,3	7,8	8,5	9,2
31	7,3	7,7	7,9	8,1	8,6	9,2	9,9
32	8,2	8,6	8,8	9,0	9,5	10,0	10,6

Upozornění

- Montážní podložky 88 - 99
- Příslušenství 206 - 209
- Technické informace 218 - 219

hettich.com/short/6f4480

Miskový závěs s klipovou rychlomontáží

- **Intermat pro dveře s velkou tloušťkou, tloušťka dveří do 32 mm**
- **Úhel otevření 95°**

Obrysy dveří při optimální mezeře - měřítko 1:1

Hodnoty uvedené v tabulce minimálních mezer se vztahují k ostrým hranám dveří.
Hodnoty mezer jsou nižší, pokud jsou hrany dveří zaoblené.
Pro dosažení optimální mezery nesmí obrys dveří přesahovat přes šablonu. Všechny obrysy, které šablonu přesahují, odpovídajícím způsobem zvětšují rozměr mezery.

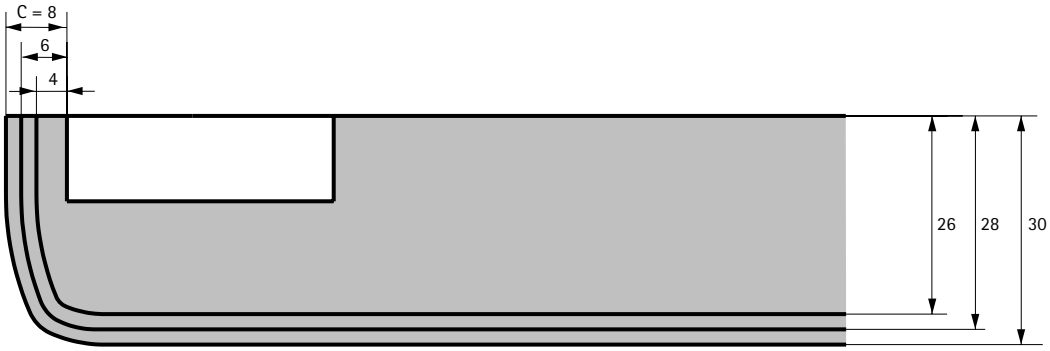

Příklad pro optimální mezeru

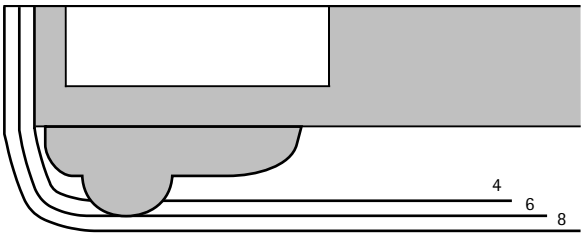

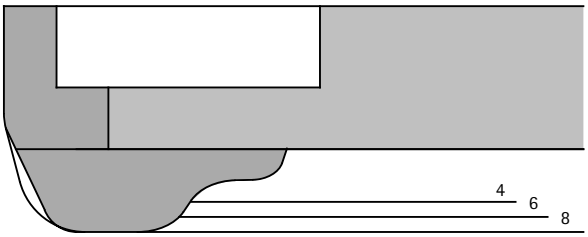

Příklad pro optimální mezeru	
Tloušťka dveří	16 mm
Tloušťka profilu	12 mm
Celková tloušťka	28 mm
Kóta C	6 mm

Příklad pro optimální mezeru	
Tloušťka dveří	19 mm
Tloušťka profilu	11 mm
Celková tloušťka	30 mm
Kóta C	8 mm

Miskový závěs s klipovou rychlomontáží

- **Intermat pro dveře s velkou tloušťkou, tloušťka dveří do 43 mm**
- **Úhel otevření 95°, vrtací obraz TH 52 x 5,5 mm**

- Kvalita v souladu s EN 15570, úroveň 2
- Pro tloušťku dveří 26 - 43 mm
- Průměr misky 40 mm
- Hloubka misky 13,7 mm
- Integrované seřízení naložení +2 mm, -2 mm
- Integrované seřízení hloubky +2,5 mm, -1,5 mm
- Seřízení výšky montážní podložkou
- Zinkový odlitek niklovaný

Vrtací obraz

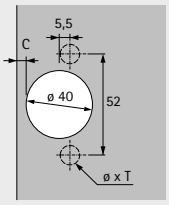

naložený
(Báze B 18 mm)

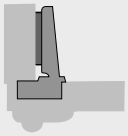

polonaložený
(Báze B 8 mm)

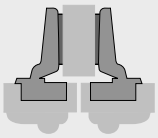

vložený
(Báze B -3 mm)

Se zavírací pružinou (Intermat 9935)

Montáž misky	Vrtání ø x T mm	**naložený** **50 ks**	**polonaložený** **50 ks**	**vložený** **50 ks**
k přišroubování	-	**9 155 241**	**9 155 242**	**9 155 243**

Miskový závěs s klipovou rychlomontáží

- **Intermat pro dveře s velkou tloušťkou, tloušťka dveří do 43 mm**
- **Úhel otevření 95°**

Minimální mezera na každé dveře

Tloušťka dveří mm	Kóta C mm 3,0	4,0	4,5	5,0	6,0	7,0	8,0	9,0	10,0	11,0
26	0,9	0,9	0,9	0,9	0,9	0,9	0,9	0,9	0,9	0,8
27	1,1	1,1	1,1	1,1	1,1	1,1	1,0	1,0	1,0	1,0
28	1,3	1,3	1,3	1,3	1,3	1,2	1,2	1,2	1,2	1,2
29	1,5	1,5	1,5	1,5	1,5	1,4	1,4	1,4	1,4	1,4
30	1,7	1,7	1,7	1,7	1,7	1,6	1,6	1,6	1,6	1,6
31	2,0	2,0	1,9	1,9	1,9	1,9	1,8	1,8	1,8	1,8
32	2,3	2,2	2,2	2,2	2,1	2,1	2,1	2,1	2,0	2,0
33	3,1	2,5	2,5	2,5	2,4	2,4	2,3	2,3	2,3	2,2
34	4,1	3,4	3,0	2,7	2,7	2,7	2,6	2,6	2,5	2,5
35	5,0	4,3	4,0	3,7	3,0	3,0	2,9	2,9	2,8	2,8
36	6,0	5,3	4,9	4,6	4,0	3,4	3,2	3,2	3,1	3,1
37	7,0	6,2	5,9	5,5	4,9	4,3	3,7	3,5	3,4	3,4
38	7,9	7,2	6,8	6,5	5,8	5,2	4,6	4,1	3,8	3,7
39	8,9	8,1	7,8	7,4	6,7	6,1	5,5	5,0	4,5	4,1
40	9,9	9,1	8,7	8,4	7,7	7,0	6,4	5,8	5,3	4,8
41	10,9	10,1	9,7	9,3	8,6	8,0	7,3	6,7	6,2	5,7
42	11,9	11,1	10,7	10,3	9,6	8,9	8,3	7,7	7,1	6,6
43	12,8	12,0	11,7	11,3	10,5	9,8	9,2	8,6	8,0	7,4

Pozor:

Tabulkové hodnoty se vztahují na dveře s poloměrem zaoblení hran 1 mm.

U dveří s jinými poloměry se minimální mezera mění takto:

Poloměr 0 mm:
Tabulkové hodnoty + 0,4 mm

Poloměr 3 mm:
Tabulkové hodnoty - 0,8 mm

Přesah a vestavná hloubka závěsu

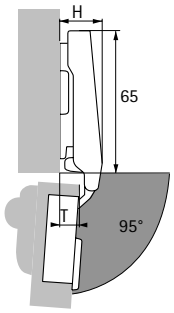

Výška závěsu H a přesah dveří T při distanci D = 0 mm a kótě C = 3 mm

Typ naložení	H mm	T mm
naložený	20,0	10,5
polonaložený	30,0	20,5
vložený	41,0	31,5

naložený

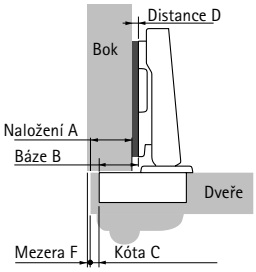

Distance D = C + B - A
= kóta C + 18 mm - naložení A

Naložení mm	Kóta C mm 3,0	4,0	4,5	5,0	6,0	7,0	8,0	9,0	10,0	11,0
	Distance D mm									
12	9,0	10,0	10,5	11,0	12,0	13,0	14,0	15,0	16,0	17,0
13	8,0	9,0	9,5	10,0	11,0	12,0	13,0	14,0	15,0	16,0
14	7,0	8,0	8,5	9,0	10,0	11,0	12,0	13,0	14,0	15,0
15	6,0	7,0	7,5	8,0	9,0	10,0	11,0	12,0	13,0	14,0
16	5,0	6,0	6,5	7,0	8,0	9,0	10,0	11,0	12,0	13,0
17	4,0	5,0	5,5	6,0	7,0	8,0	9,0	10,0	11,0	12,0
18	3,0	4,0	4,5	5,0	6,0	7,0	8,0	9,0	10,0	11,0
19	2,0	3,0	3,5	4,0	5,0	6,0	7,0	8,0	9,0	10,0
20	1,0	2,0	2,5	3,0	4,0	5,0	6,0	7,0	8,0	9,0
21	0,0	1,0	1,5	2,0	3,0	4,0	5,0	6,0	7,0	8,0
22		0,0	0,5	1,0	2,0	3,0	4,0	5,0	6,0	7,0
23				0,0	1,0	2,0	3,0	4,0	5,0	6,0
24					0,0	1,0	2,0	3,0	4,0	5,0
25						0,0	1,0	2,0	3,0	4,0
26							0,0	1,0	2,0	3,0
27								0,0	1,0	2,0
28									0,0	1,0
29										0,0

polonaložený

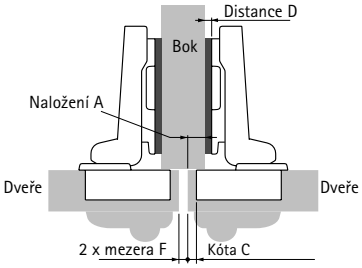

Distance D = C + B - A
= kóta C + 8 mm - naložení A

Naložení mm	Kóta C mm 3,0	4,0	4,5	5,0	6,0	7,0	8,0	9,0	10,0	11,0
	Distance D mm									
2	9,0	10,0	10,5	11,0	12,0	13,0	14,0	15,0	16,0	17,0
3	8,0	9,0	9,5	10,0	11,0	12,0	13,0	14,0	15,0	16,0
4	7,0	8,0	8,5	9,0	10,0	11,0	12,0	13,0	14,0	15,0
5	6,0	7,0	7,5	8,0	9,0	10,0	11,0	12,0	13,0	14,0
6	5,0	6,0	6,5	7,0	8,0	9,0	10,0	11,0	12,0	13,0
7	4,0	5,0	5,5	6,0	7,0	8,0	9,0	10,0	11,0	12,0
8	3,0	4,0	4,5	5,0	6,0	7,0	8,0	9,0	10,0	11,0
9	2,0	3,0	3,5	4,0	5,0	6,0	7,0	8,0	9,0	10,0
10	1,0	2,0	2,5	3,0	4,0	5,0	6,0	7,0	8,0	9,0
11	0,0	1,0	1,5	2,0	3,0	4,0	5,0	6,0	7,0	8,0
12		0,0	0,5	1,0	2,0	3,0	4,0	5,0	6,0	7,0
13				0,0	1,0	2,0	3,0	4,0	5,0	6,0
14					0,0	1,0	2,0	3,0	4,0	5,0
15						0,0	1,0	2,0	3,0	4,0
16							0,0	1,0	2,0	3,0
17								0,0	1,0	2,0
18									0,0	1,0
19										0,0

vložený

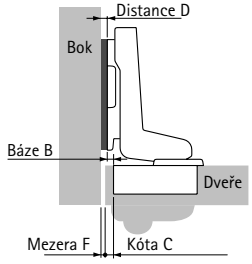

Distance D = C + B + F
= kóta C - 3 mm + mezera F

Tloušťka dveří mm	Kóta C mm 3,0	4,0	4,5	5,0	6,0	7,0	8,0	9,0	10,0	11,0
	Distance D mm									
26	0,9	1,9	2,4	2,9	3,9	4,9	5,9	6,9	7,9	8,8
27	1,1	2,1	2,6	3,1	4,1	5,1	6,0	7,0	8,0	9,0
28	1,3	2,3	2,8	3,3	4,3	5,2	6,2	7,2	8,2	9,2
29	1,5	2,5	3,0	3,5	4,5	5,4	6,4	7,4	8,4	9,4
30	1,7	2,7	3,2	3,7	4,7	5,6	6,6	7,6	8,6	9,6
31	2,0	3,0	3,4	3,9	4,9	5,9	6,8	7,8	8,8	9,8
32	2,3	3,2	3,7	4,2	5,1	6,1	7,1	8,1	9,0	10,0
33	3,1	3,5	4,0	4,5	5,4	6,4	7,3	8,3	9,3	10,2
34	4,1	4,4	4,5	4,7	5,7	6,7	7,6	8,6	9,5	10,5
35	5,0	5,3	5,5	5,7	6,0	7,0	7,9	8,9	9,8	10,8
36	6,0	6,3	6,4	6,6	7,0	7,4	8,2	9,2	10,1	11,1
37	7,0	7,2	7,4	7,5	7,9	8,3	8,7	9,5	10,4	11,4
38	7,9	8,2	8,3	8,5	8,8	9,2	9,6	10,1	10,8	11,7
39	8,9	9,1	9,3	9,4	9,7	10,1	10,5	11,0	11,5	12,1
40	9,9	10,1	10,2	10,4	10,7	11,0	11,4	11,8	12,3	12,8
41	10,9	11,1	11,2	11,3	11,6	12,0	12,3	12,7	13,2	13,7
42	11,9	12,1	12,2	12,3	12,6	12,9	13,3	13,7	14,1	14,6
43	12,8	13,0	13,2	13,3	13,5	13,8	14,2	14,6	15,0	15,4

Upozornění

- Montážní podložky 88 - 99
- Příslušenství 206 - 209
- Technické informace 218 - 219

hettich.com/short/4649cc

Miskový závěs s klipovou rychlomontáží

- **Intermat pro dveře s velkou tloušťkou, tloušťka dveří do 43 mm**
- **Úhel otevření 95°**

Obrysy dveří při optimální mezeře - měřítko 1:1

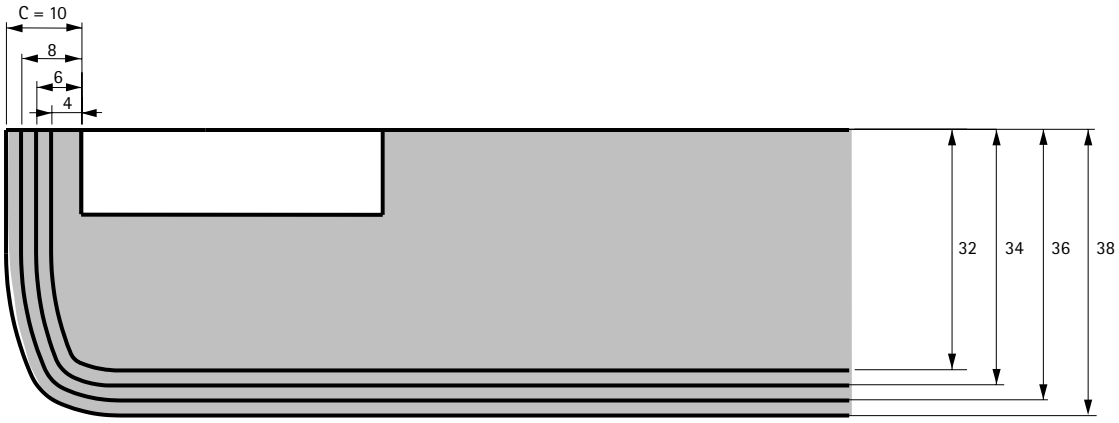

Příklad pro optimální mezeru

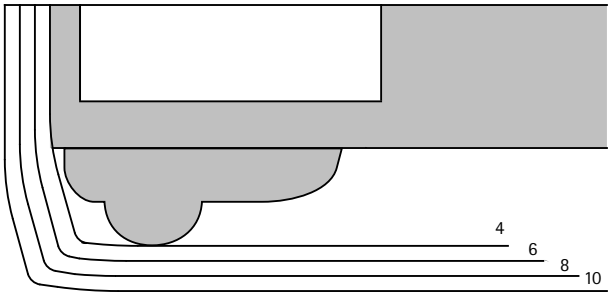

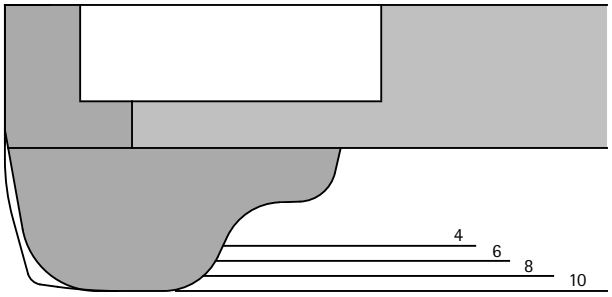

Příklad pro optimální mezeru	
Tloušťka dveří	19 mm
Tloušťka profilu	13 mm
Celková tloušťka	32 mm
Kóta C	4 mm

Příklad pro optimální mezeru	
Tloušťka dveří	19 mm
Tloušťka profilu	19 mm
Celková tloušťka	38 mm
Kóta C	10 mm

Miskový závěs s klipovou rychlomontáží

- **Intermat 125° standardní závěs**
- **Úhel otevření 125°, vrtací obraz TH 52 x 5,5 mm**

- Kvalita v souladu s EN 15570, úroveň 2
- Pro tloušťku dveří 15 - 28 mm
- Hloubka misky 12,7 mm
- Integrované seřízení naložení +2 mm, -2 mm
- Integrované seřízení hloubky +2 mm, -1,5 mm
- Seřízení výšky montážní podložkou
- Ocel niklovaná

Vrtací obraz

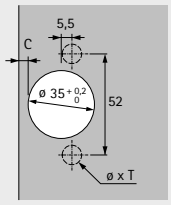

naložený
(Báze B 12,5 mm)

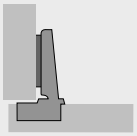

polonaložený
(Báze B 3 mm)

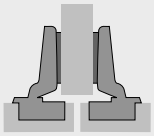

Se zavírací pružinou (Intermat 9944)

		naložený		**polonaložený**	
Montáž misky	Vrtání ø x T mm	**50 ks**	**200 ks**	**50 ks**	**200 ks**
k přišroubování	-	**0 073 905**	**1 058 545**	**0 073 909**	**1 058 546**
k zalisování	ø 10 x 11	**0 073 906**	**1 058 547**	**0 073 910**	**1 058 548**
s rozpěrnými pouzdry	ø 10 x 11	**9 043 370**	**9 044 966**	**9 043 371**	**9 044 967**

Miskový závěs s klipovou rychlomontáží

- **Intermat 125° standardní závěs**
- **Úhel otevření 125°, vrtací obraz TB 45 x 9,5 mm**

- Kvalita v souladu s EN 15570, úroveň 2
- Pro tloušťku dveří 15 - 28 mm
- Hloubka misky 12,7 mm
- Integrované seřízení naložení +2 mm, -2 mm
- Integrované seřízení hloubky +2 mm, -1,5 mm
- Seřízení výšky montážní podložkou
- Ocel niklovaná

Vrtací obraz

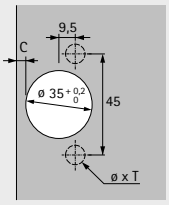

naložený
(Báze B 12,5 mm)

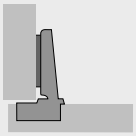

polonaložený
(Báze B 3 mm)

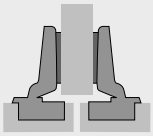

Se zavírací pružinou (Intermat 9944)

		naložený		**polonaložený**	
Montáž misky	Vrtání ø x T mm	**50 ks**	**200 ks**	**50 ks**	**200 ks**
k přišroubování	-	**9 043 379**	**1 070 715**	**9 043 380**	**9 046 809**
k zalisování	ø 8 x 11	**0 073 907**	**1 058 549**	**0 073 911**	**1 058 550**
s rozpěrnými pouzdry	ø 8 x 11	**9 043 381**	**9 044 970**	**9 043 382**	**9 044 971**

Miskový závěs s klipovou rychlomontáží

- **Intermat 125° standardní závěs**
- **Úhel otevření 125°**

Minimální mezera na každé dveře

Tloušťka dveří mm	Kóta C mm 3,0	4,0	4,5	5,0	5,5	6,0
15	0,6	0,6	0,6	0,6	0,6	0,6
16	0,9	0,8	0,8	0,8	0,8	0,8
17	1,1	1,1	1,1	1,0	1,0	1,0
18	1,4	1,4	1,3	1,3	1,3	1,3
19	1,8	1,7	1,7	1,6	1,6	1,6
20	2,1	2,1	2,0	2,0	1,9	1,9
21	2,6	2,5	2,4	2,4	2,3	2,3
22	3,2	3,0	2,9	2,8	2,8	2,7
23	3,8	3,6	3,5	3,4	3,3	3,2
24	4,6	4,2	4,1	4,0	3,9	3,8
25	5,4	5,0	4,8	4,6	4,5	4,4
26	6,3	5,8	5,6	5,4	5,2	5,1
27	7,1	6,6	6,4	6,2	6,0	5,8
28	8,0	7,5	7,2	7,0	6,8	6,6

Pozor:

Tabulkové hodnoty se vztahují na dveře s poloměrem zaoblení hran 1 mm.

U dveří s jinými poloměry se minimální mezera mění takto:

Poloměr 0 mm:
Tabulkové hodnoty + 0,4 mm

Poloměr 3 mm:
Tabulkové hodnoty - 0,8 mm

Přesah a vestavná hloubka závěsu

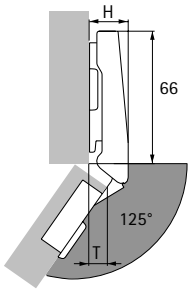

Výška závěsu H a přesah dveří T při distanci D = 0 mm a kótě C = 3 mm

Typ naložení	H mm	T mm
naložený	19,5	8,5
polonaložený	29,0	18,0

naložený

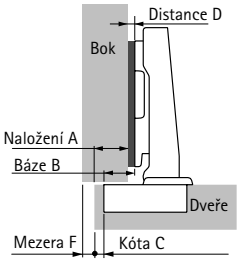

Distance D = C + B - A
= kóta C + 12,5 mm - naložení A

Naložení mm	Kóta C mm 3,0	4,0	4,5	5,0	5,5	6,0
	Distance D mm					
10	5,5	6,5	7,0	7,5	8,0	8,5
11	4,5	5,5	6,0	6,5	7,0	7,5
12	3,5	4,5	5,0	5,5	6,0	6,5
13	2,5	3,5	4,0	4,5	5,0	5,5
14	1,5	2,5	3,0	3,5	4,0	4,5
15	0,5	1,5	2,0	2,5	3,0	3,5
16		0,5	1,0	1,5	2,0	2,5
17			0,0	0,5	1,0	1,5
18					0,0	0,5

polonaložený

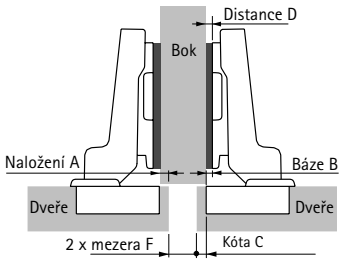

Distance D = C + B - A
= kóta C + 3 mm - naložení A

Naložení mm	Kóta C mm 3,0	4,0	4,5	5,0	5,5	6,0
	Distance D mm					
- 2	8,0	9,0	9,5	10,0	10,5	11,0
- 1	7,0	8,0	8,5	9,0	9,5	10,0
0	6,0	7,0	7,5	8,0	8,5	9,0
1	5,0	6,0	6,5	7,0	7,5	8,0
2	4,0	5,0	5,5	6,0	6,5	7,0
3	3,0	4,0	4,5	5,0	5,5	6,0
4	2,0	3,0	3,5	4,0	4,5	5,0
5	1,0	2,0	2,5	3,0	3,5	4,0
6	0,0	1,0	1,5	2,0	2,5	3,0
7		0,0	0,5	1,0	1,5	2,0
8				0,0	0,5	1,0
9						0,0

Upozornění

- Montážní podložky 88 - 99
- Příslušenství 206 - 20
- Technické informace 218 - 219

hettich.com/short/172775

Miskový závěs s klipovou rychlomontáží

- **Sensys s velkým úhlem otevření, s miskou Intermat, s nulovým přesahem do světlosti korpusu**
- **Úhel otevření 165°, vrtací obraz TH 52 x 5,5 mm**

- Kvalita v souladu s EN 15570, úroveň 3
- Pro tloušťku dveří 15 - 24 mm
- Hloubka misky 11,6 mm
- Integrované seřízení naložení +2 mm, -2 mm
- Integrované seřízení hloubky +3 mm, -2 mm
- Seřízení výšky montážní podložkou
- Ocel a zinkový odlitek, poniklováno

Vrtací obraz

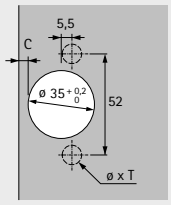

naložený
(Báze B 12,5 mm)

polonaložený
(Báze B 3 mm)

Se zavírací pružinou (Sensys 8657 s miskou Intermat)

Montáž misky	Vrtání ø x T mm	**naložený** **50 ks**	**polonaložený** **50 ks**
k přišroubování	-	**9 099 750**	**9 099 760**
k zalisování	ø 10 x 11	**9 099 751**	**9 099 761**
s rozpěrnými pouzdry	ø 10 x 11	**9 099 756**	**9 099 766**

Bez zavírací pružiny, pro dveře bez úchytky (Sensys 8687 s miskou Intermat)

Montáž misky	Vrtání ø x T mm	**naložený** **50 ks**	**polonaložený** **50 ks**
k přišroubování	-	**9 099 810**	**9 099 820**
k zalisování	ø 10 x 11	**9 099 811**	**9 099 821**
s rozpěrnými pouzdry	ø 10 x 11	**9 099 816**	**9 099 826**

Miskový závěs s klipovou rychlomontáží

- **Sensys s velkým úhlem otevření, s miskou Intermat, s nulovým přesahem do světlosti korpusu**
- **Úhel otevření 165°, vrtací obraz TB 45 x 9,5 mm**

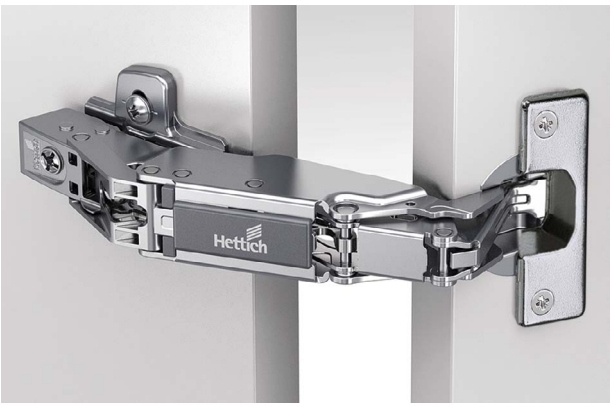

- Kvalita v souladu s EN 15570, úroveň 3
- Pro tloušťku dveří 15 - 24 mm
- Hloubka misky 11,6 mm
- Integrované seřízení naložení +2 mm, -2 mm
- Integrované seřízení hloubky +3 mm, -2 mm
- Seřízení výšky montážní podložkou
- Ocel a zinkový odlitek, poniklováno

Vrtací obraz

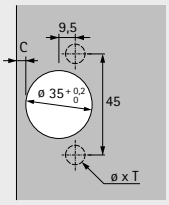

naložený
(Báze B 12,5 mm)

polonaložený
(Báze B 3 mm)

Se zavírací pružinou (Sensys 8657 s miskou Intermat)

Montáž misky	Vrtání ø x T mm	**naložený** 50 ks	**polonaložený** 50 ks
k přišroubování	-	**9 099 770**	**9 099 780**
k zalisování	ø 8 x 11	**9 099 771**	**9 099 781**
s rozpěrnými pouzdry	ø 8 x 11	**9 099 776**	**9 099 786**

Bez zavírací pružiny, pro dveře bez úchytky (Sensys 8687 s miskou Intermat)

Montáž misky	Vrtání ø x T mm	**naložený** 50 ks	**polonaložený** 50 ks
k přišroubování	-	**9 099 830**	**9 099 840**
k zalisování	ø 8 x 11	**9 099 831**	**9 099 841**
s rozpěrnými pouzdry	ø 8 x 11	**9 099 836**	**9 099 846**

Miskový závěs s klipovou rychlomontáží

- **Sensys s velkým úhlem otevření, s nulovým přesahem do světlosti korpusu**
- **Úhel otevření 165°**

Minimální mezera na každé dveře

Tloušťka dveří mm	Kóta C mm 3,0	4,0	4,5	5,0	6,0	7,0
15	0,0	0,0	0,0	0,0	0,0	0,0
16	0,0	0,0	0,0	0,0	0,0	0,0
17	0,0	0,0	0,0	0,0	0,0	0,0
18	0,0	0,0	0,0	0,0	0,0	0,0
19	0,0	0,0	0,0	0,0	0,0	0,0
20	0,0	0,0	0,0	0,0	0,0	0,0
21	0,0	0,0	0,0	0,0	0,0	0,0
22	0,0	0,0	0,0	0,0	0,0	0,0
23	0,0	0,0	0,0	0,0	0,0	0,0
24	0,0	0,0	0,0	0,0	0,0	0,0
25	0,0	0,0	0,0	0,0	0,0	0,0
26	0,1	0,1	0,1	0,1	0,1	0,1
27	0,1	0,1	0,1	0,1	0,1	0,1
28	0,2	0,2	0,2	0,2	0,2	0,3
29*	0,4	0,4	0,4	0,4	0,5	0,6
30**	0,7	0,7	0,8	0,8	1,0	1,1
31**	1,1	1,2	1,3	1,4	1,6	
32**	1,7	1,9	2,0	2,2		

*při použití omezovače úhlu otevření na 120°
** při použití omezovače úhlu otevření na 105°

Přesah a vestavná hloubka závěsu

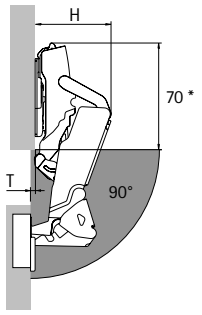

Bez přesahu dveří T do distance D = 3,
volný vnitřní prostor pro výsuvy.
*Závěs v zavřeném stavu: 80 mm

Typ naložení	H mm (max. při 30°)	T mm (90°, D0)
naložený	66	-3
polonaložený	75,5	6,5

naložený

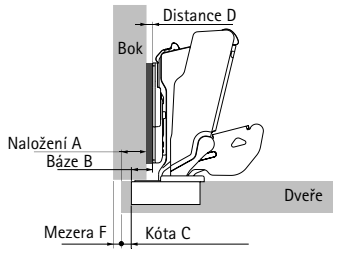

Distance D = C + B - A
= kóta C + 12,5 mm - naložení A

Naložení mm	Kóta C mm 3,0	4,0	4,5	5,0	6,0	7,0
	Distance D mm					
10	5,5	6,5	7,0	7,5	8,5	9,5
11	4,5	5,5	6,0	6,5	7,5	8,5
12	3,5	4,5	5,0	5,5	6,5	7,5
13	2,5	3,5	4,0	4,5	5,5	6,5
14	1,5	2,5	3,0	3,5	4,5	5,5
15	0,5	1,5	2,0	2,5	3,5	4,5
16		0,5	1,0	1,5	2,5	3,5
17			0,0	0,5	1,5	2,5
18					0,5	1,5
19						0,5

polonaložený

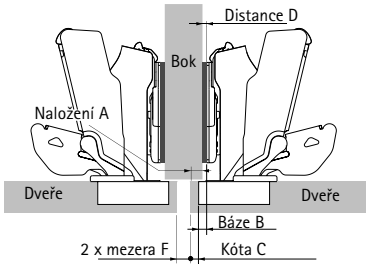

Distance D = C + B - A
= kóta C + 3 mm - naložení A

Naložení mm	Kóta C mm 3,0	4,0	4,5	5,0	6,0	7,0
	Distance D mm					
- 2	8,0	9,0	9,5	10,0	11,0	12.0
- 1	7,0	8,0	8,5	9,0	10,0	11,0
0	6,0	7,0	7,5	8,0	9,0	10,0
1	5,0	6,0	6,5	7,0	8,0	9,0
2	4,0	5,0	5,5	6,0	7,0	8,0
3	3,0	4,0	4,5	5,0	6,0	7,0
4	2,0	3,0	3,5	4,0	5,0	6,0
5	1,0	2,0	2,5	3,0	4,0	5,0
6	0,0	1,0	1,5	2,0	3,0	4,0
7		0,0	0,5	1,0	2,0	3,0
8				0,0	1,0	2,0
9					0,0	1,0
10						0,0

Upozornění

- Montážní podložky 88 - 99
- Příslušenství 206 - 209
- Technické informace 218 - 219

hettich.com/short/b5168f

Miskový závěs s klipovou rychlomontáží

- **Intermat W20 úhlový závěs**
- **Úhel otevření 95°, vrtací obraz TH 52 x 5,5 mm**

- Kvalita v souladu s EN 15570, úroveň 2
- Pro tloušťku dveří 14 - 32 mm
- Hloubka misky 10,5 mm
- Integrované seřízení naložení +2 mm, -2 mm
- Integrované seřízení hloubky +2 mm, -2 mm
- Seřízení výšky montážní podložkou
- Ocel a zinkový odlitek, poniklováno

Vrtací obraz

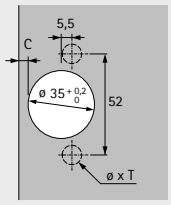

naložený
(Báze B 7 mm)

vložený
(Báze B -9 mm)

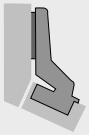

Se zavírací pružinou (Intermat 9936 W20)

Montáž misky	Vrtání ø x T mm	**naložený** **50 ks**	**vložený** **50 ks**
k přišroubování	-	**0 077 644**	**0 077 645**
k zalisování	ø 10 x 11	**0 077 680**	**0 077 682**
s rozpěrnými pouzdry	ø 10 x 11	**9 043 664**	**9 043 665**

Miskový závěs s klipovou rychlomontáží

- **Intermat W20 úhlový závěs**
- **Úhel otevření 95°, vrtací obraz TB 45 x 9,5 mm**

- Kvalita v souladu s EN 15570, úroveň 2
- Pro tloušťku dveří 14 - 32 mm
- Hloubka misky 10,5 mm
- Integrované seřízení naložení +2 mm, -2 mm
- Integrované seřízení hloubky +2 mm, -2 mm
- Seřízení výšky montážní podložkou
- Ocel a zinkový odlitek, poniklováno

Vrtací obraz

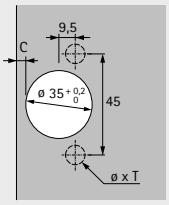

naložený
(Báze B 7 mm)

vložený
(Báze B -9 mm)

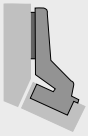

Se zavírací pružinou (Intermat 9936 W20)

Montáž misky	Vrtání ø x T mm	**naložený** **50 ks**	**vložený** **50 ks**
k přišroubování	-	**9 043 583**	**9 043 584**
k zalisování	ø 8 x 11	**0 077 681**	**0 077 683**
s rozpěrnými pouzdry	ø 8 x 11	**9 043 674**	**9 043 675**

Miskový závěs s klipovou rychlomontáží

- **Intermat W20 úhlový závěs**
- **Úhel otevření 95°**

Minimální mezera na každé dveře

Tloušťka dveří mm	Kóta C mm						
	3,0	4,0	4,5	5,0	6,0	7,0	8,0
14	0,2	0,2	0,2	0,2	0,2	0,2	0,2
15	0,3	0,2	0,2	0,2	0,2	0,2	0,2
16	0,4	0,4	0,4	0,4	0,4	0,4	0,4
17	0,5	0,5	0,5	0,5	0,5	0,5	0,5
18	0,7	0,7	0,7	0,7	0,6	0,6	0,6
19	0,9	0,9	0,9	0,8	0,8	0,8	0,8
20	1,1	1,1	1,1	1,1	1,0	1,0	1,0
21	1,4	1,3	1,3	1,3	1,3	1,2	1,2
22	1,7	1,6	1,6	1,6	1,5	1,5	1,5
23	2,0	1,9	1,9	1,9	1,8	1,8	1,7
24	2,3	2,3	2,2	2,2	2,1	2,1	2,0
25	2,8	2,7	2,6	2,6	2,5	2,4	2,4
26	3,3	3,1	3,1	3,0	2,9	2,8	2,7
27	4,2	3,7	3,6	3,5	3,3	3,2	3,1
28	5,0	4,5	4,3	4,1	3,9	3,7	3,6
29	5,9	5,4	5,2	4,9	4,6	4,3	4,1
30	6,8	6,3	6,0	5,8	5,3	5,0	4,7
31	7,8	7,2	6,9	6,6	6,1	5,7	5,4
32	8,7	8,1	7,8	7,5	7,0	6,5	6,1

Pozor:

Tabulkové hodnoty se vztahují na dveře s poloměrem zaoblení hran 1 mm.

U dveří s jinými poloměry se minimální mezera mění takto:

Poloměr 0 mm:
Tabulkové hodnoty + 0,4 mm

Poloměr 3 mm:
Tabulkové hodnoty - 0,8 mm

Upozornění

Na níže uvedených nákresech jsou znázorněny závěsy včetně distancí montážní podložky v měřítku 1:1. Zakreslením dveří a boku při zohlednění kóty C (3 - 8 mm) a minimální mezery lze určit potřebnou distanci montážní podložky a vzdálenost řady otvorů.

Další informace k postupu návrhu a konstrukce můžete získat v online katalogu pomocí konfigurátoru nebo na našem Hettich kanálu na YouTube.

naložený (B 7 mm) - měřítko 1:1

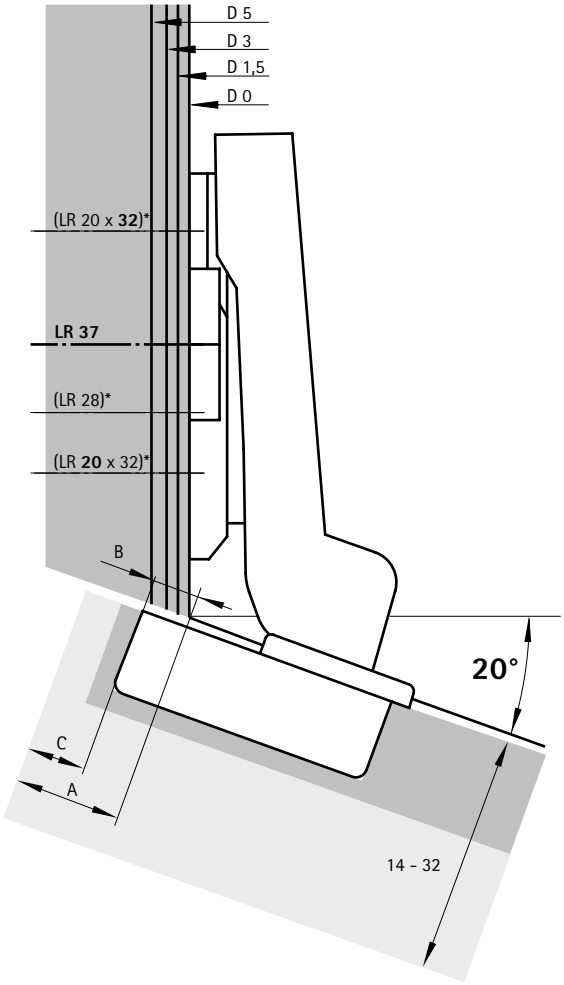

vložený (B -9 mm) - měřítko 1:1

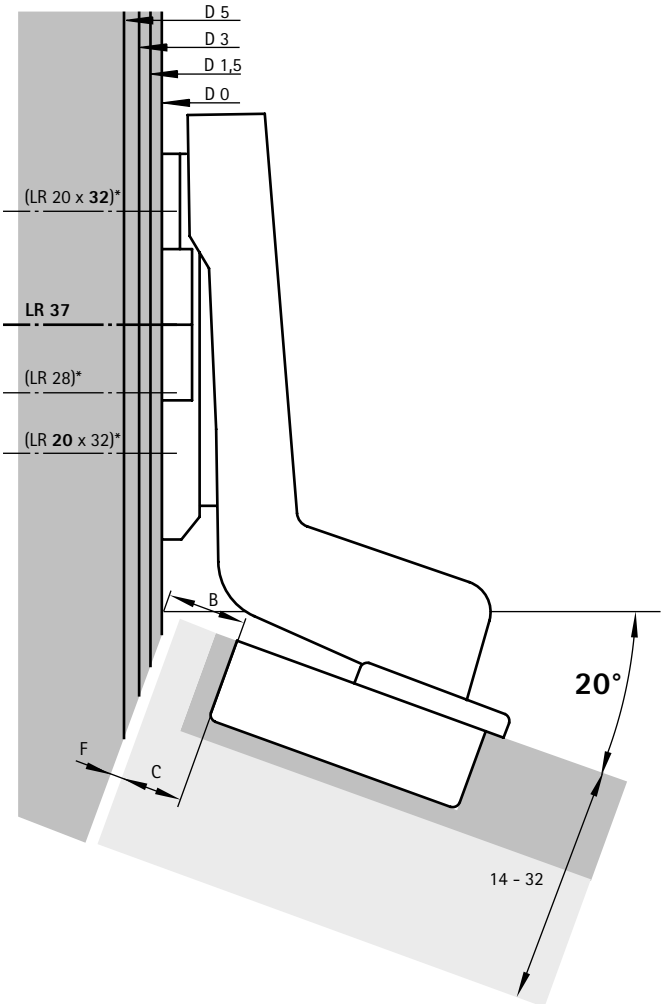

Upozornění

- Montážní podložky 88 - 99
- Příslušenství 206 - 209
- Technické informace 218 - 219

hettich.com/short/532d42

Miskový závěs s klipovou rychlomontáží

- **Intermat W30 úhlový závěs**
- **Úhel otevření 95°, vrtací obraz TH 52 x 5,5 mm**

- Kvalita v souladu s EN 15570, úroveň 2
- Pro tloušťku dveří 14 - 32 mm
- Hloubka misky 10,5 mm
- Integrované seřízení naložení +2 mm, -2 mm
- Integrované seřízení hloubky +2 mm, -2 mm
- Seřízení výšky montážní podložkou
- Ocel a zinkový odlitek, poniklováno

Vrtací obraz

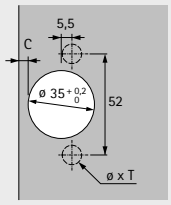

naložený
(Báze B 7 mm)

vložený
(Báze B -10 mm)

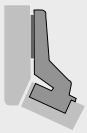

Se zavírací pružinou (Intermat 9936 W30)

Montáž misky	Vrtání ø x T mm	**naložený** **50 ks**	**vložený** **50 ks**
k přišroubování	-	**0 077 690**	**0 073 928**
k zalisování	ø 10 x 11	**0 077 691**	**0 073 929**
s rozpěrnými pouzdry	ø 10 x 11	**9 043 666**	**9 043 667**

Bez zavírací pružiny, pro dveře bez úchytky (Intermat 9966 W30)

Montáž misky	Vrtání ø x T mm	**naložený** **50 ks**	**vložený** **50 ks**
k přišroubování	-	**9 044 826**	**9 044 829**
k zalisování	ø 10 x 11	**9 043 383**	**9 043 390**
s rozpěrnými pouzdry	ø 10 x 11	**9 043 758**	**9 043 759**

Miskový závěs s klipovou rychlomontáží

- **Intermat W30 úhlový závěs**
- **Úhel otevření 95°, vrtací obraz TB 45 x 9,5 mm**

- Kvalita v souladu s EN 15570, úroveň 2
- Pro tloušťku dveří 14 - 32 mm
- Hloubka misky 10,5 mm
- Integrované seřízení naložení +2 mm, -2 mm
- Integrované seřízení hloubky +2 mm, -2 mm
- Seřízení výšky montážní podložkou
- Ocel a zinkový odlitek, poniklováno

Vrtací obraz

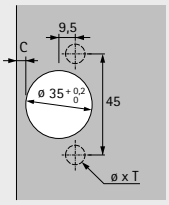

naložený
(Báze B 7 mm)

vložený
(Báze B -10 mm)

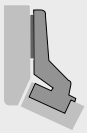

Se zavírací pružinou (Intermat 9936 W30)

Montáž misky	Vrtání ø x T mm	**naložený** 50 ks	**vložený** 50 ks
k přišroubování	-	**9 043 754**	**9 043 585**
k zalisování	ø 8 x 11	**0 077 692**	**0 073 930**
s rozpěrnými pouzdry	ø 8 x 11	**9 043 676**	**9 043 677**

Bez zavírací pružiny, pro dveře bez úchytky (Intermat 9966 W30)

Montáž misky	Vrtání ø x T mm	**naložený** 50 ks	**vložený** 50 ks
k přišroubování	-	**9 043 387**	**9 043 391**
k zalisování	ø 8 x 11	**9 043 388**	**9 043 392**
s rozpěrnými pouzdry	ø 8 x 11	**9 043 389**	**9 043 393**

Miskový závěs s klipovou rychlomontáží

- **Intermat W30 úhlový závěs**
- **Úhel otevření 95°**

Minimální mezera na každé dveře

Tloušťka dveří mm	Kóta C mm						
	3,0	4,0	4,5	5,0	6,0	7,0	8,0
14	0,2	0,2	0,2	0,2	0,2	0,2	0,2
15	0,3	0,2	0,2	0,2	0,2	0,2	0,2
16	0,4	0,4	0,4	0,4	0,4	0,4	0,4
17	0,5	0,5	0,5	0,5	0,5	0,5	0,5
18	0,7	0,7	0,7	0,7	0,6	0,6	0,6
19	0,9	0,9	0,9	0,8	0,8	0,8	0,8
20	1,1	1,1	1,1	1,1	1,0	1,0	1,0
21	1,4	1,3	1,3	1,3	1,3	1,2	1,2
22	1,7	1,6	1,6	1,6	1,5	1,5	1,5
23	2,0	1,9	1,9	1,9	1,8	1,8	1,7
24	2,3	2,3	2,2	2,2	2,1	2,1	2,0
25	2,8	2,7	2,6	2,6	2,5	2,4	2,4
26	3,3	3,1	3,1	3,0	2,9	2,8	2,7
27	4,2	3,7	3,6	3,5	3,3	3,2	3,1
28	5,0	4,5	4,3	4,1	3,9	3,7	3,6
29	5,9	5,4	5,2	4,9	4,6	4,3	4,1
30	6,8	6,3	6,0	5,8	5,3	5,0	4,7
31	7,8	7,2	6,9	6,6	6,1	5,7	5,4
32	8,7	8,1	7,8	7,5	7,0	6,5	6,1

Pozor:

Tabulkové hodnoty se vztahují na dveře s poloměrem zaoblení hran 1 mm.

U dveří s jinými poloměry se minimální mezera mění takto:

Poloměr 0 mm:
Tabulkové hodnoty + 0,4 mm

Poloměr 3 mm:
Tabulkové hodnoty - 0,8 mm

Upozornění

Na níže uvedených nákresech jsou znázorněny závěsy včetně distancí montážní podložky v měřítku 1:1. Zakreslením dveří a boku při zohlednění kóty C (3 - 8 mm) a minimální mezery lze určit potřebnou distanci montážní podložky a vzdálenost řady otvorů.

Další informace k postupu návrhu a konstrukce můžete získat v online katalogu pomocí konfigurátoru nebo na našem Hettich kanálu na YouTube.

naložený (B 7 mm) - měřítko 1:1

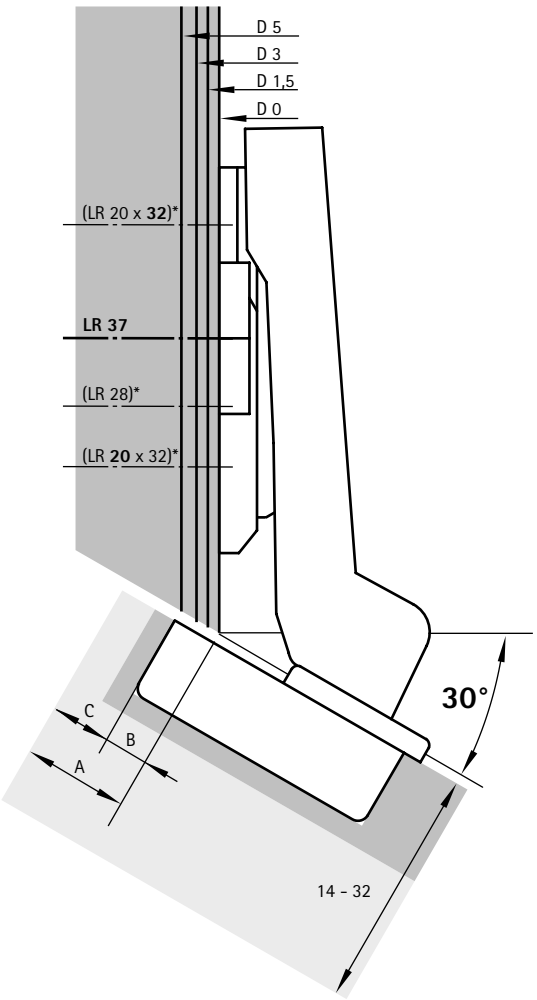

vložený (B -10 mm) - měřítko 1:1

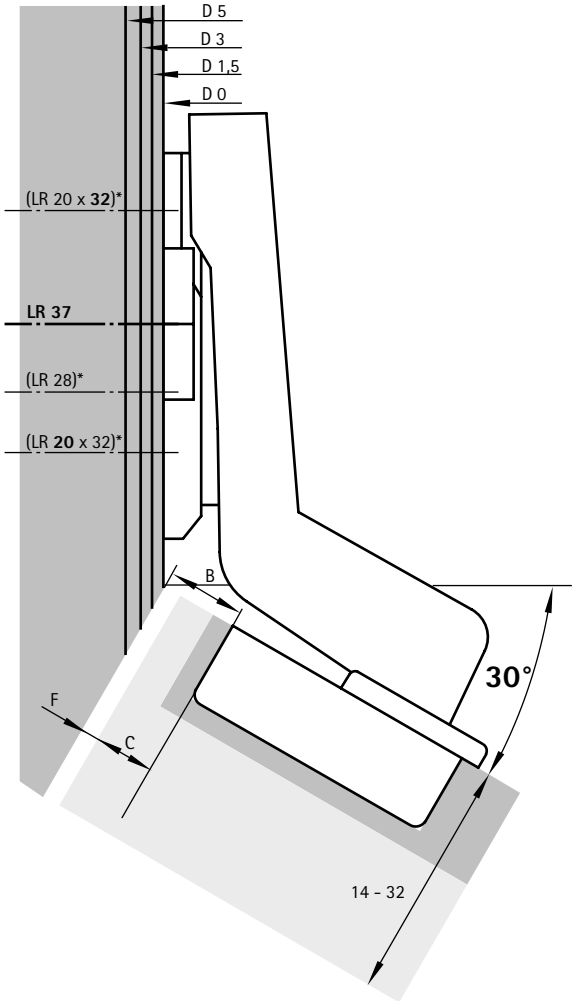

Upozornění

- Montážní podložky 88 - 99
- Příslušenství 206 - 209
- Technické informace 218 - 219

hettich.com/short/de353d

Miskový závěs s klipovou rychlomontáží

- **Intermat W45 úhlový závěs**
- **Úhel otevření 95°, vrtací obraz TH 52 x 5,5 mm**

- Kvalita v souladu s EN 15570, úroveň 2
- Pro tloušťku dveří 14 - 32 mm
- Hloubka misky 10,5 mm
- Integrované seřízení naložení +2 mm, -2 mm
- Integrované seřízení hloubky +2 mm, -2 mm
- Seřízení výšky montážní podložkou
- Ocel a zinkový odlitek, poniklováno

Vrtací obraz	naložený (Báze B 6 mm)	naložený (Báze B 0 mm)	vložený (Báze B -17 mm)
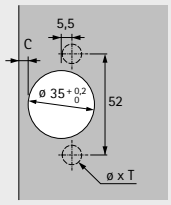			

Se zavírací pružinou (Intermat 9936 W45)

		naložený		vložený
		Báze B 6 mm	**Báze B 0 mm**	**Báze B -17 mm**
Montáž misky	Vrtání ø x T mm	**50 ks**	**50 ks**	**50 ks**
k přišroubování	-	**0 077 699**	**0 048 096**	**0 073 932**
k zalisování	ø 10 x 11	**0 077 700**	**0 048 097**	**0 073 933**
s rozpěrnými pouzdry	ø 10 x 11	**9 043 669**	**9 043 668**	**9 043 671**

Bez zavírací pružiny, pro dveře bez úchytky (Intermat 9966 W45)

		naložený		vložený
		Báze B 6 mm	**Báze B 0 mm**	**Báze B -17 mm**
Montáž misky	Vrtání ø x T mm	**50 ks**	**50 ks**	**50 ks**
k přišroubování	-	**9 044 835**	**9 044 832**	**9 044 838**
k zalisování	ø 10 x 11	**9 043 398**	**9 043 394**	**9 043 402**
s rozpěrnými pouzdry	ø 10 x 11	**9 043 761**	**9 043 760**	**9 043 762**

Miskový závěs s klipovou rychlomontáží

- **Intermat W45 úhlový závěs**
- **Úhel otevření 95°, vrtací obraz TB 45 x 9,5 mm**

- Kvalita v souladu s EN 15570, úroveň 2
- Pro tloušťku dveří 14 - 32 mm
- Hloubka misky 10,5 mm
- Integrované seřízení naložení +2 mm, -2 mm
- Integrované seřízení hloubky +2 mm, -2 mm
- Seřízení výšky montážní podložkou
- Ocel a zinkový odlitek, poniklováno

Vrtací obraz

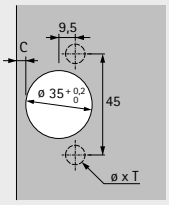

naložený
(Báze B 6 mm)

naložený
(Báze B 0 mm)

vložený
(Báze B -17 mm)

Se zavírací pružinou (Intermat 9936 W45)

		naložený		**vložený**
		Báze B 6 mm	**Báze B 0 mm**	**Báze B -17 mm**
Montáž misky	Vrtání ø x T mm	**50 ks**	**50 ks**	**50 ks**
k přišroubování	-	**9 043 694**	**9 043 693**	**9 043 695**
k zalisování	ø 8 x 11	**0 077 701**	**0 048 098**	**0 073 934**
s rozpěrnými pouzdry	ø 8 x 11	**9 043 679**	**9 043 678**	**9 043 681**

Bez zavírací pružiny, pro dveře bez úchytky (Intermat 9966 W45)

		naložený		**vložený**
		Báze B 6 mm	**Báze B 0 mm**	**Báze B -17 mm**
Montáž misky	Vrtání ø x T mm	**50 ks**	**50 ks**	**50 ks**
k přišroubování	-	**9 043 399**	**9 043 395**	**9 043 403**
k zalisování	ø 8 x 11	**9 043 400**	**9 043 396**	**9 043 404**
s rozpěrnými pouzdry	ø 8 x 11	**9 043 401**	**9 043 397**	**9 043 405**

Miskový závěs s klipovou rychlomontáží

- **Intermat W45 úhlový závěs**
- **Úhel otevření 95°**

Minimální mezera na každé dveře

Tloušťka dveří mm	Kóta C mm						
	3,0	4,0	4,5	5,0	6,0	7,0	8,0
14	0,2	0,2	0,2	0,2	0,2	0,2	0,2
15	0,3	0,2	0,2	0,2	0,2	0,2	0,2
16	0,4	0,4	0,4	0,4	0,4	0,4	0,4
17	0,5	0,5	0,5	0,5	0,5	0,5	0,5
18	0,7	0,7	0,7	0,7	0,6	0,6	0,6
19	0,9	0,9	0,9	0,8	0,8	0,8	0,8
20	1,1	1,1	1,1	1,1	1,0	1,0	1,0
21	1,4	1,3	1,3	1,3	1,3	1,2	1,2
22	1,7	1,6	1,6	1,6	1,5	1,5	1,5
23	2,0	1,9	1,9	1,9	1,8	1,8	1,7
24	2,3	2,3	2,2	2,2	2,1	2,1	2,0
25	2,8	2,7	2,6	2,6	2,5	2,4	2,4
26	3,3	3,1	3,1	3,0	2,9	2,8	2,7
27	4,2	3,7	3,6	3,5	3,3	3,2	3,1
28	5,0	4,5	4,3	4,1	3,9	3,7	3,6
29	5,9	5,4	5,2	4,9	4,6	4,3	4,1
30	6,8	6,3	6,0	5,8	5,3	5,0	4,7
31	7,8	7,2	6,9	6,6	6,1	5,7	5,4
32	8,7	8,1	7,8	7,5	7,0	6,5	6,1

Pozor:

Tabulkové hodnoty se vztahují na dveře s poloměrem zaoblení hran 1 mm.

U dveří s jinými poloměry se minimální mezera mění takto:

Poloměr 0 mm:
Tabulkové hodnoty + 0,4 mm

Poloměr 3 mm:
Tabulkové hodnoty - 0,8 mm

Upozornění

Na níže uvedených nákresech jsou znázorněny závěsy včetně distancí montážní podložky v měřítku 1:1. Zakreslením dveří a boku při zohlednění kóty C (3 - 8 mm) a minimální mezery lze určit potřebnou distanci montážní podložky a vzdálenost řady otvorů.

Další informace k postupu návrhu a konstrukce můžete získat v online katalogu pomocí konfigurátoru nebo na našem Hettich kanálu na YouTube.

naložený (B 6 mm) - měřítko 1:1

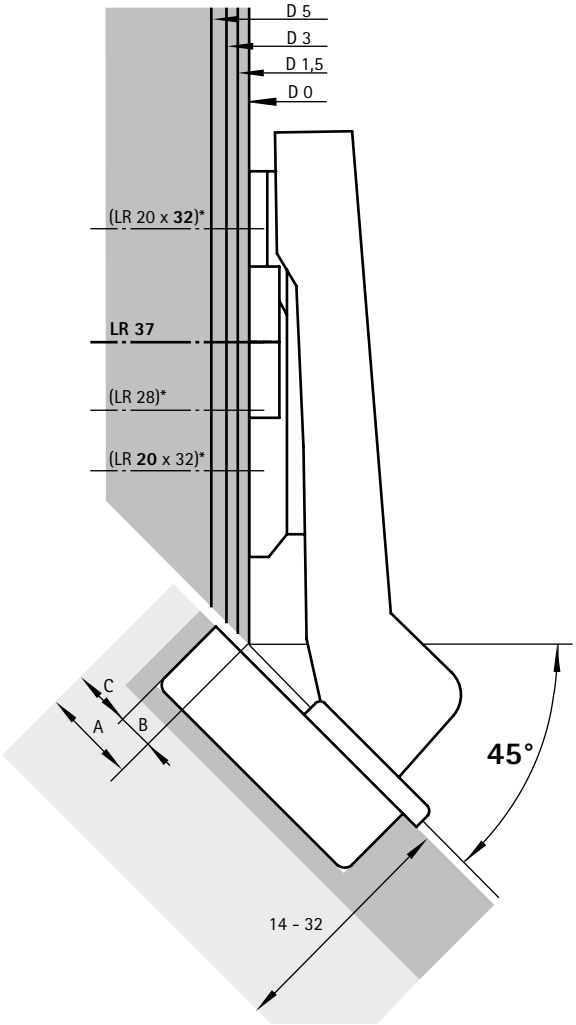

naložený (B 0 mm) - měřítko 1:1

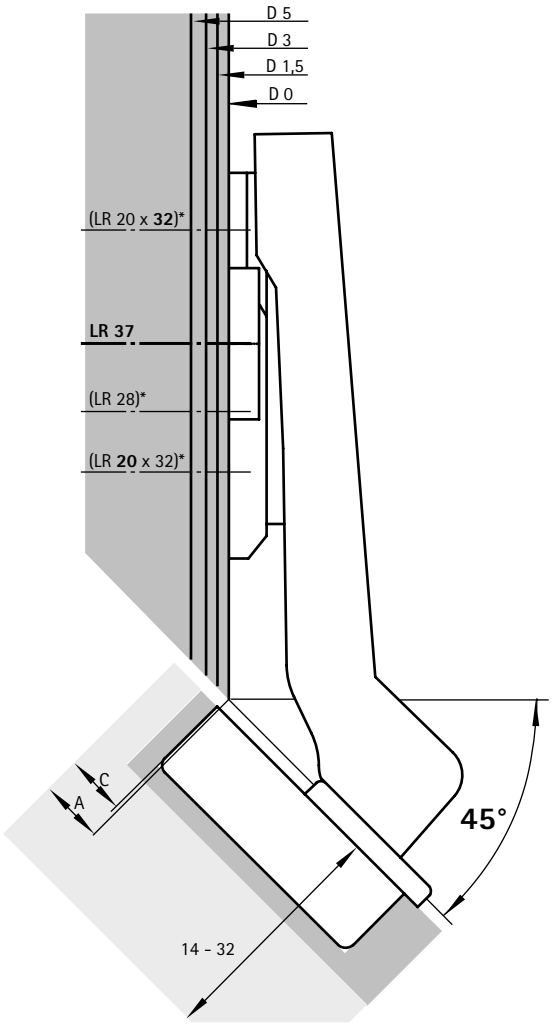

Miskový závěs s klipovou rychlomontáží

- **Intermat W45 úhlový závěs**
- **Úhel otevření 95°**

Minimální mezera na každé dveře

Tloušťka dveří mm	Kóta C mm						
	3,0	4,0	4,5	5,0	6,0	7,0	8,0
14	0,2	0,2	0,2	0,2	0,2	0,2	0,2
15	0,3	0,2	0,2	0,2	0,2	0,2	0,2
16	0,4	0,4	0,4	0,4	0,4	0,4	0,4
17	0,5	0,5	0,5	0,5	0,5	0,5	0,5
18	0,7	0,7	0,7	0,7	0,6	0,6	0,6
19	0,9	0,9	0,9	0,8	0,8	0,8	0,8
20	1,1	1,1	1,1	1,1	1,0	1,0	1,0
21	1,4	1,3	1,3	1,3	1,3	1,2	1,2
22	1,7	1,6	1,6	1,6	1,5	1,5	1,5
23	2,0	1,9	1,9	1,9	1,8	1,8	1,7
24	2,3	2,3	2,2	2,2	2,1	2,1	2,0
25	2,8	2,7	2,6	2,6	2,5	2,4	2,4
26	3,3	3,1	3,1	3,0	2,9	2,8	2,7
27	4,2	3,7	3,6	3,5	3,3	3,2	3,1
28	5,0	4,5	4,3	4,1	3,9	3,7	3,6
29	5,9	5,4	5,2	4,9	4,6	4,3	4,1
30	6,8	6,3	6,0	5,8	5,3	5,0	4,7
31	7,8	7,2	6,9	6,6	6,1	5,7	5,4
32	8,7	8,1	7,8	7,5	7,0	6,5	6,1

Pozor:

Tabulkové hodnoty se vztahují na dveře s poloměrem zaoblení hran 1 mm.

U dveří s jinými poloměry se minimální mezera mění takto:

Poloměr 0 mm:
Tabulkové hodnoty + 0,4 mm

Poloměr 3 mm:
Tabulkové hodnoty - 0,8 mm

Upozornění

Na níže uvedených nákresech jsou znázorněny závěsy včetně distancí montážní podložky v měřítku 1:1. Zakreslením dveří a boku při zohlednění kóty C (3 - 8 mm) a minimální mezery lze určit potřebnou distanci montážní podložky a vzdálenost řady otvorů.

Další informace k postupu návrhu a konstrukce můžete získat v online katalogu pomocí konfigurátoru nebo na našem Hettich kanálu na YouTube.

vložený (B -17 mm) - měřítko 1:1

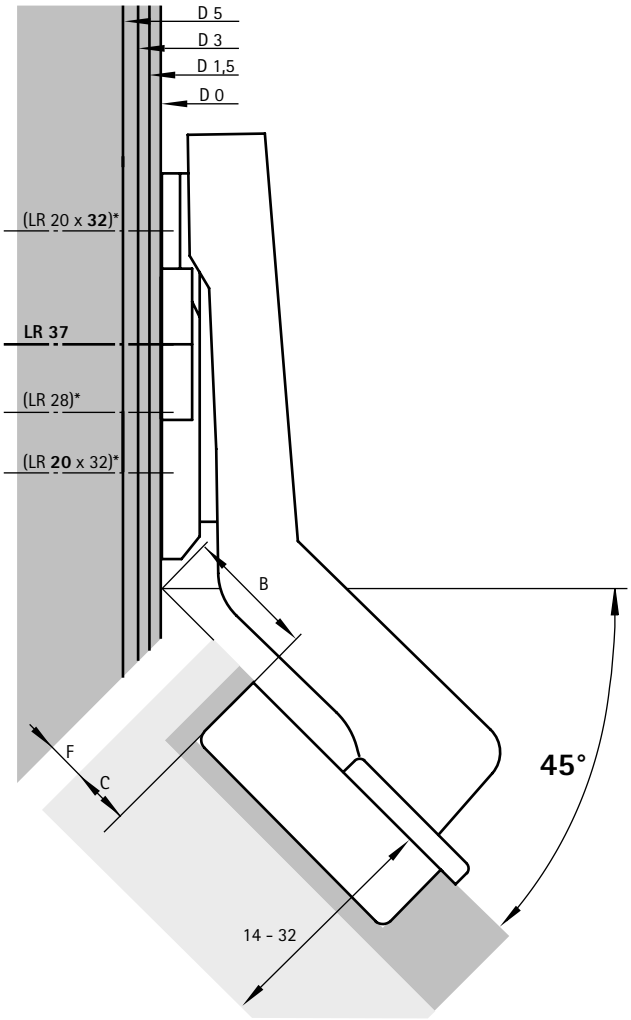

Upozornění

- Montážní podložky 88 - 99
- Příslušenství 206 - 209
- Technické informace 218 - 219

hettich.com/short/e840b2

Miskový závěs s klipovou rychlomontáží

- **Intermat W90 úhlový závěs**
- **Úhel otevření 95°, vrtací obraz TH 52 x 5,5 mm**

- Kvalita v souladu s EN 15570, úroveň 2
- Pro tloušťku dveří 14 - 28 mm
- Hloubka misky 10,5 mm
- Integrované seřízení naložení +2 mm, -2 mm
- Integrované seřízení hloubky +2 mm, -2 mm
- Seřízení výšky montážní podložkou
- Ocel a zinkový odlitek, poniklováno

Vrtací obraz

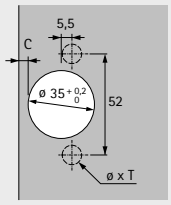

naložený
(Báze B 22 mm)

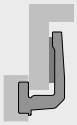

vložený
(Báze B 5 mm)

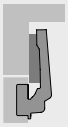

Se zavírací pružinou (Intermat 9936 W90)

Montáž misky	Vrtání ø x T mm	**naložený** **50 ks**	**vložený** **50 ks**
k přišroubování	-	**9 044 844**	**0 077 708**
k zalisování	ø 10 x 11	**9 044 845**	**0 077 709**
s rozpěrnými pouzdry	ø 10 x 11	**9 043 756**	**9 043 672**

Bez zavírací pružiny, pro dveře bez úchytky (Intermat 9966 W90)

Montáž misky	Vrtání ø x T mm	**naložený** **50 ks**	**vložený** **50 ks**
k přišroubování	-	**9 043 556**	**9 044 841**
k zalisování	ø 10 x 11	**9 043 557**	**9 044 821**
s rozpěrnými pouzdry	ø 10 x 11	**9 043 559**	**9 043 763**

Miskový závěs s klipovou rychlomontáží

- **Intermat W90 úhlový závěs**
- **Úhel otevření 95°, vrtací obraz TB 45 x 9,5 mm**

- Kvalita v souladu s EN 15570, úroveň 2
- Pro tloušťku dveří 14 - 28 mm
- Hloubka misky 10,5 mm
- Integrované seřízení naložení +2 mm, -2 mm
- Integrované seřízení hloubky +2 mm, -2 mm
- Seřízení výšky montážní podložkou
- Ocel a zinkový odlitek, poniklováno

Vrtací obraz

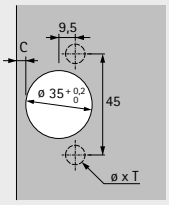

naložený
(Báze B 22 mm)

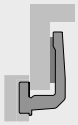

vložený
(Báze B 5 mm)

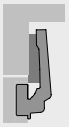

Se zavírací pružinou (Intermat 9936 W90)

Montáž misky	Vrtání ø x T mm	**naložený** 50 ks	**vložený** 50 ks
k přišroubování	-	**9 043 751**	**9 043 750**
k zalisování	ø 8 x 11	**9 043 753**	**0 077 710**
s rozpěrnými pouzdry	ø 8 x 11	**9 043 757**	**9 043 682**

Bez zavírací pružiny, pro dveře bez úchytky (Intermat 9966 W90)

Montáž misky	Vrtání ø x T mm	**naložený** 50 ks	**vložený** 50 ks
k přišroubování	-	**9 043 560**	**9 043 553**
k zalisování	ø 8 x 11	**9 043 561**	**9 043 554**
s rozpěrnými pouzdry	ø 8 x 11	**9 043 563**	**9 043 555**

Miskový závěs s klipovou rychlomontáží

- **Intermat W90 úhlový závěs**
- **Úhel otevření 95°**

Minimální mezera na každé dveře

Tloušťka dveří mm	Kóta C mm 3,0	4,0	4,5	5,0	6,0	7,0
14	0,2	0,2	0,2	0,2	0,2	0,2
15	0,3	0,2	0,2	0,2	0,2	0,2
16	0,4	0,4	0,4	0,4	0,4	0,4
17	0,5	0,5	0,5	0,5	0,5	0,5
18	0,7	0,7	0,7	0,7	0,6	0,6
19	0,9	0,9	0,9	0,8	0,8	0,8
20	1,1	1,1	1,1	1,1	1,0	1,0
21	1,4	1,3	1,3	1,3	1,3	
22	1,7	1,6	1,6	1,6	1,5	
23	2,0	1,9	1,9	1,9	1,8	
24	2,3	2,3	2,2	2,2	2,1	
25	2,8	2,7	2,6	2,6		
26	3,3	3,1	3,1			
27	4,2	3,7	3,6			
28	5,0					

Pozor:

Tabulkové hodnoty se vztahují na dveře s poloměrem zaoblení hran 1 mm.

U dveří s jinými poloměry se minimální mezera mění takto:

Poloměr 0 mm:
Tabulkové hodnoty + 0,4 mm

Poloměr 3 mm:
Tabulkové hodnoty - 0,8 mm

Upozornění

Na níže uvedených nákresech jsou znázorněny závěsy včetně distancí montážní podložky v měřítku 1:1.

Naložené dveře
- Naložení A = kóta C + 8,5 mm
- Vzdálenost řady otvorů X
  - pro montážní podložku LR37 = 37 mm
  - X > 20 mm

Vložené dveře
- Vzdálenost řady otvorů X
  - pro montážní podložku LR37 = 28 mm - C - F
  - X > 20 mm

naložený (B 22 mm) - měřítko 1:1

Distance D = 22 mm - tloušťka rámu S
např. tloušťka rámu S = 19 mm: distance D = 3 mm

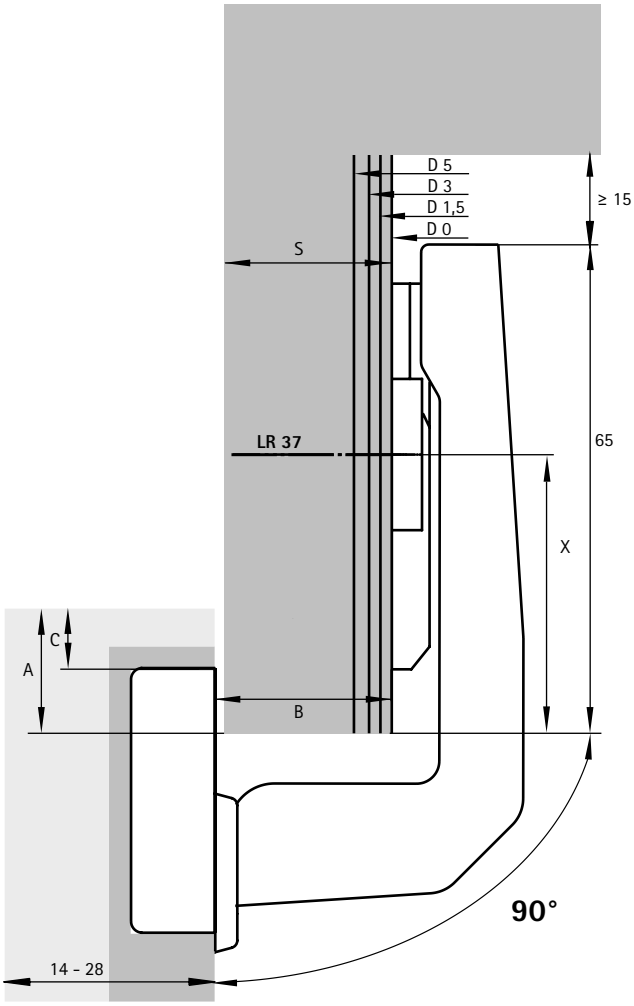

vložený (B 5 mm) - měřítko 1:1

Distance D = 5 mm - odskok dveří
např. odskok dveří 0 mm: distance D = 5 mm

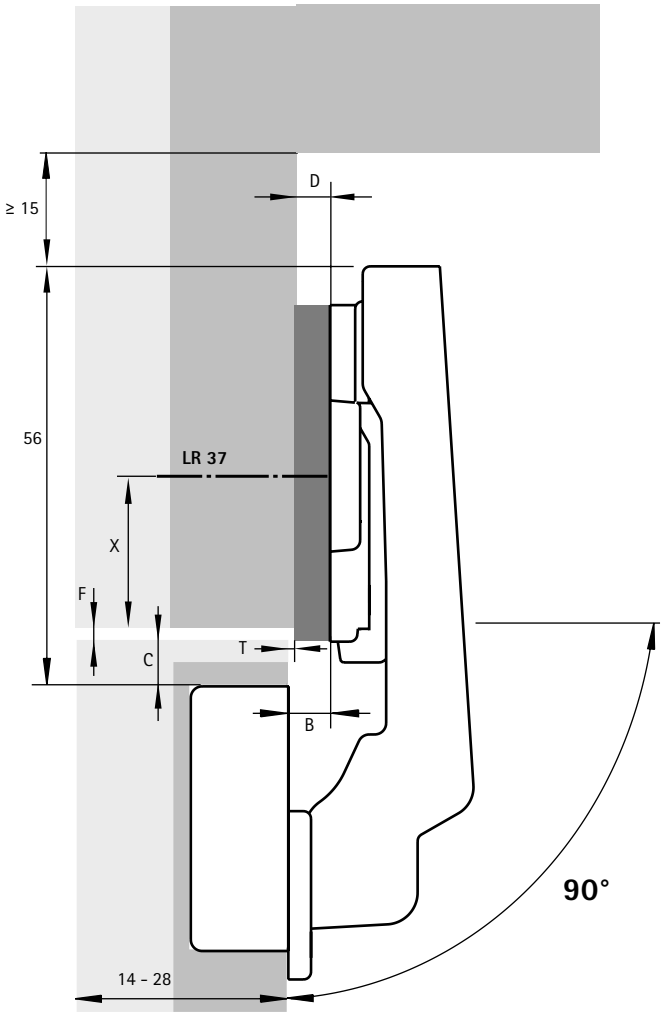

Upozornění

- Montážní podložky 88 - 99
- Příslušenství 206 - 209
- Technické informace 218 - 219

hettich.com/short/a5a9b0

Miskový závěs s klipovou rychlomontáží

- **Intermat W-30 úhlový závěs**
- **Úhel otevření 125°, vrtací obraz TH 52 x 5,5 mm**

- Kvalita v souladu s EN 15570, úroveň 2
- Pro tloušťku dveří 15 - 28 mm
- Hloubka misky 12,7 mm
- Integrované seřízení naložení +2 mm, -2 mm
- Integrované seřízení hloubky +2 mm, -2 mm
- Seřízení výšky montážní podložkou
- Ocel a zinkový odlitek, poniklováno

Vrtací obraz

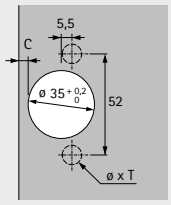

naložený
(Báze B 12 mm)

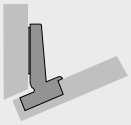

Se zavírací pružinou (Intermat 9944 W-30)

Montáž misky	Vrtání ø x T mm	**naložený** **50 ks**
k přišroubování	-	**0 073 936**
k zalisování	ø 10 x 11	**0 073 937**
s rozpěrnými pouzdry	ø 10 x 11	**9 044 976**

Miskový závěs s klipovou rychlomontáží

- **Intermat W-30 úhlový závěs**
- **Úhel otevření 125°, vrtací obraz TB 45 x 9,5 mm**

- Kvalita v souladu s EN 15570, úroveň 2
- Pro tloušťku dveří 15 - 28 mm
- Hloubka misky 12,7 mm
- Integrované seřízení naložení +2 mm, -2 mm
- Integrované seřízení hloubky +2 mm, -2 mm
- Seřízení výšky montážní podložkou
- Ocel a zinkový odlitek, poniklováno

Vrtací obraz

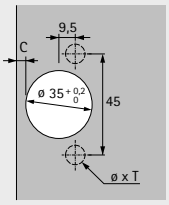

naložený
(Báze B 12 mm)

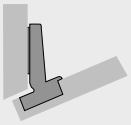

Se zavírací pružinou (Intermat 9944 W-30)

Montáž misky	Vrtání ø x T mm	**naložený** **50 ks**
k přišroubování	-	**9 043 310**
k zalisování	ø 8 x 11	**0 073 938**
s rozpěrnými pouzdry	ø 8 x 11	**9 044 979**

Miskový závěs s klipovou rychlomontáží

- **Intermat W-30 úhlový závěs**
- **Úhel otevření 125°**

Minimální mezera na každé dveře

Tloušťka dveří mm	Kóta C mm				
	3,0	4,0	4,5	5,0	5,5
15	0,6	0,6	0,6	0,6	0,6
16	0,9	0,8	0,8	0,8	0,8
17	1,1	1,1	1,1	1,0	1,0
18	1,4	1,4	1,3	1,3	1,3
19	1,8	1,7	1,7	1,6	1,6
20	2,1	2,1	2,0	2,0	1,9
21	2,6	2,5	2,4	2,4	2,3
22	3,2	3,0	2,9	2,8	2,8
23	3,8	3,6	3,5	3,4	3,3
24	4,6	4,2	4,1	4,0	3,9
25	5,4	5,0	4,8	4,6	4,5
26	6,3	5,8	5,6	5,4	5,2
27	7,1	6,6	6,4	6,2	6,0
28	8,0	7,5	7,2	7,0	6,8

Pozor:

Tabulkové hodnoty se vztahují na dveře s poloměrem zaoblení hran 1 mm.

U dveří s jinými poloměry se minimální mezera mění takto:

Poloměr 0 mm:
Tabulkové hodnoty + 0,4 mm

Poloměr 3 mm:
Tabulkové hodnoty - 0,8 mm

Upozornění

Na níže uvedených nákresech jsou znázorněny závěsy včetně distancí montážní podložky v měřítku 1:1. Zakreslením dveří a boku při zohlednění kóty C (3 - 5,5 mm) a minimální mezery lze určit potřebnou distanci montážní podložky a vzdálenost řady otvorů.

Další informace k postupu návrhu a konstrukce můžete získat v online katalogu pomocí konfigurátoru nebo na našem Hettich kanálu na YouTube.

naložený (B 12 mm) - měřítko 1:1

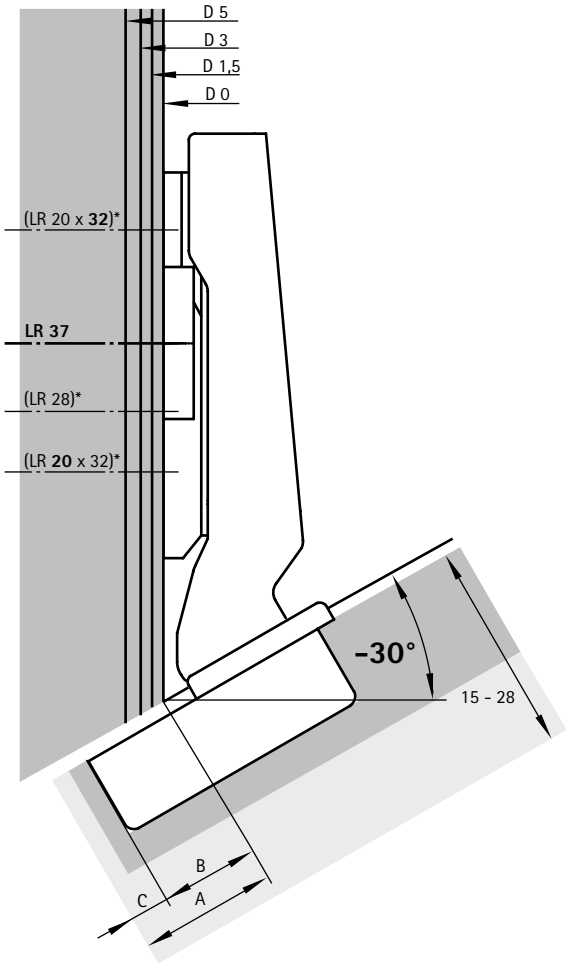

Upozornění

- Montážní podložky 88 - 99
- Příslušenství 206 - 209
- Technické informace 218 - 219

hettich.com/short/ff8514

Miskový závěs s klipovou rychlomontáží

- **Intermat W-45 úhlový závěs**
- **Úhel otevření 125°, vrtací obraz TH 52 x 5,5 mm**

- Kvalita v souladu s EN 15570, úroveň 2
- Pro tloušťku dveří 15 - 28 mm
- Hloubka misky 12,7 mm
- Integrované seřízení naložení +2 mm, -2 mm
- Integrované seřízení hloubky +2 mm, -2 mm
- Seřízení výšky montážní podložkou
- Ocel a zinkový odlitek, poniklováno

Vrtací obraz

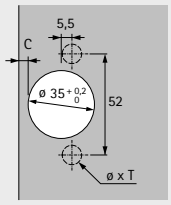

naložený
(Báze B 10 mm)

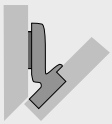

Se zavírací pružinou (Intermat 9944 W-45)

Montáž misky	Vrtání ø x T mm	**naložený** **50 ks**
k přišroubování	-	**0 077 643**
k zalisování	ø 10 x 11	**0 077 720**
s rozpěrnými pouzdry	ø 10 x 11	**9 044 978**

Miskový závěs s klipovou rychlomontáží

- **Intermat W-45 úhlový závěs**
- **Úhel otevření 125°, vrtací obraz TB 45 x 9,5 mm**

- Kvalita v souladu s EN 15570, úroveň 2
- Pro tloušťku dveří 15 - 28 mm
- Hloubka misky 12,7 mm
- Integrované seřízení naložení +2 mm, -2 mm
- Integrované seřízení hloubky +2 mm, -2 mm
- Seřízení výšky montážní podložkou
- Ocel a zinkový odlitek, poniklováno

Vrtací obraz

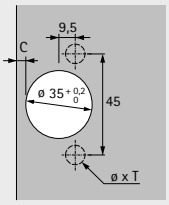

naložený
(Báze B 10 mm)

Se zavírací pružinou (Intermat 9944 W-45)

Montáž misky	Vrtání ø x T mm	**naložený** **50 ks**
k přišroubování	-	**9 043 312**
k zalisování	ø 8 x 11	**0 077 721**
s rozpěrnými pouzdry	ø 8 x 11	**9 044 981**

Miskový závěs s klipovou rychlomontáží

- **Intermat W-45 úhlový závěs**
- **Úhel otevření 125°**

Minimální mezera na každé dveře

Tloušťka dveří mm	Kóta C mm				
	3,0	4,0	4,5	5,0	5,5
15	0,6	0,6	0,6	0,6	0,6
16	0,9	0,8	0,8	0,8	0,8
17	1,1	1,1	1,1	1,0	1,0
18	1,4	1,4	1,3	1,3	1,3
19	1,8	1,7	1,7	1,6	1,6
20	2,1	2,1	2,0	2,0	1,9
21	2,6	2,5	2,4	2,4	2,3
22	3,2	3,0	2,9	2,8	2,8
23	3,8	3,6	3,5	3,4	3,3
24	4,6	4,2	4,1	4,0	3,9
25	5,4	5,0	4,8	4,6	4,5
26	6,3	5,8	5,6	5,4	5,2
27	7,1	6,6	6,4	6,2	6,0
28	8,0	7,5	7,2	7,0	6,8

Pozor:

Tabulkové hodnoty se vztahují na dveře s poloměrem zaoblení hran 1 mm.

U dveří s jinými poloměry se minimální mezera mění takto:

Poloměr 0 mm:
Tabulkové hodnoty + 0,4 mm

Poloměr 3 mm:
Tabulkové hodnoty - 0,8 mm

Upozornění

Na níže uvedených nákresech jsou znázorněny závěsy včetně distancí montážní podložky v měřítku 1:1. Zakreslením dveří a boku při zohlednění kóty C (3 - 5,5 mm) a minimální mezery lze určit potřebnou distanci montážní podložky a vzdálenost řady otvorů.

Další informace k postupu návrhu a konstrukce můžete získat v online katalogu pomocí konfigurátoru nebo na našem Hettich kanálu na YouTube.

naložený (B 10 mm) - měřítko 1:1

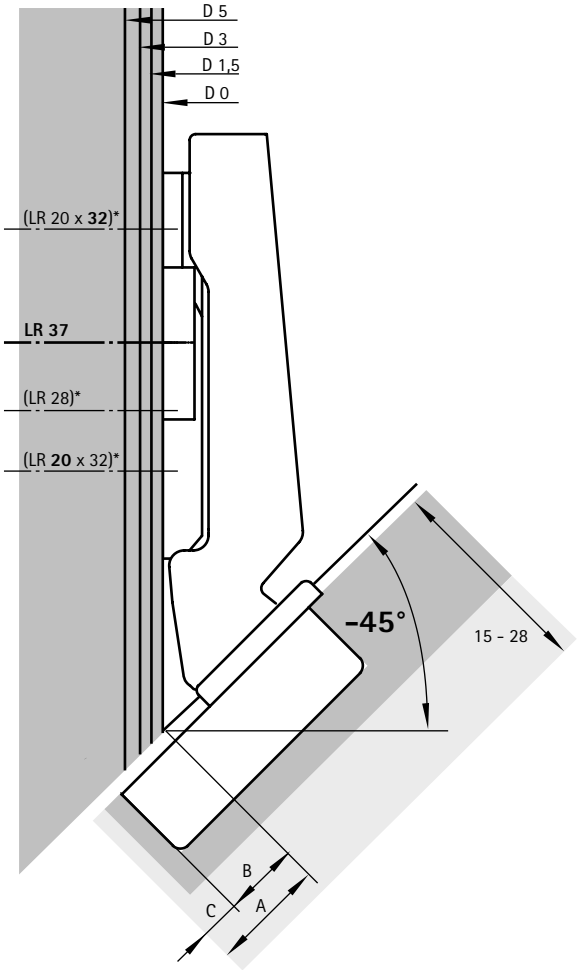

Upozornění

- Montážní podložky 88 - 99
- Příslušenství 206 - 209
- Technické informace 218 - 219

hettich.com/short/965401

Miskový závěs s klipovou rychlomontáží

- **Intermat závěs pro dveře s dřevěným rámem**
- **Úhel otevření 95°, vrtací obraz TH 38 x 8 mm**

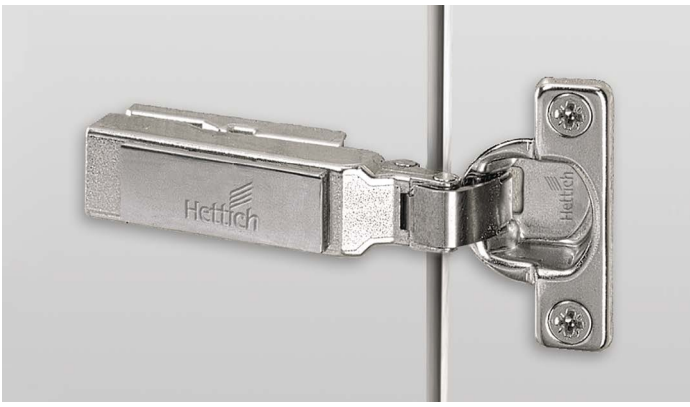

- Kvalita v souladu s EN 15570, úroveň 2
- Pro tloušťku dveří 15 - 25 mm
- Průměr misky 26 mm
- Hloubka misky 11,9 mm
- Integrované seřízení naložení +2 mm, -2 mm
- Integrované seřízení hloubky +2,5 mm, -1,5 mm
- Seřízení výšky montážní podložkou
- Ocel a zinkový odlitek, poniklováno

Vrtací obraz

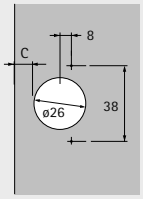

naložený
(Báze B 11 mm)

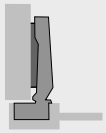

polonaložený
(Báze B 2,5 mm)

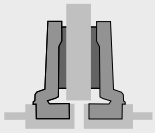

vložený
(Báze B -4 mm)

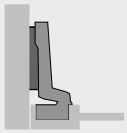

Se zavírací pružinou (Intermat 9924)

Montáž misky	Vrtání ø x T mm	**naložený** 50 ks	**polonaložený** 50 ks	**vložený** 50 ks
k přišroubování	-	**0 072 959**	**0 072 965**	**0 072 966**

Miskový závěs s klipovou rychlomontáží

- **Intermat závěs pro dveře s dřevěným rámem**
- **Úhel otevření 95°**

Minimální mezera na každé dveře

Tloušťka dveří mm	Kóta C mm 3,0	4,0	4,5	5,0	5,5
15	0,4	0,4	0,4	0,4	0,4
16	0,6	0,6	0,6	0,6	0,6
17	0,9	0,9	0,9	0,8	0,8
18	1,6	1,2	1,2	1,1	1,1
19	2,4	2,0	1,8	1,6	1,5
20	3,3	2,7	2,5	2,3	2,1
21	4,2	3,6	3,4	3,2	3,0
22	5,1	4,5	4,2	4,0	3,8
23	6,0	5,4	5,1	4,9	4,6
24	7,0	6,3	6,0	5,8	5,5
25	7,9	7,2	6,9	6,6	6,4

Pozor:

Tabulkové hodnoty se vztahují na dveře s poloměrem zaoblení hran 1 mm.

U dveří s jinými poloměry se minimální mezera mění takto:

Poloměr 0 mm:
Tabulkové hodnoty + 0,4 mm

Poloměr 3 mm:
Tabulkové hodnoty - 0,8 mm

Přesah a vestavná hloubka závěsu

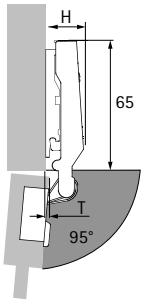

Výška závěsu H a přesah dveří T při distanci D = 0 mm a kótě C = 3 mm

Typ naložení	H mm	T mm
naložený	19,0	4,2
polonaložený	23,0	12,7
vložený	29,5	19,2

naložený

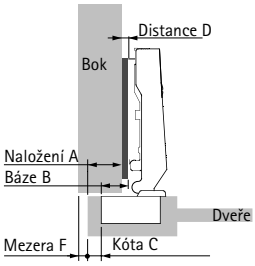

Distance D = C + B - A
= kóta C + 11 mm - naložení A

Naložení mm	Kóta C mm 3,0	4,0	4,5	5,0	5,5
	Distance D mm				
8	6,0	7,0	7,5	8,0	8,5
9	5,0	6,0	6,5	7,0	7,5
10	4,0	5,0	5,5	6,0	6,5
11	3,0	4,0	4,5	5,0	5,5
12	2,0	3,0	3,5	4,0	4,5
13	1,0	2,0	2,5	3,0	3,5
14	0,0	1,0	1,5	2,0	2,5
15		0,0	0,5	1,0	1,5
16				0,0	0,5
16,5					0,0

polonaložený

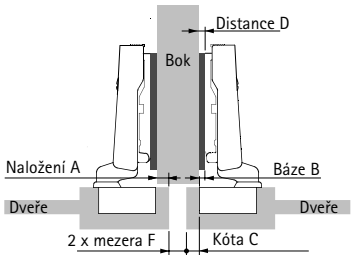

Distance D = C + B - A
= kóta C + 2,5 mm - naložení A

Naložení mm	Kóta C mm 3,0	4,0	4,5	5,0	5,5
	Distance D mm				
0	5,5	6,5	7,0	7,5	8,0
1	4,5	5,5	6,0	6,5	7,0
2	3,5	4,5	5,0	5,5	6,0
3	2,5	3,5	4,0	4,5	5,0
4	1,5	2,5	3,0	3,5	4,0
5	0,5	1,5	2,0	2,5	3,0
6		0,5	1,0	1,5	2,0
7			0,0	0,5	1,0
7,5				0,0	0,5
8					0,0

vložený

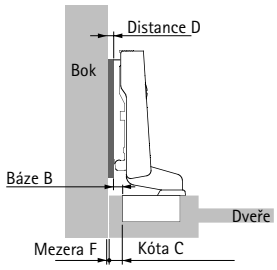

Distance D = C + B + F
= kóta C - 4 mm + mezera F

Tloušťka dveří mm	Kóta C mm 3,0	4,0	4,5	5,0	5,5
	Distance D mm				
15		0,4	0,9	1,4	1,9
16		0,6	1,1	1,6	2,1
17		0,9	1,4	1,8	2,3
18	0,6	1,2	1,7	2,1	2,6
19	1,4	2,0	2,3	2,6	3,0
20	2,3	2,8	3,1	3,4	3,7
21	3,2	3,6	3,9	4,2	4,5
22	4,1	4,5	4,7	5,0	5,3
23	5,0	5,4	5,6	5,9	6,1
24	6,0	6,3	6,5	6,8	7,0
25	6,9	7,2	7,4	7,6	7,9

Upozornění

- Montážní podložky 88 - 99
- Příslušenství 206 - 209
- Technické informace 218 - 219

hettich.com/short/577636

Miskový závěs s klipovou rychlomontáží

- **Intermat závěs na skleněné dveře**
- **Úhel otevření 95°**

- Kvalita v souladu s EN 15570, úroveň 2
- Pro tloušťku dveří 4 - 6,5 mm
- Průměr misky 26 mm
- Integrované seřízení naložení +2 mm, -2 mm
- Integrované seřízení hloubky +2,5 mm, -1,5 mm
- Seřízení výšky montážní podložkou
- Plast černý, zinkový odlitek poniklovaný

Vrtací obraz

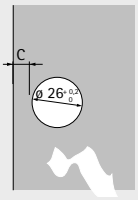

naložený
(Báze B 11 mm)

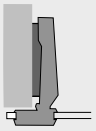

polonaložený
(Báze B 2,5 mm)

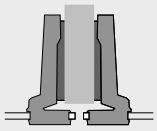

vložený
(Báze B -4 mm)

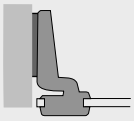

Se zavírací pružinou (Intermat 9904)

Montáž misky	Vrtání ø x T mm	**naložený** 50 ks	**polonaložený** 50 ks	**vložený** 50 ks
k přišroubování	-	**0 072 960**	**0 072 967**	**0 072 968**

Ozdobné krytky typ A

Povrchová úprava	Obj. číslo	Bal.
1 chromovaná lesklá	**0 040 341**	50 sad
2 niklovaná matná	**0 070 712**	50 sad
3 zlatá, vysoký lesk	**0 040 340**	50 sad
4 černá	**0 070 051**	50 sad

Sada včetně příchytky krytky a upevňovacích šroubů. Pro sklo tloušťky 5,5 - 6,5 mm objednejte zvlášť upevňovací šrouby 9 082 429.

Ozdobné krytky typ B

Povrchová úprava	Obj. číslo	Bal.
1 chromovaná lesklá	**0 040 495**	50 sad
2 niklovaná matná	**0 070 713**	50 sad
3 zlatá, vysoký lesk	**0 040 494**	50 sad
4 černá	**0 070 052**	50 sad

Sada včetně příchytky krytky a upevňovacích šroubů. Pro sklo tloušťky 5,5 - 6,5 mm objednejte zvlášť upevňovací šrouby 9 082 429.

Miskový závěs s klipovou rychlomontáží

- **Intermat závěs na skleněné dveře**
- **Úhel otevření 95°**

Minimální mezera na každé dveře

Tloušťka dveří mm	Kóta C mm 5,5	6,0
4,0	0,0	0,0
5,0	0,0	0,0
5,5	0,0	0,0
6,0	0,0	0,0
6,5	0,0	0,0

Přesah a vestavná hloubka závěsu

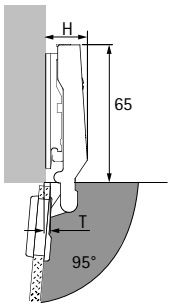

Výška závěsu H a přesah dveří T při distanci D = 0 mm a kótě C = 5,5 mm

Typ naložení	H mm	T mm
naložený	19,0	4,0
polonaložený	23,0	12,5
vložený	29,5	19,0

naložený

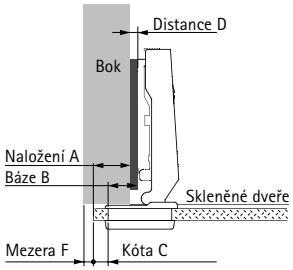

Distance D = C + B - A
= kóta C + 11 mm - naložení A

Naložení mm	Kóta C mm 5,5	6,0
	Distance D mm	
9	7,5	8,0
10	6,5	7,0
11	5,5	6,0
12	4,5	5,0
13	3,5	4,0
14	2,5	3,0
15	1,5	2,0
16	0,5	1,0
16,5	0,0	0,5

polonaložený

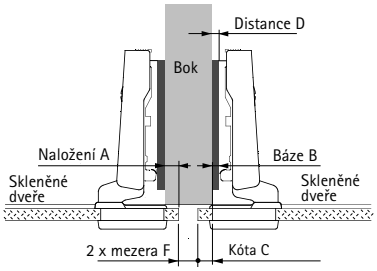

Distance D = C + B - A
= kóta C + 2,5 mm - naložení A

Naložení mm	Kóta C mm 5,5	6,0
	Distance D mm	
0	8,0	8,5
1	7,0	7,5
2	6,0	6,5
3	5,0	5,5
4	4,0	4,5
5	3,0	3,5
6	2,0	2,5
7	1,0	1,5
7,5	0,5	1,0
8	0,0	0,5

vložený

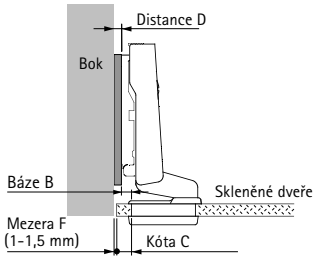

Distance D = C + B + F
= kóta C - 4 mm + mezera F

Mezera mm	Kóta C mm 5,5	6,0
	Distance D mm	
1,0	2,5	3,0
1,5	3,0	3,5

Upozornění

- Montážní podložky 88 - 99
- Příslušenství 206 - 209
- Technické informace 218 - 219

hettich.com/short/728e48

Miskový závěs s klipovou rychlomontáží

- **Intermat pro dveře s hliníkovým rámem**
- **Úhel otevření 95°**

- Kvalita v souladu s EN 15570, úroveň 2
- Pro dveře s hliníkovým rámem šířky 19 mm
- Integrované seřízení naložení +2 mm, -2 mm
- Integrované seřízení hloubky +2,5 mm, -1,5 mm
- Seřízení výšky montážní podložkou
- Ocel a zinkový odlitek, poniklováno
- Včetně 2 upevňovacích šroubů

	naložený (Báze B 13,5 mm)	polonaložený (Báze B 4 mm)	vložený (Báze B -2,5 mm)
		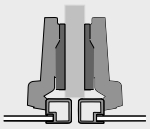	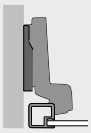

Se zavírací pružinou (Intermat 9936 Alu)

	naložený	**polonaložený**	**vložený**
Montáž misky	**50 ks**	**50 ks**	**50 ks**
k přišroubování	**9 155 233**	**9 155 234**	**9 155 235**

Miskový závěs s klipovou rychlomontáží

- **Intermat pro dveře s hliníkovým rámem**
- **Úhel otevření 95°**

Montáž

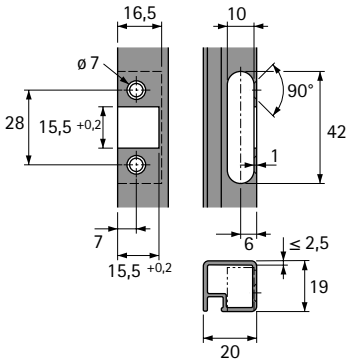

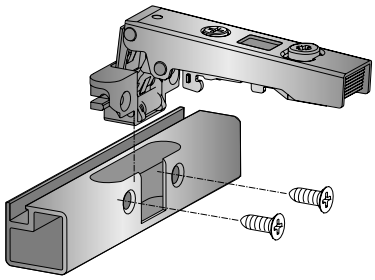

Přesah a vestavná hloubka závěsu

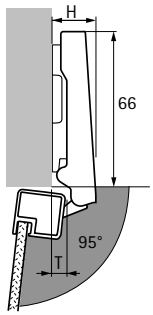

Výška závěsu H a přesah dveří T při distanci D = 0 mm a kótě C = 3 mm

Typ naložení	H mm	T mm
naložený	19,0	10,0
polonaložený	29,0	19,0
vložený	35,5	26,0

naložený

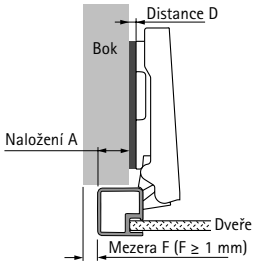

Distance D mm = 16 mm - naložení A

Naložení mm	Distance D mm
5	11,0
6	10,0
7	9,0
8	8,0
9	7,0
10	6,0
11	5,0
12	4,0
13	3,0
14	2,0
15	1,0
16	0,0

polonaložený

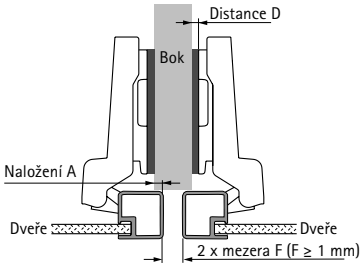

Distance D mm = 6,5 mm - naložení A

Naložení mm	Distance D mm
0	6,5
1	5,5
2	4,5
3	3,5
4	2,5
5	1,5
6	0,5
6,5	0,0

vložený

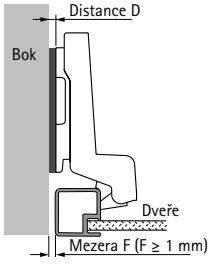

Distance D = mezera F

Mezera mm	Distance D mm
1	1,0
2	2,0
3	3,0
4	4,0
5	5,0

Upozornění

- Montážní podložky 88 - 99
- Příslušenství 206 - 209
- Technické informace 218 - 219

hettich.com/short/7c6c33

Miskový závěs s klipovou rychlomontáží

- **Intermat pro skládané dveře rohové skříně**
- **Úhel otevření 50° a 65°, vrtací obraz TH 52 x 5,5 mm**

- Kvalita v souladu s EN 15570, úroveň 2
- Pro tloušťku dveří 15 - 21 mm
- Hloubka misky 10,5 mm
- Diagonální seřízení +9,5 mm, -9,5 mm
- Integrované seřízení naložení, viz nákres
- Integrované seřízení hloubky, viz nákres
- Seřízení výšky montážní podložkou
- Ocel a zinkový odlitek, poniklováno

Vrtací obraz

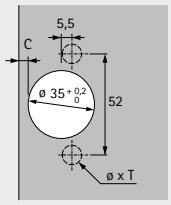

naložený
(Báze B 24 mm)

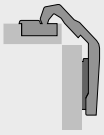

Bez zavírací pružiny (Intermat 9930)

Montáž misky	Vrtání ø x T mm	**naložený** **50 ks**
k přišroubování	-	**0 045 036**
k zalisování	ø 10 x 11	**0 045 037**
s rozpěrnými pouzdry	ø 10 x 11	**9 044 823**

Miskový závěs s klipovou rychlomontáží

- **Intermat pro skládané dveře rohové skříně**
- **Úhel otevření 50° a 65°, vrtací obraz TB 45 x 9,5 mm**

- Kvalita v souladu s EN 15570, úroveň 2
- Pro tloušťku dveří 15 - 21 mm
- Hloubka misky 10,5 mm
- Diagonální seřízení +9,5 mm, -9,5 mm
- Integrované seřízení naložení, viz nákres
- Integrované seřízení hloubky, viz nákres
- Seřízení výšky montážní podložkou
- Ocel a zinkový odlitek, poniklováno

Vrtací obraz

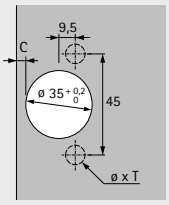

naložený
(Báze B 24 mm)

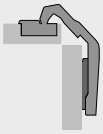

Bez zavírací pružiny (Intermat 9930)

Montáž misky	Vrtání ø x T mm	**naložený** **50 ks**
k přišroubování	-	**9 044 820**
k zalisování	ø 8 x 11	**0 045 038**
s rozpěrnými pouzdry	ø 8 x 11	**9 044 825**

Miskový závěs s klipovou rychlomontáží

- **Intermat pro skládané dveře rohové skříně**
- **Úhel otevření 50° a 65°**

Varianta A - otvory pro misky v jedněch dveřích

- Všechny otvory pro misky v jedněch dveřích
- Je možná minimální mezera mezi křídly
- Není nutné vrtání otvorů pro misku s výběhem do hrany dveří
- Obě křídla mají stejnou šířku
- Jednoduché přizpůsobení dle tloušt'ky dveří diagonálním seřízením
- Stejná kóta C na obou stranách dveří
- Vzdálenost řady otvorů na volném křídle je 37 mm
- Pro tloušťky dveří 15 - 21 mm
- Kóta C 3 - 6 mm

Varianta B - otvory pro misky v obojích dveřích

- Obě křídla jsou identická
- Není nutné vrtání otvorů pro misku s výběhem do hrany dveří
- Jednoduché přizpůsobení dle tloušt'ky dveří diagonálním seřízením
- Vzdálenost řady otvorů ve dveřích na straně korpusu je 41 mm
- Pro tloušťky dveří 15 - 21 mm
- Kóta C 3 - 6 mm

Varianta A - určení šířky dveří

Šířka dveří = šířka korpusu - mezera F - tloušťka dveří

Varianta B - určení šířky dveří

Šířka dveří = šířka korpusu - mezera F - tloušťka dveří - 5 mm

Varianta A - určení distance montážní podložky

Kóta C = 4,5 mm: distance D = 0 mm
Kóta C = 3,0 mm: distance D = 1,5 mm
Odlišné kóty C lze kompenzovat pomocí hloubkového a diagonálního seřízení.

Varianta B - určení distance montážní podložky

Kóta C = 4,5 mm: distance D = 0 mm
Kóta C = 3,0 mm: distance D = 1,5 mm
Odlišné kóty C lze kompenzovat pomocí hloubkového a diagonálního seřízení.

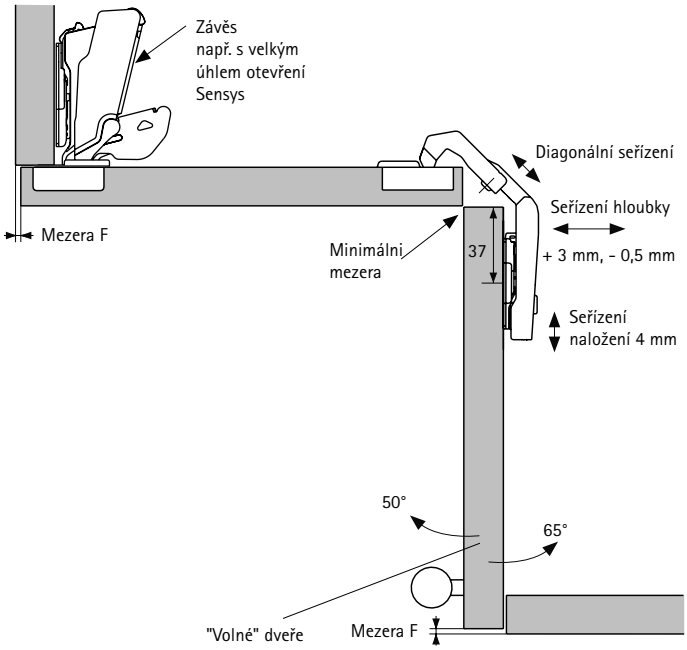

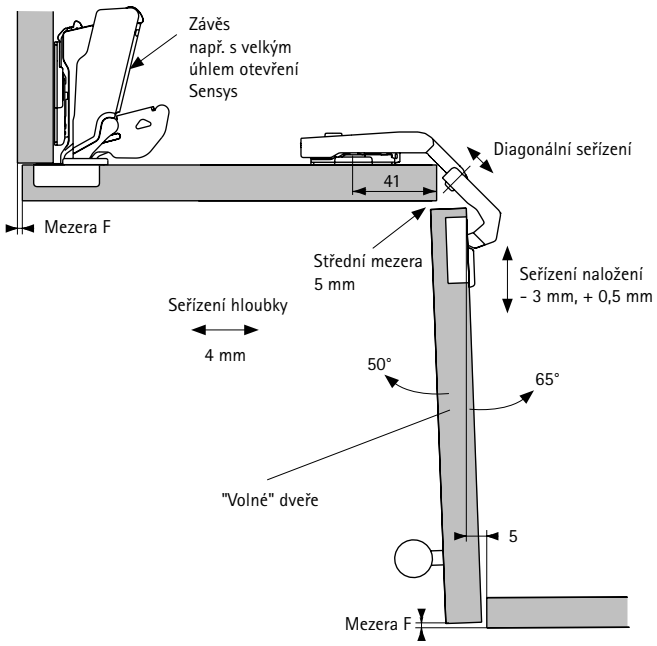

Upozornění

- Montážní podložky 88 - 99
- Příslušenství 206 - 209
- Technické informace 218 - 219

hettich.com/short/7e03bd

Podložka pod paralelní adaptér

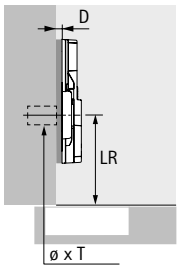

- Používá se ve spojení s paralelním adaptérem
- Kvalita v souladu s EN 15570, úroveň 3
- K použití v řadě otvorů (LR) 28 nebo 37 mm od přední hrany
- Lze použít pouze s paralelním adaptérem
- Rozteč otvorů 32 mm
- Výškové seřízení pomocí oválných otvorů ± 3 mm (varianty k přišroubování nebo s předmontovanými eurošrouby)
- Výškové seřízení pomocí oválných otvorů ± 2 mm (varianty s rozpěrnými pouzdry)
- Zinkový odlitek niklovaný

Typ montáže	Vrtání ø x T mm	Obj. číslo / Distance D mm			Bal.
		0,0	1,5	3,0	
k přišroubování vruty s plochou hlavou ø 4,5 x 16 mm	-	**9 106 989**	**9 106 990**	**9 106 991**	50 ks
s rozpěrnými pouzdry	ø 10 x 12	**9 106 983**	**9 106 984**	**9 106 985**	50 ks
s předmontovanými eurošrouby	ø 5 x 12	**9 106 986**	**9 106 987**	**9 106 988**	50 ks

Paralelní adaptér

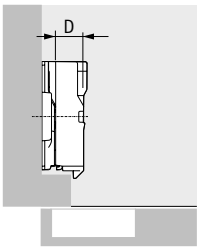

- K přišroubování na podložku pod paralelní adaptér
- Při použití s podložkou pod paralelní adaptér lze realizovat distanci až 25 mm
- Včetně upevňovacího šroubu
- Doporučujeme zkušební montáž
- Zinkový odlitek niklovaný

Distance D mm	Obj. číslo	Bal.
8,0	**9 072 537**	50 ks
12,0	**9 072 538**	50 ks
22,0	**9 072 539**	50 ks

Úhlové podložky k montážním podložkám

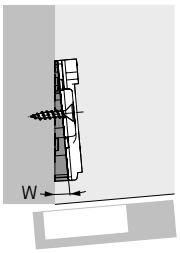

- Pro realizaci úhlových řešení
- Doporučujeme zkušební montáž
- Plast antracitový

Úhel W °	Obj. číslo	Bal.
-5	**9 237 120**	50 ks

Lze použít pouze s montážními podložkami LR37 k přišroubování; délka vrutu závisí na konkrétní konstrukci

Úhlové podložky k montážním podložkám

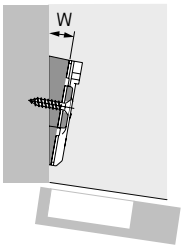

- Pro realizaci úhlových řešení
- Úhlovou podložku 5° lze stohovat na ostaní úhlové podložky
- Doporučujeme zkušební montáž
- Zinkový odlitek niklovaný

Úhel W °	Obj. číslo	Bal.
5	**9 072 533**	50 ks
10	**9 072 534**	50 ks
15	**9 072 535**	50 ks
20	**9 072 536**	50 ks

Lze použít pouze s montážními podložkami LR37 k přišroubování; délka vrutu závisí na konkrétní konstrukci

Adaptér pro vložené dveře do čelního rámu

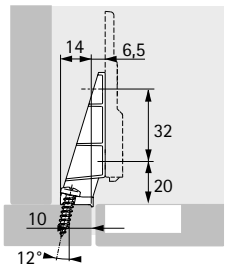

- Pro realizaci vložených dveří na skříních s čelním rámem
- Kvalita v souladu s EN 15570, úroveň 3
- K použití s lineární montážní podložkou k přišroubování a závěsem pro polonaložené dveře.
- Připevnění na čelní rám vruty s plochou hlavou ø 4 x 20 mm
- Montážní podložka se připevňuje na adaptér speciálními samořeznými šrouby ø 4 x 12 mm (obj. č.. 9 076 418 / 100 ks)
- Zinkový odlitek niklovaný

Obj. číslo	Bal.
9 227 315	50 ks

Krytka pro ramínko závěsu Intermat

- Lze použít se závěsy Intermat
- Krytky lze na vyžádání dodat s vyraženým nebo vytištěným individuálním logem
- Ocel niklovaná

Provedení	Obj. číslo	Bal.
Bez loga	**9 101 552**	50 ks
S vyraženým logem Hettich	**9 102 082**	50 ks

Krytka pro ramínko závěsu Intermat

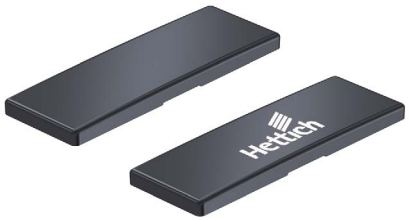

- Lze použít se závěsy Intermat
- Krytky lze po dohodě dodat s individuálním potiskem
- Plast grafitově šedý

Provedení	Obj. číslo	Bal.
Bez loga	**9 114 769**	50 ks
Potištěno logem Hettich	**9 114 860**	50 ks

Krytka pro ramínko závěsu Sensys (závěsy s velkým úhlem otevření)

- Lze použít pro všechny závěsy Sensys s velkým úhlem otevření
- Krytky s individuálním potiskem lze dodat na vyžádání
- Plast antracitový

Provedení	Obj. číslo	Bal.
Bez loga	**9 099 870**	50 ks
Potištěno logem Hettich	**9 099 871**	50 ks

Omezovač úhlu otevření pro Intermat 9943

- Omezovač ze 110° na 85°
- K omezení úhlu otevření dveří, pro zamezení kolize s jinými prvky
- Tím lze předejít možnému poškození dveří
- Lze použít rovněž pro závěsy bez zavírací pružiny
- Plast
- Pokyny k montáži, viz Technické informace

Obj. číslo	Bal.
9 088 253	50 ks
9 040 835	200 ks

Omezovač úhlu otevření pro Intermat 9936 a 9936 W

- Omezovač ze 95° na 85°
- K omezení úhlu otevření dveří, pro zamezení kolize s jinými prvky
- Tím lze předejít možnému poškození dveří
- Lze použít rovněž pro závěsy bez zavírací pružiny
- Ocel
- Pokyny k montáži, viz Technické informace

Obj. číslo	Bal.
9 088 254	50 ks

Omezovač úhlu otevření pro Sensys s velkým úhlem otevření

- Omezovač ze 165° na 105° nebo 120°
- K omezení úhlu otevření dveří, pro zamezení kolize s jinými prvky
- Tím lze předejít možnému poškození dveří
- Plast antracitový

Obj. číslo	Bal.
9 090 756	50 ks

Omezovač úhlu otevření pro Sensys s velkým úhlem otevření

- Omezovač ze 165° na 90° nebo 135°
- K omezení úhlu otevření dveří, pro zamezení kolize s jinými prvky
- Tím lze předejít možnému poškození dveří
- Plast antracitový

Obj. číslo	Bal.
9 090 864	50 ks

Šroub a pouzdro

- Pouzdro k zalisování a odpovídající šroub
- K použití např. jako náhradní u závěsů s miskou k zalisování
- ø 10 x 11 mm
- Plast nebarvený, ocel niklovaná

Obj. číslo	Bal.
0 045 169	200 sad

Upevňovací šroub pro závěsy na hliníkový rám

- Zápustná hlava
- PZ-křížová hlava
- ø 3,5 x 9,5 mm
- Ocel niklovaná

Obj. číslo	Bal.
0 041 296	200 ks

Upevňovací šroub k závěsům na skleněné dveře

- Pro sklo tloušťky 5,5 - 6,5 mm
- Ocel niklovaná

Obj. číslo	Bal.
9 082 429	200 ks

Krytka ø 35 mm

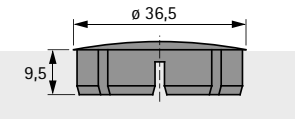

- Pro otvor ø 35 x 9,5 mm
- Plast

Barva	Obj. číslo	Bal.
bílá	**0 025 204**	100 ks
hnědá	**0 025 205**	100 ks

Přídavné tlumení Silent System

Pro miskové závěsy

Zřejmá přidaná hodnota pro každého uživatele nábytku

Při zavírání nábytkových dveří vzniká rušivý hluk. Dveře na závěsech Intermat s tlumením Silent System se zavírají kontrolovaně, měkce a tiše. Do interiéru se vrací příjemný klid a zvyšuje se komfort bydlení. A to pouze s jedním tlumičem na standardních dveřích.

Maximální užitek:
Seřizovací kolečko umožňuje přesné přizpůsobení tlumiče podle velikosti a hmotnosti dveří.

Elegantní tlumič na misku závěsu:
Toto tlumení s decentním vzhledem lze použít pro standardní řešení.

Pohodlná klipová montáž:
Tlumič se bez použití nářadí snadno a komfortně nacvakne na ramínko závěsu.

hettich.com/short/2d7912

Zjistěte více:
Inspiraci a další podrobnosti o výrobcích naleznete na našich webových stránkách.

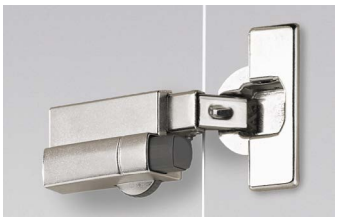

Přídavné tlumení Silent System k použití s miskovými závěsy série Intermat 212 – 214

Přídavné tlumení Silent System – Universal k použití s miskovými závěsy sérií Intermat a SlideOn 215 – 217

Přídavné tlumení Silent System

- **Pro miskové závěsy**
- **Pro Intermat**

Tlumič Silent System na misku závěsu

- K přišroubování na misku závěsu
- Tlumení lze plynule regulovat pomocí seřizovacího kolečka
- Při hmotnosti dveří vyšší než 13,5 kg použijte dva tlumiče
- Lze doplnit dodatečně
- Lze použít pro závěsy s miskou k přišroubování, k zalisování nebo s rozpěrnými pouzdry
- Zinkový odlitek niklovaný

Pro závěs	Vrtací obraz	Typ naložení	**Obj. číslo**	Bal.
Intermat 9943 a 9944	TH 52 x 5,5 mm	naložený	**0 060 581**	50 ks
Intermat 9943 a 9944	TB 45 x 9,5 mm	naložený	**9 072 587**	50 ks
Intermat 9936	TH 52 x 5,5 mm	naložený, polonaložený, vložený	**9 146 514**	50 ks
Intermat 9936	TB 45 x 9,5 mm	naložený, polonaložený, vložený	**9 072 588**	50 ks

Montáž

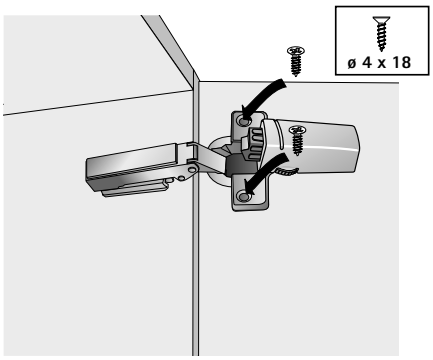

Tlumič Silent System s klipovou montáží

- K naklapnutí na ramínko závěsu
- Tlumení lze plynule regulovat pomocí seřizovacího kolečka
- Montáž a demontáž bez použití nářadí
- Při hmotnosti dveří vyšší než 13,5 kg použijte dva tlumiče
- Lze snadno doplnit dodatečně
- Zinkový odlitek niklovaný

Pro závěs	Typ naložení	K použití pro	**Obj. číslo**	Bal.
Intermat 9943, 9936 a 9944	naložený	všechny distance montážních podložek	**0 060 576**	50 ks
Intermat 9943, 9936 a 9944	naložený	distance montážních podložek D≥3 mm a vnitřní zásuvky	**9 072 589**	50 ks
Intermat 9943 a 9936	polonaložený	všechny distance montážních podložek	**0 060 577**	50 ks
Intermat 9943 a 9936	vložený	všechny distance montážních podložek	**0 060 578**	50 ks

Montáž

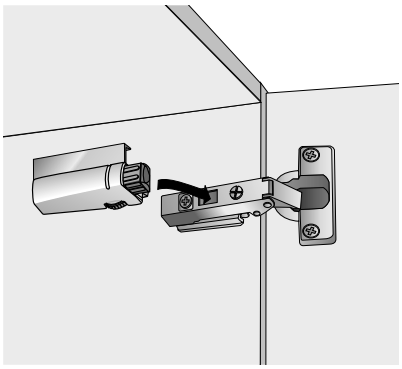

Demontáž

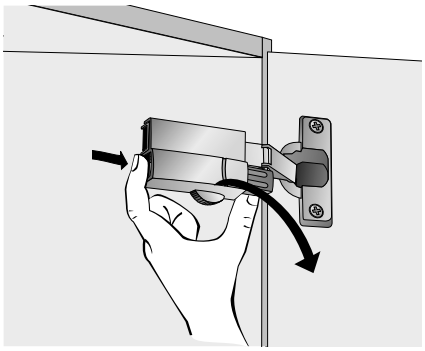

Přídavné tlumení Silent System

- **Pro miskové závěsy**
- **Pro Intermat**

Tlumič Silent System k našroubování

- K přišroubování na dno nebo půdu korpusu
- Tlumení lze plynule regulovat pomocí seřizovacího kolečka
- Montuje se na straně závěsu
- Při hmotnosti dveří vyšší než 13,5 kg použijte dva tlumiče
- Lze doplnit dodatečně
- Zinkový odlitek niklovaný

Typ naložení	**Obj. číslo**	Bal.
naložený, polonaložený	**0 060 579**	50 ks
vložený	**0 060 580**	50 ks

Montážní výkres

Intermat 9943
Intermat 9936
Intermat 9944

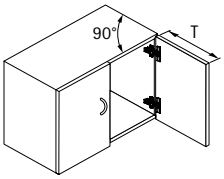

T	X
< 300	1
< 450	9
< 600	15

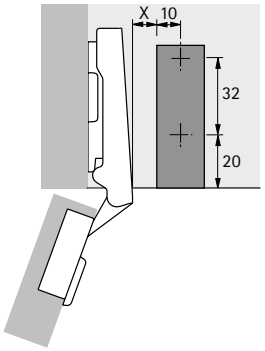

Montáž

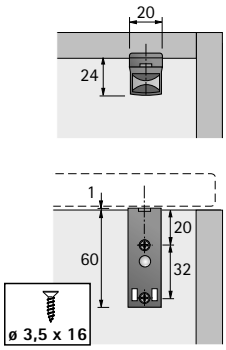

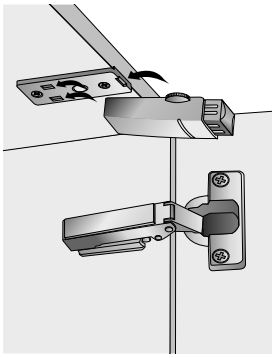

Montážní výkres

Intermat 9936 W20
Intermat 9936 W30
Intermat 9936 W45

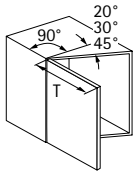

T	X
< 300	1
< 450	9
< 600	15

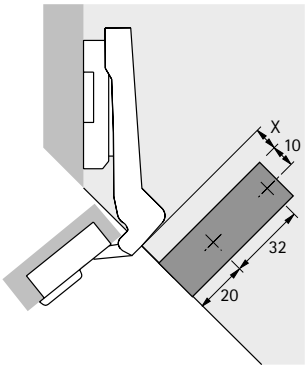

Montážní výkres

Intermat 9936 W90

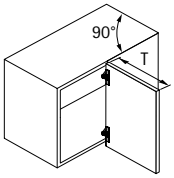

T	X
< 300	1
< 450	9
< 600	15

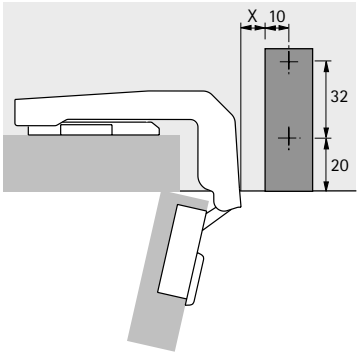

Přídavné tlumení Silent System

- **Pro miskové závěsy**
- **Pro Intermat a SlideOn**

Univerzální tlumič Silent System k zapuštění

- K zapuštění do půdy nebo dna korpusu
- Lze použít se závěsy Intermat a SlideOn s pružinou
- Při hmotnosti dveří vyšší než 7,5 kg použijte dva tlumiče
- Lze doplnit dodatečně
- Plast šedý

Typ naložení	**Obj. číslo**	Bal.
naložený, polonaložený	**0 060 685**	50 ks

Montážní výkres

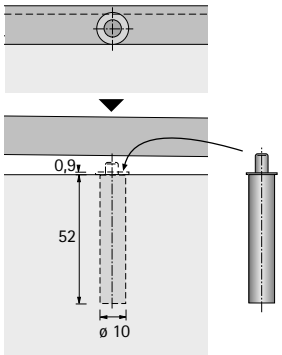

Montáž

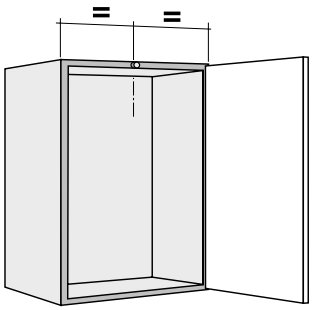

Přídavné tlumení Silent System

- **Pro miskové závěsy**
- **Pro Intermat a SlideOn**

Univerzální tlumič Silent System k našroubování

- K přišroubování na dno nebo půdu korpusu
- Lze použít se závěsy Intermat a SlideOn s pružinou
- Při hmotnosti dveří vyšší než 7,5 kg použijte dva tlumiče
- Lze doplnit dodatečně
- Plast šedý

Typ naložení	**Obj. číslo**	Bal.
naložený, polonaložený	**0 060 687**	50 ks

Montážní výkres

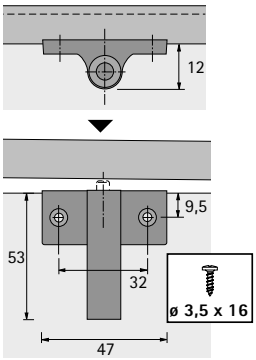

Montáž

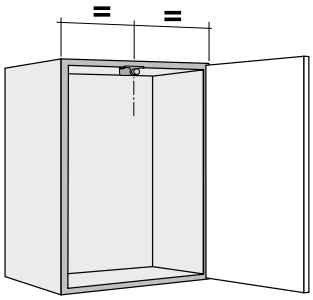

Přídavné tlumení Silent System

- **Pro miskové závěsy**
- **Pro Intermat a SlideOn**

Univerzální lineární tlumič Silent System k našroubování

- K přišroubování na dno nebo půdu korpusu
- Lze použít se závěsy Intermat a SlideOn s pružinou
- Při hmotnosti dveří vyšší než 7,5 kg použijte dva tlumiče
- Lze doplnit dodatečně
- Plast šedý

Typ naložení	**Obj. číslo**	Bal.
naložený, polonaložený	**0 060 686**	50 ks
vložený	**0 069 846**	50 ks

Montážní výkres

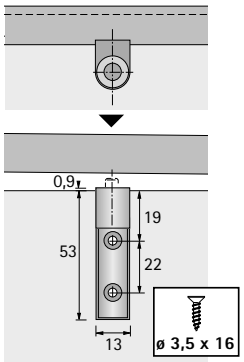

Montáž

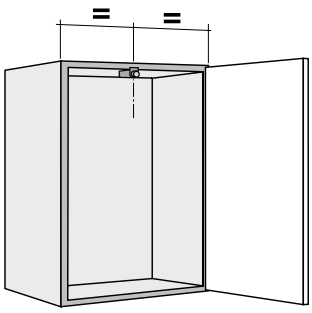

Naložené dveře

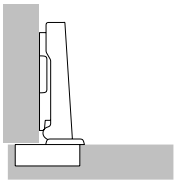

Dveře jsou umístěny před bokem korpusu a ze strany zbývá pouze mezera, která představuje potřebný volný prostor nutný pro bezpečné otevírání dveří. Alternativně lze realizovat i plné naložení dveří. Zde je třeba při umístění korpusu zohlednit potřebné místo pro nutnou minimální mezeru. Použijí se závěsy bez vyhnutí.

Polonaložené dveře

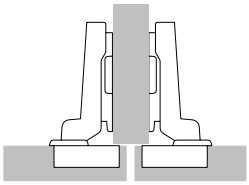

Zde jsou dvoje dveře před jednou mezistěnou korpusu. Mezi nimi se nachází potřebná celková mezera (min. 2 x minimální mezera). Příslušné naložení dveří je tedy zmenšeno, použijí se vyhnuté závěsy.

Vložené dveře

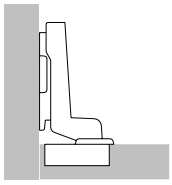

Dveře jsou umístěny v korpusu, tedy vedle boku korpusu. I zde je zapotřebí mezera, která umožní bezpečné otevírání dveří. Použijí se závěsy s velkým vyhnutím. Pro vložené dveře musí být montážní podložky posunuty dozadu o tloušťku dveří + 1 mm a příp. o požadovaný odskok dveří.

Minimální mezera

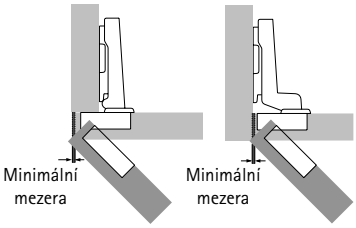

Naložené a vložené dveře
Minimální mezera je místo potřebné k otevření dveří. Rozměr minimální mezery závisí na kótě C, tloušťce dveří a zvoleném typu závěsu. Zaoblením hran se minimální mezera zmenšuje. Minimální mezeru lze zjistit z tabulky přiřazené k příslušnému typu závěsu.

Minimální mezera

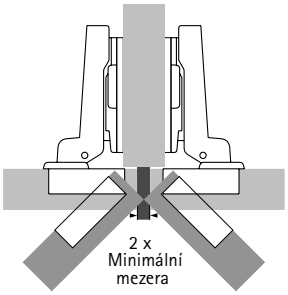

Polonaložené dveře
U polonaložených dveří (na mezistěně) musí mezera mezi hranami dveří odpovídat dvojnásobku minimální mezery. Oboje dveře je pak možno otevírat současně.

Kóta C

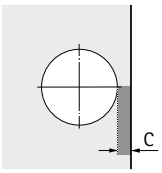

Kóta C je vzdálenost od hrany dveří k okraji otvoru pro misku. Čím je větší je kóta C, tím menší je nutná minimální mezera.

Naložení a báze

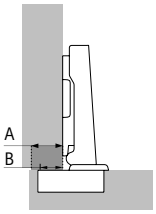

A = naložení
B = báze

Naložení dveří je přesah dveří přes bok od vnitřní hrany korpusu. Jako báze se označuje přesah misky před bokem korpusu při distanci montážní podložky 0 mm.

Počet závěsů na dveře

Rozhodující faktory pro potřebný počet závěsů na dveřích jsou šířka, výška, hmotnost dveří a vlastnosti materiálu dveří.

V praxi jsou tyto faktory případ od případu velmi rozdílné. Počty kusů uvedené na obrázku jsou pouze orientačními hodnotami. V případě pochybností doporučujeme provést zkušební montáž a případně počet závěsů upravit. Z důvodů stability se doporučuje rozteč X mezi závěsy zásadně co největší. Rozměr X musí činit minimálně 280 mm.

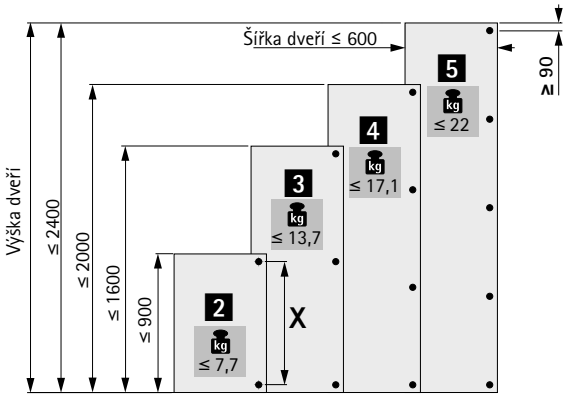

Zjišťování distance obecně

Montážní podložky jsou k dostání v různých distancích. Distance D definuje účinnou výšku montážní podložky. Příslušná hodnota distance D je vyražena na horní straně montážní podložky. Vyšší distance D zmenší hodnotu naložení u naložených a polonaložených dveří. U vložených dveří zvětší vyšší distance mezeru. Před určením potřebné distance je třeba prověřit, zda je požadovaná mezera větší nebo stejná jako potřebná minimální mezera. Pokud je požadovaná mezera menší než nutná minimální mezera, je možno zredukovat potřebnou minimální mezeru zvětšením kóty C nebo zaoblením hran dveří.

Určení distance

Naložené a polonaložené dveře
Po stanovení minimální mezery lze určit potřebnou distanci D. Naložení dveří a kóta C se v ideálním případě volí tak, že určená distance D odpovídá podložce z nabízeného sortimentu.
Příklad: Určení distance z tabulky
Naložení = 14 mm a kóta C = 4,5 mm,.
výsledná distance je 3,0 mm.
Příklad: Určení distance výpočtem dle vzorce
Závěs pro naložené dveře, báze B = 12,5 mm
Distance D = kóta C + báze B - naložení A
Distance D = 4,5 mm + 12,5 mm - 14 mm = 3,0 mm
Pokud pro určenou distanci D není v sortimentu podložka se shodnou hodnotou, rozdíl se kompenzuje seřizovacím šroubem pro naložení v ramínku závěsu.

Naložení A	Kóta C mm					
mm	3,0	4,0	4,5	5,0	6,0	7,0
	Distance D mm					
10	5,5	6,5	7,0	7,5	8,5	9,5
11	4,5	5,5	6,0	6,5	7,5	8,5
12	3,5	4,5	5,0	5,5	6,5	7,5
13	2,5	3,5	4,0	4,5	5,5	6,5
14	1,5	2,5	3,0	3,5	4,5	5,5
15	0,5	1,5	2,0	2,5	3,5	4,5
16		0,5	1,0	1,5	2,5	3,5
17			0,0	0,5	1,5	2,5
18					0,5	1,5
19						0,5

Určení distance

Vložené dveře
Při určení distance montážní podložky z tabulky pro vložené dveře je již zohledněna minimální mezera, která je závislá na kótě C a tloušťce dveří. Pokud má být odchylně od této minimální mezery docíleno větší viditelné mezery, zvolí se odpovídající větší distance montážní podložky.

Příklad: Určení distance z tabulky
Tloušťka dveří = 20 mm, kóta C = 4,5 mm dávají podle tabulky distanci montážní podložky 1,5 mm. Přitom vznikne potřebná minimální mezera - např. 1 mm. Pokud je místo toho požadována viditelná mezera 2,5 mm, je třeba zvolit distanci montážní podložky o 1,5 mm větší. V tomto příkladě tedy distance 3 mm místo distance 1,5 mm.

Příklad: Určení distance výpočtem dle vzorce
Závěs vložený, báze B = - 4 mm
Distance D = kóta C + báze B + mezera F
Distance D = 4,5 mm - 4 mm + 1 mm = 1,5 mm

Pokud pro určenou distanci není v sortimentu podložka se stejnou hodnotou, rozdíl se kompenzuje seřizovacím šroubem v ramínku závěsu.

Tloušťka dveří	Kóta C mm					
mm	3,0	4,0	4,5	5,0	6,0	7,0
	Distance D mm					
15		0,2	0,7	1,2	2,2	3,2
16		0,3	0,8	1,3	2,3	3,3
17		0,4	0,9	1,4	2,4	3,4
18		0,6	1,1	1,6	2,6	3,5
19		0,8	1,3	1,8	2,7	3,7
20	0,1	1,0	1,5	2,0	3,0	3,9
21	0,4	1,3	1,8	2,3	3,2	4,2
22	1,2	1,8	2,2	2,6	3,6	4,5

Kvalita pro náročné

Kvalita pro náročné
Kvalita závěsů je průběžně kontrolována. Jsou splněna náročná očekávání různých nábytkářských branží. Níže uvedené obrázky znázorňují příklady některých zkušebních postupů.

Oblast použití
Závěsy Hettich jsou určené k použití v interiérovém nábytku pro obývací pokoje, kuchyně, koupelny a kanceláře jak v privátních, tak i podnikových objektech.

Nosnost
Úrovně kvality uváděné u produktů odpovídají požadavkům normy EN 15570 a splňují zkoušky přetížení podle uvedené úrovně. Další informace Vám rádi poskytneme na vyžádání.

Zkouška odolnosti proti korozi
Závěsy Hettich splňují požadavky na ochranu proti korozi podle DIN EN ISO 9227-2012 dle zkušební metodiky 48hodinové zkoušky neutrální solnou mlhou (NSS) a podle normy DIN EN ISO 6270-2-2012 dle zkušební metodiky 96hodinového testu s kondenzovanou vodou spolu se střídáním vlhkosti a teploty vzduchu (AHT).

Řízení jakosti
Procesy řízení jakosti závěsů Hettich jsou certifikovány podle normy EN ISO 9001, cert. č. DE8000209.

Dlouhodobý test

Dveře se podrobí definovanému počtu otevření a zavření.

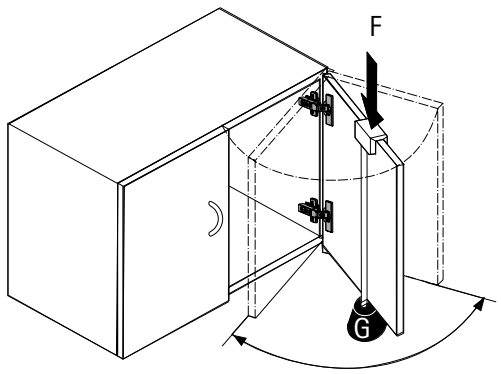

Zkouška prudkého zavření

Dveře se otevřou na 30° a z této polohy se přibouchnou působením padajícího závaží přes vodicí kladku.

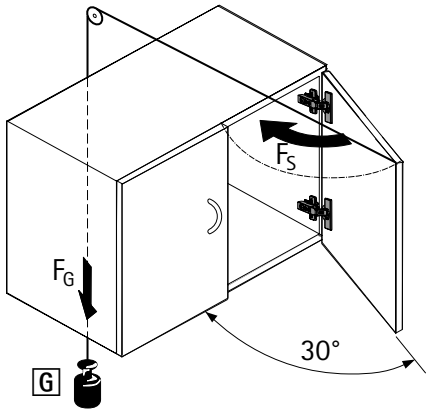

Horizontální test

Zcela otevřené dveře jsou podrobeny přetlačení definovanou testovací silou F. (Tato zkouška platí pouze pro závěsy s úhlem otevření < 135°.)

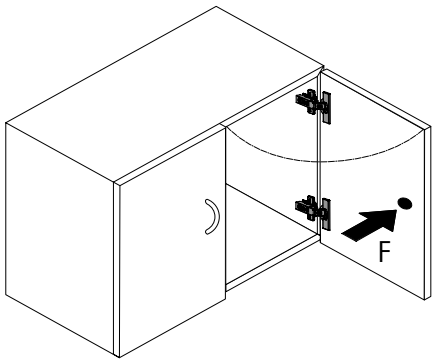

Vertikální test

Dveře se zatíží definovanou přídavnou zátěží G a podrobí se určitému počtu otevření a zavření.

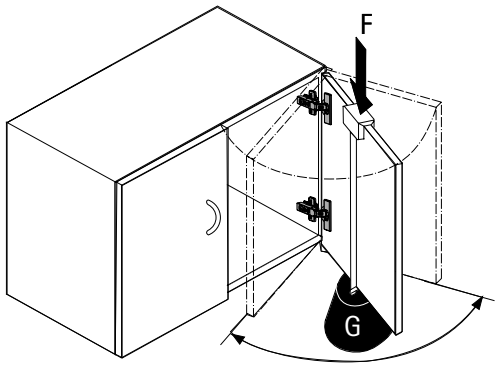

Nerezový závěs Veosys s integrovaným tlumením

New

Všestranný závěs odolný proti korozi pro interiér i exteriér

Závěs Veosys od společnosti Hettich je díky nerezovému provedení odolný a všestranný. Díky k tomu, že kolísání teplot a vlhkosti mu nemůže uškodit, je vhodný pro širokou škálu prostředí. Ať už ve venkovních prostorách, ve wellness centrech, fitness studiích nebo laboratořích a nemocnicích – Veosys nabízí testovanou odolnost proti korozi. Integrované tlumení je spolehlivé při nízkých i vysokých venkovních teplotách. Navíc díky jedinečně velkému úhlu samodovírání už od 35° Veosys zajistí zavírání téměř sám.

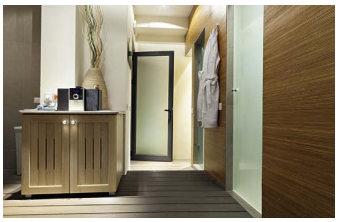

Navzdory vlhku, chladu i horku:
Nerezový závěs Veosys nabízí vysokou odolnost proti korozi.

Využijte výhodu teplotní stability:
Ať už při zimním kempování nebo grilování v parném létě - na integrované tlumení se můžete spolehnout.

Efektivní montáž:
Není nutné nastavování, seřizování ani vypínání. Malé i velké dveře se vždy zavírají měkce a spolehlivě.

hettich.com/short/885769

Zjistěte více:
Inspiraci a další podrobnosti o výrobcích naleznete na našich webových stránkách.

Standardní závěs Veosys 105°
- Úhel otevření 105° 224 – 225

Montážní podložky 226

Příslušenství 227

hettich.com/short/6adea5

Hettich technický asistent
- Montáž
- Seřízení
- Služby

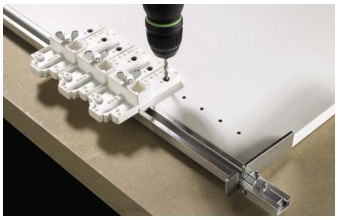

Doplňky
- Technika zpracování – přehled 1369

Miskový závěs s klipovou rychlomontáží

- **Nerezový závěs Veosys 105°**
- **Úhel otevření 105°, vrtací obraz TH 52 x 5,5 mm**

New

- Závěs s klipovou technikou a integrovaným tlumením
- Kvalita v souladu s EN 15570, úroveň 2
- Odolnost proti korozi 120h NSS dle DIN EN ISO 9227
- Pro tloušťku dveří 14 - 22 mm
- Průměr misky 35 mm
- Hloubka misky 11,5 mm
- Integrované seřízení naložení + 2,5 mm, - 2,5 mm
- Integrované seřízení hloubky + 2 mm, - 1,5 mm
- Seřízení výšky montážní podložkou
- Nerezová ocel

Vrtací obraz

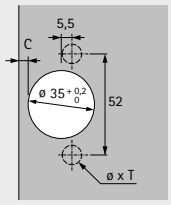

naložený
(Báze B 11,5 mm)

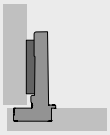

polonaložený
(Báze B 3 mm)

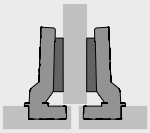

vložený
(Báze B -6,5 mm)

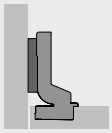

S integrovaným tlumením, se zavírací pružinou

Montáž misky	Vrtání ø x T mm	**naložený** **200 ks**	**polonaložený** **200 ks**	**vložený** **200 ks**
k přišroubování	-	**9 289 590**	**9 289 592**	**9 289 595**

Miskový závěs s klipovou rychlomontáží

- **Nerezový závěs Veosys 105°**
- **Úhel otevření 105°**

Minimální mezera na každé dveře

Tloušťka dveří mm	Kóta C mm 3,0	4,0	5,0	6,0	7,0
14	0,3	0,3	0,2	0,2	0,2
15	0,5	0,5	0,4	0,4	0,4
16	0,7	0,7	0,6	0,6	0,5
17	0,9	0,9	0,9	0,8	0,8
18	1,2	1,1	1,1	1,1	1,0
19	1,5	1,4	1,4	1,3	1,3
20	1,8	1,8	1,7	1,6	1,6
21	2,2	2,1	2,0	2,0	1,9
22	2,6	2,5	2,4	2,4	2,3

Pozor:

Tabulkové hodnoty se vztahují na dveře s poloměrem zaoblení hran 1 mm.

U dveří s jinými poloměry se minimální mezera mění takto:

Poloměr 0 mm:
Tabulkové hodnoty + 0,4 mm

Poloměr 3 mm:
Tabulkové hodnoty - 0,6 mm

Přesah a vestavná hloubka závěsu

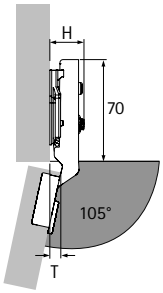

Výška závěsu H a přesah dveří T při distanci D = 0 mm a kótě C = 3 mm

Typ naložení	H mm	T mm
naložený	20,0	7,5
polonaložený	30,0	17,0
vložený	37,0	24,0

naložený

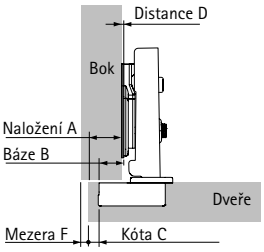

Distance D = C + B - A
= kóta C + 11,5 mm - naložení A

Naložení mm	Kóta C mm 3,0	4,0	5,0	6,0	7,0
	Distance D mm				
10	4,5	5,5	6,5	7,5	8,5
11	3,5	4,5	5,5	6,5	7,5
12	2,5	3,5	4,5	5,5	6,5
13	1,5	2,5	3,5	4,5	5,5
14	0,5	1,5	2,5	3,5	4,5
15		0,5	1,5	2,5	3,5
16			0,5	1,5	2,5
17				0,5	1,5
18					0,5

polonaložený

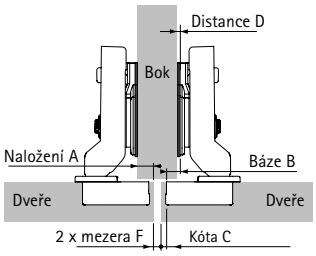

Distance D = C + B - A
= kóta C + 3 mm - naložení A

Naložení mm	Kóta C mm 3,0	4,0	5,0	6,0	7,0
	Distance D mm				
0,5	5,5	6,5	7,5	8,5	9,5
1,5	4,5	5,5	6,5	7,5	8,5
2,5	3,5	4,5	5,5	6,5	7,5
3,5	2,5	3,5	4,5	5,5	6,5
4,5	1,5	2,5	3,5	4,5	5,5
5,5	0,5	1,5	2,5	3,5	4,5
6,5		0,5	1,5	2,5	3,5
7,5			0,5	1,5	2,5
8,5				0,5	1,5
9,5					0,5

vložený

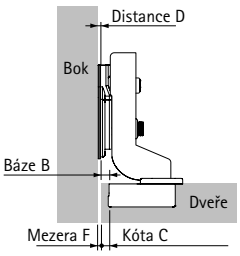

Distance D = C + B + F
= kóta C - 6,5 mm + mezera F

Tloušťka dveří mm	Kóta C mm 3,0	4,0	5,0	6,0	7,0
	Distance D mm				
14					0,7
15					0,9
16				0,1	1,0
17				0,3	1,3
18				0,6	1,5
19				0,8	1,8
20			0,2	1,1	2,1
21			0,5	1,5	2,4
22		0,0	0,9	1,9	2,8

Upozornění

- Montážní podložky a příslušenství, viz str. 226
- Příklady použití, kritéria kvality, pokyny pro montáž a zpracování, viz str. 228 - 230

hettich.com/short/897c49

Miskový závěs s klipovou rychlomontáží

- **Nerezové montážní podložky, seřízení výšky pomocí oválných otvorů**
- **Pro Veosys**

New

Montážní podložka k našroubování

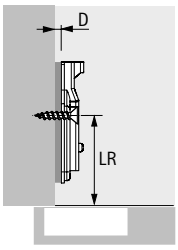

- Pro vruty se zápustnou hlavou ø 4,5 x 16 mm
- Kvalita v souladu s EN 15570, úroveň 2
- Rozteč otvorů 32 mm
- Seřízení výšky ± 3 mm pomocí oválných otvorů
- Nerezová ocel

Vzdálenost řady otvorů LR v mm	Obj. číslo / Distance D mm		Bal.
	0,0	2,0	
37	9 289 598	9 289 609	200 ks

New

Krytky ramínka závěsu Veosys

- Lze použít se závěsy Veosys
- Nerezová ocel

Provedení	Obj. číslo	Bal.
s vyraženým logem Hettich	9 289 610	200 ks
bez loga	9 289 611	200 ks

Adaptér pro zmenšení hloubky otvoru pro misku

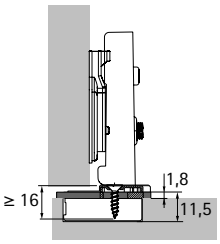

- Pro zmenšení potřebné hloubky vrtání pro misky u tenkých nebo silně zaoblených dveří
- Lze použít s miskou závěsu k přišroubování
- Mezera mezi korpusem a dveřmi se zvětší o tloušťku adaptéru
- Upevnění pomocí vrutů se zápustnou hlavou ø 4 x 16 mm
- Plast transparentní

Provedení	Tloušťka mm	Obj. číslo	Bal.
pro vrtací obraz TH	1,8	9 306 263	50 ks

Paralelní adaptér pro montážní podložky

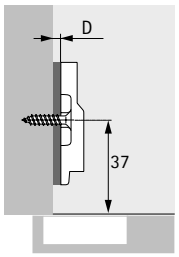

- Pro zvětšení distance montážní podložky
- Stohovatelné
- Doporučuje se zkušební montáž
- Šedý plast

Vzdálenost D mm	Obj. číslo	Bal.
3,0	9 289 695	50 ks

Lze použít s montážními podložkami Veosys k přišroubování; délka vrutů závisí na konkrétní konstrukci.

Naložené dveře

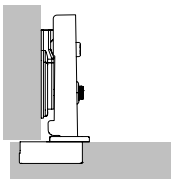

Dveře jsou umístěny před bokem korpusu a ze strany zbývá pouze mezera, která představuje potřebný volný prostor nutný pro bezpečné otevírání dveří. Alternativně lze realizovat i plné naložení dveří. Zde je třeba při umístění korpusu zohlednit potřebné místo pro nutnou minimální mezeru. Použijí se závěsy bez vyhnutí.

Polonaložené dveře

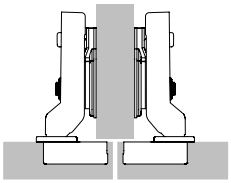

Zde jsou dvoje dveře před jednou mezistěnou korpusu. Mezi nimi se nachází potřebná celková mezera (min. 2 x minimální mezera). Příslušné naložení dveří je tedy zmenšeno, použijí se vyhnuté závěsy.

Vložené dveře

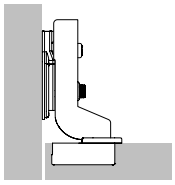

Dveře jsou umístěny v korpusu, tedy vedle boku korpusu. I zde je zapotřebí mezera, která umožní bezpečné otevírání dveří. Použijí se závěsy s velkým vyhnutím. Pro vložené dveře musí být montážní podložky posunuty dozadu o tloušťku dveří + 1 mm a příp. o požadovaný odskok dveří.

Minimální mezera

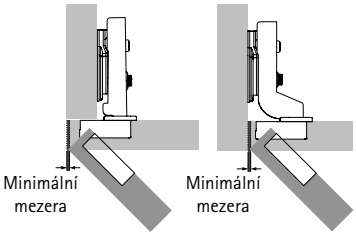

Naložené a vložené dveře
Minimální mezera je místo potřebné k otevření dveří. Rozměr minimální mezery závisí na kótě C, tloušťce dveří a zvoleném typu závěsu. Zaoblením hran se minimální mezera zmenšuje. Minimální mezeru lze zjistit z tabulky přiřazené k příslušnému typu závěsu.

Minimální mezera

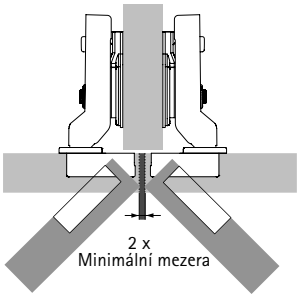

Polonaložené dveře
U polonaložených dveří (na mezistěně) musí mezera mezi hranami dveří odpovídat dvojnásobku minimální mezery. Oboje dveře je pak možno otevírat současně.

Kóta C

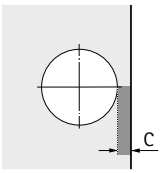

Kóta C je vzdálenost od hrany dveří k okraji otvoru pro misku. Čím je větší je kóta C, tím menší je nutná minimální mezera.

Naložení a báze

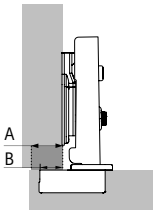

A = naložení
B = báze

Naložení dveří je přesah dveří přes bok od vnitřní hrany korpusu. Jako báze se označuje přesah misky před bokem korpusu při distanci montážní podložky 0 mm.

Počet závěsů na dveře

Rozhodující faktory pro potřebný počet závěsů na dveřích jsou šířka, výška, hmotnost dveří a vlastnosti materiálu dveří.

V praxi jsou tyto faktory případ od případu velmi rozdílné. Počty kusů uvedené na obrázku jsou pouze orientačními hodnotami. V případě pochybností doporučujeme provést zkušební montáž a případně počet závěsů upravit. Z důvodů stability se doporučuje rozteč X mezi závěsy zásadně co největší. Rozměr X musí činit minimálně 280 mm.

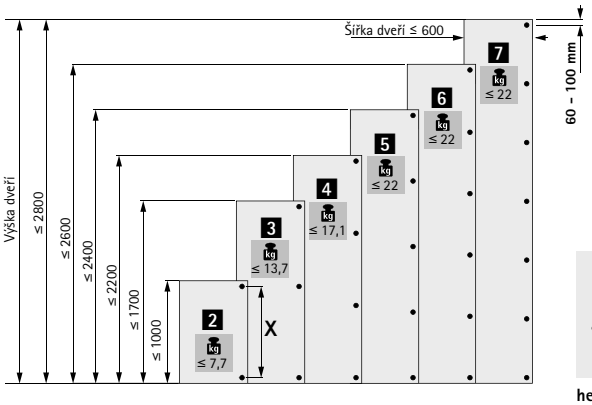

hettich.com/short/c6aabf

Zjišťování distance obecně

Montážní podložky jsou k dostání v různých distancích. Distance D definuje účinnou výšku montážní podložky. Příslušná hodnota distance D je vyražena na horní straně montážní podložky. Vyšší distance D zmenší hodnotu naložení u naložených a polonaložených dveří. U vložených dveří zvětší vyšší distance mezeru. Před určením potřebné distance je třeba prověřit, zda je požadovaná mezera větší nebo stejná jako potřebná minimální mezera. Pokud je požadovaná mezera menší než nutná minimální mezera, je možno zredukovat potřebnou minimální mezeru zvětšením kóty C nebo zaoblením hran dveří.

Určení distance

Naložené a polonaložené dveře
Po stanovení minimální mezery lze určit potřebnou distanci D. Naložení dveří a kóta C se v ideálním případě volí tak, že určená distance D odpovídá podložce z nabízeného sortimentu.

Příklad: Určení distance z tabulky
Naložení = 14 mm a kóta C = 4,5 mm, výsledná distance je 3,0 mm.

Příklad: Určení distance výpočtem dle vzorce
Závěs pro naložené dveře, báze B = 12,5 mm
Distance D = kóta C + báze B - naložení A
Distance D = 4,5 mm + 12,5 mm - 14 mm = 3,0 mm

Pokud pro určenou distanci D není v sortimentu podložka se shodnou hodnotou, rozdíl se kompenzuje seřizovacím šroubem pro naložení v ramínku závěsu.

Naložení A	Kóta C mm					
mm	3,0	4,0	4,5	5,0	6,0	7,0
	Distance D mm					
10	5,5	6,5	7,0	7,5	8,5	9,5
11	4,5	5,5	6,0	6,5	7,5	8,5
12	3,5	4,5	5,0	5,5	6,5	7,5
13	2,5	3,5	4,0	4,5	5,5	6,5
14	1,5	2,5	3,0	3,5	4,5	5,5
15	0,5	1,5	2,0	2,5	3,5	4,5
16		0,5	1,0	1,5	2,5	3,5
17			0,0	0,5	1,5	2,5
18					0,5	1,5
19						0,5

Určení distance

Vložené dveře
Při určení distance montážní podložky z tabulky pro vložené dveře je již zohledněna minimální mezera, která je závislá na kótě C a tloušťce dveří. Pokud má být odchylně od této minimální mezery docíleno větší viditelné mezery, zvolí se odpovídající větší distance montážní podložky.

Příklad: Určení distance z tabulky
Tloušťka dveří = 20 mm, kóta C = 4,5 mm dávají podle tabulky distanci montážní podložky 1,5 mm. Přitom vznikne potřebná minimální mezera - např. 1 mm. Pokud je místo toho požadována viditelná mezera 2,5 mm, je třeba zvolit distanci montážní podložky o 1,5 mm větší. V tomto příkladě tedy distance 3 mm místo distance 1,5 mm.

Příklad: Určení distance výpočtem dle vzorce
Závěs vložený, báze B = - 4 mm
Distance D = kóta C + báze B + mezera F
Distance D = 4,5 mm - 4 mm + 1 mm = 1,5 mm

Pokud pro určenou distanci není v sortimentu podložka se stejnou hodnotou, rozdíl se kompenzuje seřizovacím šroubem v ramínku závěsu.

Tloušťka dveří	Kóta C mm					
mm	3,0	4,0	4,5	5,0	6,0	7,0
	Distance D mm					
15		0,2	0,7	1,2	2,2	3,2
16		0,3	0,8	1,3	2,3	3,3
17		0,4	0,9	1,4	2,4	3,4
18		0,6	1,1	1,6	2,6	3,5
19		0,8	1,3	1,8	2,7	3,7
20	0,1	1,0	1,5	2,0	3,0	3,9
21	0,4	1,3	1,8	2,3	3,2	4,2
22	1,2	1,8	2,2	2,6	3,6	4,5

Kvalita pro náročné

Kvalita pro náročné
Kvalita závěsů je průběžně kontrolována. Jsou splněna náročná očekávání různých nábytkářských branží. Níže uvedené obrázky znázorňují příklady některých zkušebních postupů.

Oblast použití
Závěsy Hettich jsou určeny k použití v nábytku pro obývací pokoje, kuchyně, koupelny a kanceláře.

Nosnost
Úrovně kvality uváděné u produktů odpovídají požadavkům normy EN 15570 a splňují zkoušky přetížení podle uvedené úrovně. Další informace Vám rádi poskytneme na vyžádání.

Zkouška odolnosti proti korozi
Závěsy Veosys splňují požadavky na ochranu proti korozi podle DIN EN ISO 9227-2012 dle zkušební metodiky 120hodinové zkoušky neutrální solnou mlhou (NSS) a podle normy DIN EN ISO 6270-2-2012 dle zkušební metodiky 120hodinového testu s kondenzovanou vodou spolu se střídáním vlhkosti a teploty vzduchu (AHT).

Řízení jakosti
Procesy řízení jakosti závěsů Hettich jsou certifikovány podle normy EN ISO 9001, cert. č. DE8000209.

Dlouhodobý test

Dveře se podrobí definovanému počtu otevření a zavření.

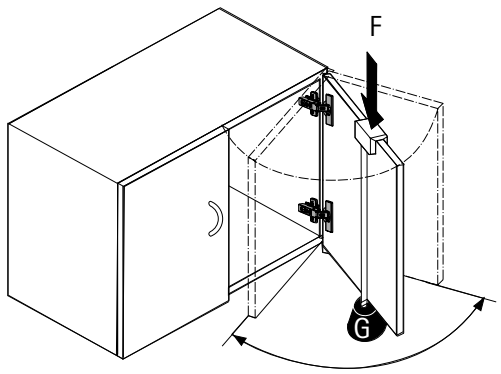

Zkouška prudkého zavření

Dveře se otevřou na 30° a z této polohy se přibouchnou působením padajícího závaží přes vodicí kladku.

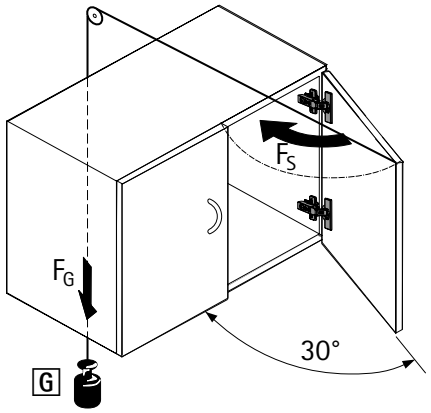

Horizontální test

Zcela otevřené dveře jsou podrobeny přetlačení definovanou testovací silou F. (Tato zkouška platí pouze pro závěsy s úhlem otevření < 135°.)

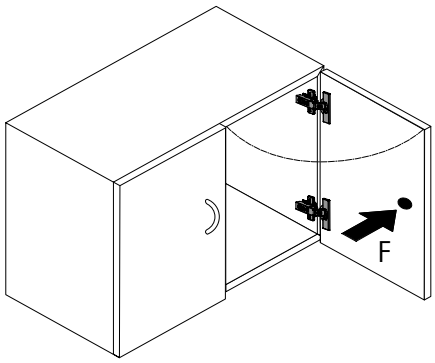

Vertikální test

Dveře se zatíží definovanou přídavnou zátěží G a podrobí se určitému počtu otevření a zavření.

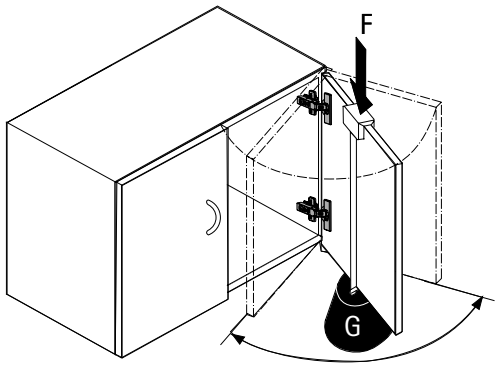

Jednokloubový miskový závěs s klipovou rychlomontáží a viditelným čepem

Selekta Pro 2000

Volný prostor na pracovišti

Selekta je milionkrát osvědčený závěs pro kancelářský nábytek. Umí toho ještě mnohem víc: má ty nejlepší předpoklady pro použití v nemocnicích, ordinacích, školách atd.

Selekta nabízí suverénní řešení pro téměř každou situaci. V zakázkové nebo sériové výrobě nábytku: systém Selekta je maximálně všestranný díky rozsáhlému sortimentu závěsů a užitečného příslušenství.

Dokonalý přehled:
Díky velkorysému úhlu otevření má uživatel jasný přehled o obsahu skříně.

Nerušená práce v kanceláři:
Díky přídavnému tlumení se nábytkové dveře zavírají tiše.

Individuální přizpůsobení:
Na přání lze krytku potisknout logem zákazníka.

Efektivní montáž:
Provádí se bez nářadí, klipovou technikou.

Trvalá spokojenost zákazníků:
Třetí vrut v oválném otvoru zajistí maximální stabilitu.

Perfektní mezery:
Pohodlné seřízení provedete přímo excentry.

Zvýšené nároky na korozivzdornost:
Vyšší odolnost zajistí dodatečná speciální povrchová úprava.

hettich.com/short/73499d

Zjistěte více:
Inspiraci a další podrobnosti o výrobcích naleznete na našich webových stránkách.

Selekta Pro 2000
Popis systému 234 – 235
Přehled sortimentu / technické porovnání 236 – 237
Rychlý přehled 238 – 239

Příslušenství 262 – 265

Technické informace

▸ Pokyny ke zpracování 266
▸ Montážní pokyny 267 – 268
▸ Kritéria kvality 269

Hettich technický asistent

▸ Montáž
▸ Seřízení
▸ Služby

hettich.com/short/809294

Doplňky

▸ Zamykací systém – přehled 1153 – 1158
▸ Technika zpracování – přehled 1369

Popis systému

Selekta Pro 2000

- Stěžejní výrobek s rozsáhlým sortimentem pro různé varianty konstrukce nábytku
- Spojení ramínka a misky závěsu klipovou technikou šetří čas
- Seřízení výšky a naložení se provádí pohodlně pomocí excentrů
- Část sortimentu je dodání též v atraktivní černé povrchové úpravě. Nalezne využití v oblastech se zvýšenými nároky na odolnost proti korozi, např. v laboratorním prostředí.

Selekta Pro 2035

- Exkluzivní řešení, zaměřené na design, nabízí výhody jednokloubového závěsu, přičemž ten je zvenku sotva viditelný
- Spojení ramínka a misky závěsu klipovou technikou šetří čas
- Komfortní seřízení výšky excentrem

Šetřete náklady zeštíhlením skladu!

Závěs = miska + ramínko

Potřebujete pouze několik kombinovatelných součástí z promyšleného systému Selekta. To zjednodušuje pracovní procesy a odlehčuje i skladu.

Přesto můžete velmi pružně plnit osobité požadavky zákazníků.

Selekta má systém: k dispozici je vždy správný závěs!

Řada Selekta již nabízí četné varianty ramínek závěsů. Naleznete zde správná řešení pro nejběžnější tloušťky materiálů, konstrukční principy a situace. Rozličné typy upevnění, různé rozteče otvorů ... vždy optimální závěs pro váš proces.

Misky Selekta: vždy je po ruce vhodná!

Jednu misku lze použít pro různá naložení, což zjednodušuje výrobu a šetří náklady na skladování!
A stejně jako ramínka se i misky přizpůsobí vaší výrobě tím, že jsou k dispozici s různými vrtacími obrazy a typy upevnění. K tomu se dají se mnoha způsoby kombinovat s různými ramínky.

Konstrukční princip korpusové konstrukce

Krajní závěsy pro různé tloušťky boků s čepem v rovině s hranou korpusu					
Tloušťka boku korpusu	16 mm	18 mm	19 mm	19 mm	19 mm
Mezera	4 mm	4 mm	8 mm *	4 mm	3 mm
Závěs pro naložení	12 mm	14 mm	11 mm	15 mm	16 mm
Čep	vyhnutý, ø 5,4 mm	vyhnutý, ø 5,4 mm	rovný, ø 7 mm	vyhnutý, ø 5,4 mm	vyhnutý, ø 5,4 mm
Výkres	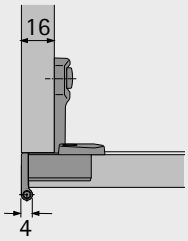	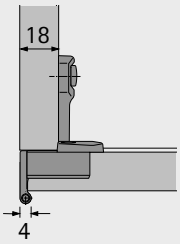	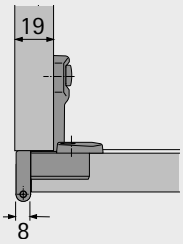	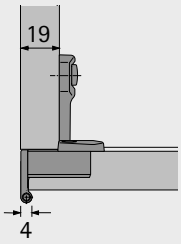	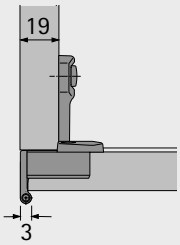

* opticky vhodné ke krajním a zdvojeným závěsům pro naložení 5,5 mm (viz níže)

Konstrukční princip nekonečné konstrukce

Krajní a zdvojené závěsy s osou čepu na středu (ose) boku nebo mezistěny				
Tloušťka boku korpusu	19 mm	19 mm	19 mm	19 mm
Mezera	8 mm	8 mm	6 mm	6 mm
Závěs pro naložení	5,5 mm	5,5 mm zdvojený	6,5 mm	6,5 mm zdvojený
Čep	rovný, ø 7 mm	rovný, ø 7 mm	rovný, ø 5,4 mm	rovný, ø 5,4 mm
Výkres	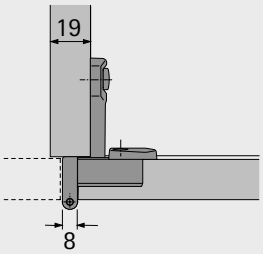	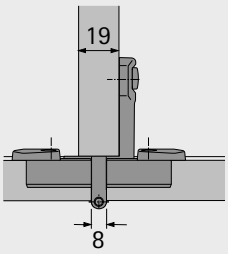	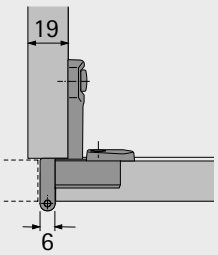	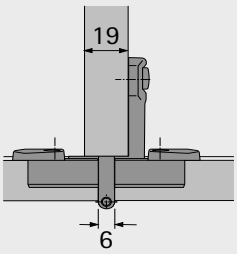

Jednokloubový miskový závěs s klipovou rychlomontáží a viditelným čepem

- **Selekta**
- **Přehled sortimentu / technické porovnání**

	Selekta Pro 2000	Selekta Pro 2000 zdvojená	Selekta Pro 2000 E
Strana	240 - 251	252 - 255	256 - 259
Popis	▸ Závěs pro naložené a polonaložené dveře ▸ S viditelným čepem ▸ S pružinou / bez pružiny	▸ Zdvojený závěs pro polonaložené dveře ▸ S viditelným čepem ▸ S pružinou / bez pružiny	▸ Závěs pro vložené dveře ▸ S viditelným čepem ▸ S pružinou / bez pružiny
Montáž	Klipová technika	Klipová technika	Klipová technika
Úhel otevření	Až 270°	Až 180°	Až 180°
Naložení dveří	5,5 mm / 6,5 mm / 11 mm / 12 mm / 14 mm / 15 mm / 16 mm	5,5 mm, 6,5 mm	Mezera 3,2 mm
Rozteč řady otvorů	32 mm	32 mm	32 mm
Barva	▸ Poniklováno ▸ Černá	▸ Poniklováno	▸ Poniklováno
Upevnění ramínka závěsu	▸ S předmontovanými rozpěrnými pouzdry a upevňovacími šrouby ▸ K přišroubování pomocí eurošroubů	▸ S předmontovanými rozpěrnými pouzdry a upevňovacími šrouby ▸ K přišroubování pomocí eurošroubů	▸ S předmontovanými rozpěrnými pouzdry a upevňovacími šrouby ▸ K přišroubování pomocí eurošroubů
Typ misky	▸ K přišroubování ▸ K zalisování	▸ K přišroubování ▸ K zalisování	▸ K přišroubování ▸ K zalisování
Seřízení dveří	2-rozměrné	2-rozměrné	2-rozměrné
Volitelné doplňky	▸ Tlumení Silent System ▸ Ozdobná krytka na skleněné dveře ▸ Omezovač úhlu otevření ▸ Chránič oděvů ▸ Chránič prstů ▸ Krytka	▸ Tlumení Silent System ▸ Ozdobná krytka na skleněné dveře ▸ Krytka	▸ Tlumení Silent System ▸ Ozdobná krytka na skleněné dveře ▸ Omezovač úhlu otevření ▸ Krytka

Selekta Pro 2035	
	260 - 261
	▸ Závěs pro vložené dveře ▸ Se skrytým čepem ▸ S pružinou
	Klipová technika
	Až 115°
	15 mm
	32 mm
	▸ Poniklováno
	▸ S předmontovanými rozpěrnými pouzdry a upevňovacími šrouby ▸ K přišroubování pomocí eurošroubů
	▸ K přišroubování ▸ K zalisování
	2-rozměrné
	▸ Tlumení Silent System ▸ Ozdobná krytka na skleněné dveře ▸ Krytka

Ramínka závěsů Selekta Pro 2000

- Upevnění rozpěrnými pouzdry a předmontovanými šrouby
- Upevnění přišroubováním eurošrouby

Naložení	Rozteč otvorů	Upevnění	Pružina	Barva	**Obj. číslo Bal. 100 ks, 200 ks**	**Obj. číslo Bal. 50 ks**	Strana
A5,5	32	k přišroubování	ano	niklováno	**9 037 895 / 200 ks**	**–**	240
A5,5	32	rozpěrná pouzdra	ano	niklováno	**9 037 900 / 200 ks**	**0 045 066**	240, 242
A5,5	32	rozpěrná pouzdra	ne	niklováno	**–**	**0 045 058**	242
A5,5 zdvojená	32	k přišroubování	ano	niklováno	**9 037 912 / 100 ks**	**–**	242
A5,5 zdvojená	32	rozpěrná pouzdra	ano	niklováno	**9 037 915 / 100 ks**	**0 045 067**	242, 244
A5,5 zdvojená	32	rozpěrná pouzdra	ne	niklováno	**–**	**0 045 059**	244
A6,5	32	k přišroubování	ano	niklováno	**9 037 246 / 200 ks**	**–**	240
A6,5	32	rozpěrná pouzdra	ano	niklováno	**9 037 248 / 200 ks**	**0 045 048**	240, 242
A6,5	32	rozpěrná pouzdra	ne	niklováno	**–**	**0 045 054**	242
A6,5 zdvojená	32	k přišroubování	ano	niklováno	**9 037 263 / 100 ks**	**–**	242
A6,5 zdvojená	32	rozpěrná pouzdra	ano	niklováno	**9 037 265 / 100 ks**	**0 045 063**	242, 244
A6,5 zdvojená	32	rozpěrná pouzdra	ne	niklováno	**–**	**0 045 055**	244
A11	32	k přišroubování	ano	niklováno	**9 037 906 / 200 ks**	**–**	240
A11	32	rozpěrná pouzdra	ano	niklováno	**9 037 909 / 200 ks**	**0 045 065**	240, 242
A11	32	rozpěrná pouzdra	ne	niklováno	**–**	**0 045 057**	242
A12 (pro dveře 16 mm)	32	k přišroubování	ano	niklováno	**9 022 298 / 200 ks**	**–**	242
A12 (pro dveře 16 mm)	32	rozpěrná pouzdra	ano	niklováno	**9 022 302 / 200 ks**	**0 045 046**	242, 244
A12 (pro dveře 16 mm)	32	rozpěrná pouzdra	ne	niklováno	**–**	**0 045 052**	244
A12 (pro dveře 19 mm)	32	k přišroubování	ano	niklováno	**9 022 307 / 200 ks**	**–**	234
A12 (pro dveře 19 mm)	32	rozpěrná pouzdra	ano	niklováno	**9 022 311 / 200 ks**	**0 045 047**	234, 236
A12 (pro dveře 19 mm)	32	rozpěrná pouzdra	ne	niklováno	**–**	**0 045 053**	236
A14	32	k přišroubování	ano	niklováno	**9 040 651 / 200 ks**	**–**	234
A14	32	rozpěrná pouzdra	ano	niklováno	**9 040 636 / 200 ks**	**–**	234
A15	32	k přišroubování	ano	niklováno	**9 022 299 / 200 ks**	**–**	234
A15	32	rozpěrná pouzdra	ano	niklováno	**9 022 308 / 200 ks**	**0 045 044**	234, 236
A15	32	rozpěrná pouzdra	ne	niklováno	**–**	**0 045 049**	236
A15	32	k přišroubování	ano	povrchová úprava černá	**9 039 309 / 200 ks**	**–**	238
A15	32	rozpěrná pouzdra	ano	povrchová úprava černá	**9 047 042 / 200 ks**	**9 072 547**	238

Ramínka závěsů Selekta Pro 2000

- Upevnění rozpěrnými pouzdry a předmontovanými šrouby
- Upevnění přišroubováním eurošrouby

Naložení	Rozteč otvorů	Upevnění	Pružina	Barva	Obj. číslo Bal. 200 ks	Obj. číslo Bal. 50 ks	Strana
A16	32	k přišroubování	ano	niklováno	**9 022 303**	**–**	234
A16	32	rozpěrná pouzdra	ano	niklováno	**9 022 312**	**0 045 045**	234, 236
A16	32	rozpěrná pouzdra	ne	niklováno	**–**	**0 045 051**	236
vložený	32	k přišroubování	ano	niklováno	**9 037 251**	**–**	246
vložený	32	rozpěrná pouzdra	ano	niklováno	**9 037 256**	**0 045 064**	246, 248
vložený	32	rozpěrná pouzdra	ne	niklováno	**–**	**0 045 056**	248

Ramínka závěsů Selekta Pro 2035

- Upevnění rozpěrnými pouzdry a předmontovanými šrouby
- Upevnění přišroubováním eurošrouby

Naložení	Rozteč otvorů	Upevnění	Pružina	Barva	Obj. číslo Bal. 200 ks	Obj. číslo Bal. 50 ks	Strana
A15	32	k přišroubování	ano	niklováno	**9 037 323**	**–**	250
A15	32	rozpěrná pouzdra	ano	niklováno	**9 037 328**	**–**	250

Misky pro Selekta Pro 2000 a Selekta Pro 2035

Vrtací obraz	Rozteč otvorů	Upevnění	Barva	Obj. číslo Bal. 200 ks	Obj. číslo Bal. 50 ks	Strana
TH 32	52 x 5,5	k přišroubování	niklováno	**1 083 438**	**0 077 734**	–*
TH 33	52 x 5,5	k zalisování	niklováno	**1 080 574**	**0 077 735**	–*
TX 32 / 52 x 9	52 x 9	k přišroubování	niklováno	**1 078 866**	**0 077 736**	–*
TX 33 / 52 x 9	52 x 9	k zalisování	niklováno	**1 075 604**	**0 077 887**	–*
TX 32 / 52 x 9	52 x 9	k přišroubování	povrchová úprava černá	**9 039 609**	**9 072 543**	–*
TX 33 / 52 x 9	52 x 9	k zalisování	povrchová úprava černá	**9 039 618**	**9 072 544**	–*
TB 32	45 x 9,5	k přišroubování	niklováno	**1 083 439**	**0 010 074**	–*
TB 33	45 x 9,5	k zalisování	niklováno	**1 080 575**	**0 077 942**	–*
TB 32	45 x 9,5	k přišroubování	povrchová úprava černá	**9 020 471**	**9 072 545**	–*
TB 33	45 x 9,5	k zalisování	povrchová úprava černá	**9 040 012**	**9 072 546**	–*

* Misky, které lze se závěsem kombinovat, jsou uvedeny na stranách se závěsy.

Jednokloubový miskový závěs s klipovou rychlomontáží a viditelným čepem

- **Selekta Pro 2000, balení 200 ks**
- **Pro System 32**

- Jednokloubový klipový závěs s viditelným čepem
- Kvalita v souladu s EN 15570, úroveň 3
- Pro kancelářský nábytek
- Oddělená montáž misky a ramínka závěsu
- Klipová rychlomontáž
- Délka čepu 39 mm, průměr čepu viz výkresy dole
- Průměr misky 35 mm
- Hloubka misky 13 mm
- Integrované seřízení naložení pomocí excentru - 2 mm
- Integrované seřízení výšky pomocí excentru + 2 mm, – 2 mm
- Zinkový odlitek niklovaný

Selekta Pro 2000

Závěs = miska + ramínko

Vrtání 52 x 5,5 mm

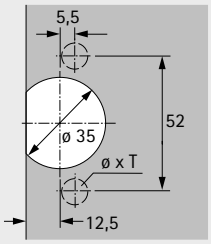

Vrtání 52 x 9 mm

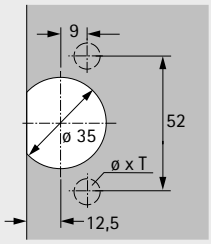

Vrtání 45 x 9,5 mm

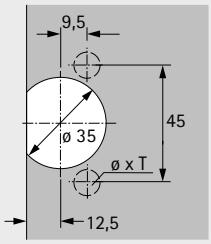

Naložení mm	Upevnění Vrtání	Pružina	Položka	K našroubování TH 32 ø x T -	K zalisování TH 33 ø x T ø 10 x 11	K našroubování TX 32 / 52 x 9 ø x T -	K zalisování TX 33 / 52 x 9 ø x T ø 10 x 11	K našroubování TB 32 ø x T -	K zalisování TB 33 ø x T ø 8 x 11	Bal.
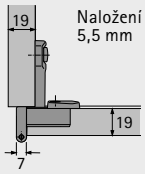 Naložení 5,5 mm			Miska	**1 083 438**	**1 080 574**	**1 078 866**	**1 075 604**	**1 083 439**	**1 080 575**	200 ks
	Rozpěrná pouzdra Vrtání ø 5 x 11	ano	Ramínko závěsu	**9 037 900**	**9 037 900**	**9 037 900**	**9 037 900**	**9 037 900**	**9 037 900**	200 ks
			Miska	**1 083 438**	**1 080 574**	**1 078 866**	**1 075 604**	**1 083 439**	**1 080 575**	200 ks
	K našroubování Vrtání ø 5 x 11	ano	Ramínko závěsu	**9 037 895**	**9 037 895**	**9 037 895**	**9 037 895**	**9 037 895**	**9 037 895**	200 ks
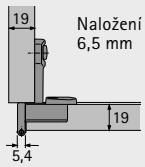 Naložení 6,5 mm			Miska	**1 083 438**	**1 080 574**	**1 078 866**	**1 075 604**	**1 083 439**	**1 080 575**	200 ks
	Rozpěrná pouzdra Vrtání ø 5 x 11	ano	Ramínko závěsu	**9 037 248**	**9 037 248**	**9 037 248**	**9 037 248**	**9 037 248**	**9 037 248**	200 ks
			Miska	**1 083 438**	**1 080 574**	**1 078 866**	**1 075 604**	**1 083 439**	**1 080 575**	200 ks
	K našroubování Vrtání ø 5 x 11	ano	Ramínko závěsu	**9 037 246**	**9 037 246**	**9 037 246**	**9 037 246**	**9 037 246**	**9 037 246**	200 ks
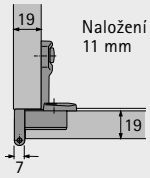 Naložení 11 mm			Miska	**1 083 438**	**1 080 574**	**1 078 866**	**1 075 604**	**1 083 439**	**1 080 575**	200 ks
	Rozpěrná pouzdra Vrtání ø 5 x 11	ano	Ramínko závěsu	**9 037 909**	**9 037 909**	**9 037 909**	**9 037 909**	**9 037 909**	**9 037 909**	200 ks
			Miska	**1 083 438**	**1 080 574**	**1 078 866**	**1 075 604**	**1 083 439**	**1 080 575**	200 ks
	K našroubování Vrtání ø 5 x 11	ano	Ramínko závěsu	**9 037 906**	**9 037 906**	**9 037 906**	**9 037 906**	**9 037 906**	**9 037 906**	200 ks
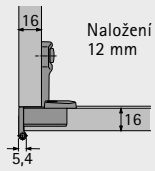 Naložení 12 mm			Miska	**1 083 438**	**1 080 574**	**1 078 866**	**1 075 604**	**1 083 439**	**1 080 575**	200 ks
	Rozpěrná pouzdra Vrtání ø 5 x 11	ano	Ramínko závěsu	**9 022 302**	**9 022 302**	**9 022 302**	**9 022 302**	**9 022 302**	**9 022 302**	200 ks
			Miska	**1 083 438**	**1 080 574**	**1 078 866**	**1 075 604**	**1 083 439**	**1 080 575**	200 ks
	K našroubování Vrtání ø 5 x 11	ano	Ramínko závěsu	**9 022 298**	**9 022 298**	**9 022 298**	**9 022 298**	**9 022 298**	**9 022 298**	200 ks

Jednokloubový miskový závěs s klipovou rychlomontáží a viditelným čepem

- **Selekta Pro 2000, balení 200 ks**
- **Pro System 32**

Přesah dveří do světlosti a minimální mezera při otevření 90°

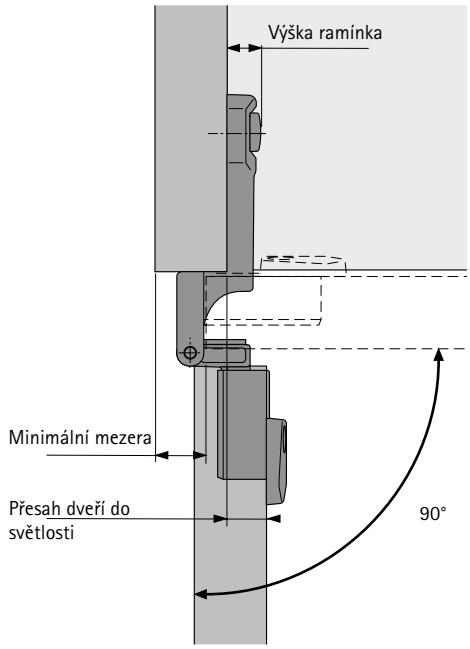

Příklad montáže, zavřené dveře

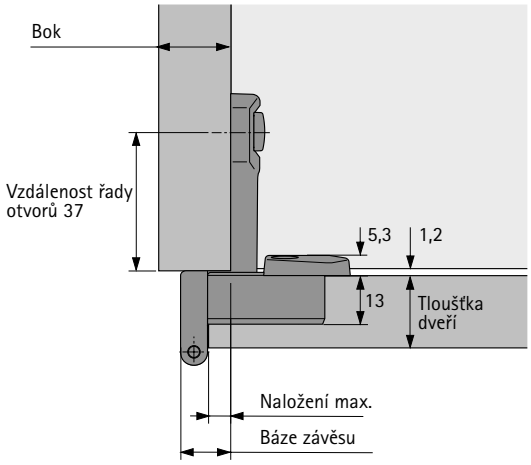

Úhel otevření a minimální mezera (v závislosti na tloušťce dveří a boku)

Naložení mm	Tloušťka dveří mm	Bok mm 15	16	18	19	22	25	Minimální mezera na každé dveře mm (pro 90°)
5,5	15	268°	265°	260°	258°	251°	244°	7,5
	16	265°	263°	258°	255°	248°	242°	7,5
	18	245°	245°	245°	245°	244°	238°	7,5
	19	225°	225°	225°	225°	225°	225°	7,5
	22	191°	191°	191°	191°	191°	191°	7,5
	25	185°	185°	185°	185°	185°	185°	9,0

Naložení max.: 5,5 mm
Naložení min.: 3,5 mm (seřízení)
Báze závěsu: 13 mm
Výška ramínka: 10 mm
Přesah dveří do světlosti: 10,5 mm
Úhel otevření pro nulový přesah dveří do světlosti: 140°

Naložení mm	Tloušťka dveří mm	15	16	18	19	22	25	Minimální mezera na každé dveře mm (pro 90°)
6,5	15	268°	265°	260°	258°	251°	244°	5,7
	16	265°	263°	258°	255°	248°	242°	5,7
	18	255°	255°	253°	250°	244°	238°	5,7
	19	229°	229°	229°	229°	229°	229°	5,7
	22	187°	187°	187°	187°	187°	187°	5,7
	25	183°	183°	183°	183°	183°	183°	8,0

Naložení max.: 6,5 mm
Naložení min.: 4,5 mm (seřízení)
Báze závěsu: 12,2 mm
Výška ramínka: 10 mm
Přesah dveří do světlosti: 10,5 mm
Úhel otevření pro nulový přesah dveří do světlosti: 143°

Naložení mm	Tloušťka dveří mm	15	16	18	19	22	25	Minimální mezera na každé dveře mm (pro 90°)
11	15				270°	264°	257°	7,5
	16				270°	262°	254°	7,5
	18				245°	245°	245°	7,5
	19				225°	225°	225°	7,5
	22				191°	191°	191°	7,5
	25				185°	185°	185°	9,0

Naložení max.: 11 mm
Naložení min.: 9 mm (seřízení)
Báze závěsu: 18,5 mm
Výška ramínka: 10 mm
Přesah dveří do světlosti: 5 mm
Úhel otevření pro nulový přesah dveří do světlosti: 121°

Naložení mm	Tloušťka dveří mm	15	16	18	19	22	25	Minimální mezera na každé dveře mm (pro 90°)
12	15		270°	268°	266°	258°	250°	4,0
	16		270°	266°	263°	255°	248°	4,0
	18							
	19							
	22							
	25							

Naložení max.: 12 mm
Naložení min.: 10 mm (seřízení)
Báze závěsu: 16 mm
Výška ramínka: 10 mm
Přesah dveří do světlosti: 6 mm
Úhel otevření pro přesah dveří do světlosti: 132°

Upozornění

- Příslušenství 262 - 265
- Pokyny pro zpracování, montážní pokyny a kritéria kvality, viz str. 266 - 269

hettich.com/short/f5a68e

Jednokloubový miskový závěs s klipovou rychlomontáží a viditelným čepem

- **Selekta Pro 2000, balení 50 ks**
- **Pro System 32**

- Jednokloubový klipový závěs s viditelným čepem
- Kvalita v souladu s EN 15570, úroveň 3
- Pro kancelářský nábytek
- Oddělená montáž misky a ramínka závěsu
- Klipová rychlomontáž
- Délka čepu 39 mm, průměr čepu viz výkresy dole
- Průměr misky 35 mm
- Hloubka misky 13 mm
- Integrované seřízení naložení pomocí excentru - 2 mm
- Integrované seřízení výšky pomocí excentru + 2 mm, – 2 mm
- Zinkový odlitek niklovaný

Selekta Pro 2000

Závěs = miska + ramínko

Vrtání 52 x 5,5 mm

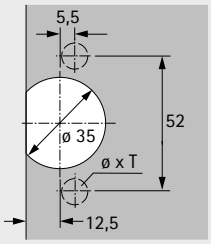

Vrtání 52 x 9 mm

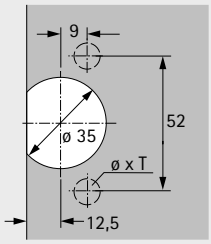

Vrtání 45 x 9,5 mm

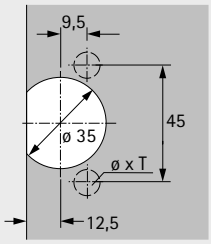

Naložení mm	Upevnění Vrtání	Pružina	Položka	K našroubování TH 32 ø x T -	K zalisování TH 33 ø x T ø 10 x 11	K našroubování TX 32 / 52 x 9 ø x T -	K zalisování TX 33 / 52 x 9 ø x T ø 10 x 11	K našroubování TB 32 ø x T -	K zalisování TB 33 ø x T ø 8 x 11	Bal.
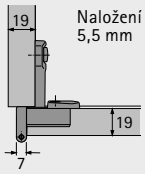 Naložení 5,5 mm			Miska	**0 077 734**	**0 077 735**	**0 077 736**	**0 077 887**	**0 010 074**	**0 077 942**	50 ks
	Rozpěrná pouzdra Vrtání ø 5 x 11	ano	Ramínko závěsu	**0 045 066**	**0 045 066**	**0 045 066**	**0 045 066**	**0 045 066**	**0 045 066**	50 ks
			Miska	**0 077 734**	**0 077 735**	**0 077 736**	**0 077 887**	**0 010 074**	**0 077 942**	50 ks
	Rozpěrná pouzdra Vrtání ø 5 x 11	ne	Ramínko závěsu	**0 045 058**	**0 045 058**	**0 045 058**	**0 045 058**	**0 045 058**	**0 045 058**	50 ks
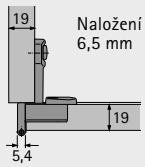 Naložení 6,5 mm			Miska	**0 077 734**	**0 077 735**	**0 077 736**	**0 077 887**	**0 010 074**	**0 077 942**	50 ks
	Rozpěrná pouzdra Vrtání ø 5 x 11	ano	Ramínko závěsu	**0 045 048**	**0 045 048**	**0 045 048**	**0 045 048**	**0 045 048**	**0 045 048**	50 ks
			Miska	**0 077 734**	**0 077 735**	**0 077 736**	**0 077 887**	**0 010 074**	**0 077 942**	50 ks
	Rozpěrná pouzdra Vrtání ø 5 x 11	ne	Ramínko závěsu	**0 045 054**	**0 045 054**	**0 045 054**	**0 045 054**	**0 045 054**	**0 045 054**	50 ks
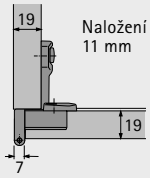 Naložení 11 mm			Miska	**0 077 734**	**0 077 735**	**0 077 736**	**0 077 887**	**0 010 074**	**0 077 942**	50 ks
	Rozpěrná pouzdra Vrtání ø 5 x 11	ano	Ramínko závěsu	**0 045 065**	**0 045 065**	**0 045 065**	**0 045 065**	**0 045 065**	**0 045 065**	50 ks
			Miska	**0 077 734**	**0 077 735**	**0 077 736**	**0 077 887**	**0 010 074**	**0 077 942**	50 ks
	Rozpěrná pouzdra Vrtání ø 5 x 11	ne	Ramínko závěsu	**0 045 057**	**0 045 057**	**0 045 057**	**0 045 057**	**0 045 057**	**0 045 057**	50 ks
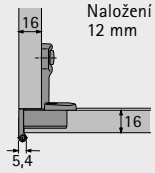 Naložení 12 mm			Miska	**0 077 734**	**0 077 735**	**0 077 736**	**0 077 887**	**0 010 074**	**0 077 942**	50 ks
	Rozpěrná pouzdra Vrtání ø 5 x 11	ano	Ramínko závěsu	**0 045 046**	**0 045 046**	**0 045 046**	**0 045 046**	**0 045 046**	**0 045 046**	50 ks
			Miska	**0 077 734**	**0 077 735**	**0 077 736**	**0 077 887**	**0 010 074**	**0 077 942**	50 ks
	Rozpěrná pouzdra Vrtání ø 5 x 11	ne	Ramínko závěsu	**0 045 052**	**0 045 052**	**0 045 052**	**0 045 052**	**0 045 052**	**0 045 052**	50 ks

Jednokloubový miskový závěs s klipovou rychlomontáží a viditelným čepem

- **Selekta Pro 2000, balení 50 ks**
- **Pro System 32**

Přesah dveří do světlosti a minimální mezera při otevření 90°

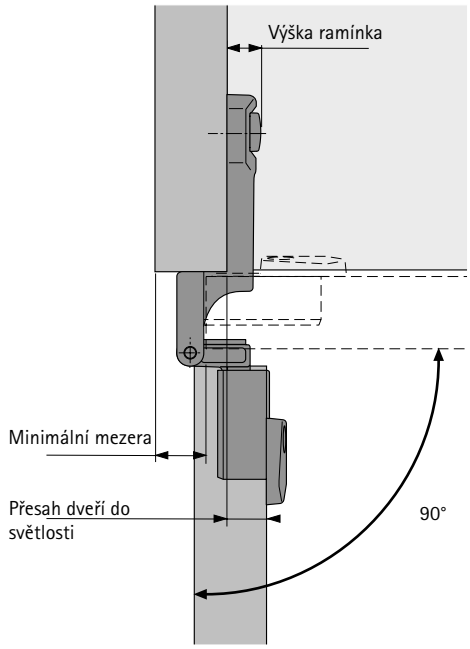

Příklad montáže, zavřené dveře

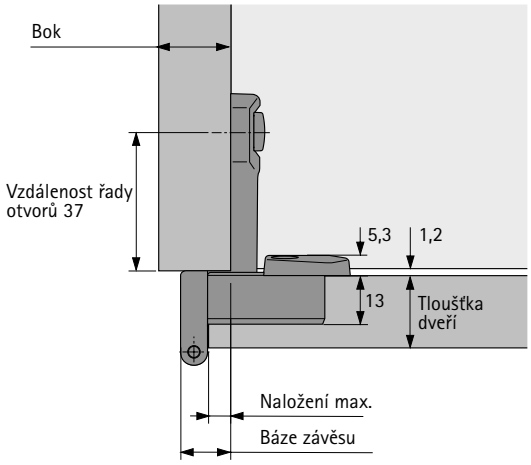

Úhel otevření a minimální mezera (v závislosti na tloušťce dveří a boku)

Naložení mm	Tloušťka dveří mm	Bok mm 15	16	18	19	22	25	Minimální mezera na každé dveře mm (pro 90°)
5,5	15	268°	265°	260°	258°	251°	244°	7,5
	16	265°	263°	258°	255°	248°	242°	7,5
	18	245°	245°	245°	245°	244°	238°	7,5
	19	225°	225°	225°	225°	225°	225°	7,5
	22	191°	191°	191°	191°	191°	191°	7,5
	25	185°	185°	185°	185°	185°	185°	9,0

Naložení max.: 5,5 mm
Naložení min.: 3,5 mm (seřízení)
Báze závěsu: 13 mm
Výška ramínka: 10 mm
Přesah dveří do světlosti: 10,5 mm
Úhel otevření pro nulový přesah dveří do světlosti: 140°

6,5	15	268°	265°	260°	258°	251°	244°	5,7
	16	265°	263°	258°	255°	248°	242°	5,7
	18	255°	255°	253°	250°	244°	238°	5,7
	19	229°	229°	229°	229°	229°	229°	5,7
	22	187°	187°	187°	187°	187°	187°	5,7
	25	183°	183°	183°	183°	183°	183°	8,0

Naložení max.: 6,5 mm
Naložení min.: 4,5 mm (seřízení)
Báze závěsu: 12,2 mm
Výška ramínka: 10 mm
Přesah dveří do světlosti: 10,5 mm
Úhel otevření pro nulový přesah dveří do světlosti: 143°

11	15				270°	264°	257°	7,5
	16				270°	262°	254°	7,5
	18				245°	245°	245°	7,5
	19				225°	225°	225°	7,5
	22				191°	191°	191°	7,5
	25				185°	185°	185°	9,0

Naložení max.: 11 mm
Naložení min.: 9 mm (seřízení)
Báze závěsu: 18,5 mm
Výška ramínka: 10 mm
Přesah dveří do světlosti: 5 mm
Úhel otevření pro nulový přesah dveří do světlosti: 121°

12	15		270°	268°	266°	258°	250°	4,0
	16		270°	266°	263°	255°	248°	4,0
	18							
	19							
	22							
	25							

Naložení max.: 12 mm
Naložení min.: 10 mm (seřízení)
Báze závěsu: 16 mm
Výška ramínka: 10 mm
Přesah dveří do světlosti: 6 mm
Úhel otevření pro nulový přesah dveří do světlosti: 132°

Upozornění

- Příslušenství 262 - 265
- Pokyny pro zpracování, montážní pokyny a kritéria kvality, viz str. 266 - 269

hettich.com/short/f5a68e

Jednokloubový miskový závěs s klipovou rychlomontáží a viditelným čepem

- **Selekta Pro 2000, balení 200 ks**
- **Pro System 32**

- Jednokloubový klipový závěs s viditelným čepem
- Kvalita v souladu s EN 15570, úroveň 3
- Pro kancelářský nábytek
- Oddělená montáž misky a ramínka závěsu
- Klipová rychlomontáž
- Délka čepu 39 mm, průměr čepu viz výkresy dole
- Průměr misky 35 mm
- Hloubka misky 13 mm
- Integrované seřízení naložení pomocí excentru - 2 mm
- Integrované seřízení výšky pomocí excentru + 2 mm, – 2 mm
- Zinkový odlitek niklovaný

Selekta Pro 2000

Závěs = miska + ramínko

Vrtání 52 x 5,5 mm

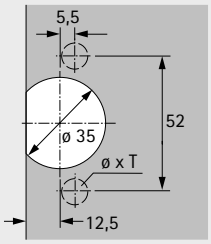

Vrtání 52 x 9 mm

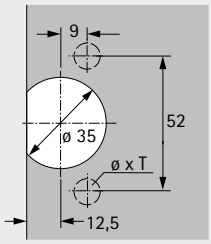

Vrtání 45 x 9,5 mm

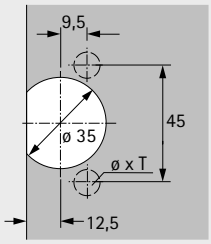

Naložení mm	Upevnění Vrtání	Pružina	Položka	K našroubování TH 32 ø x T -	K zalisování TH 33 ø x T ø 10 x 11	K našroubování TX 32 / 52 x 9 ø x T -	K zalisování TX33 / 52 x 9 ø x T ø 10 x 11	K našroubování TB 32 ø x T -	K zalisování TB 33 ø x T ø 8 x 11	Bal.
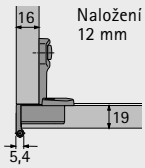 Naložení 12 mm			Miska	**1 083 438**	**1 080 574**	**1 078 866**	**1 075 604**	**1 083 439**	**1 080 575**	200 ks
	Rozpěrná pouzdra Vrtání ø 5 x 11	ano	Ramínko závěsu	**9 022 311**	**9 022 311**	**9 022 311**	**9 022 311**	**9 022 311**	**9 022 311**	200 ks
			Miska	**1 083 438**	**1 080 574**	**1 078 866**	**1 075 604**	**1 083 439**	**1 080 575**	200 ks
	K našroubování Vrtání ø 5 x 11	ano	Ramínko závěsu	**9 022 307**	**9 022 307**	**9 022 307**	**9 022 307**	**9 022 307**	**9 022 307**	200 ks
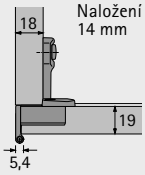 Naložení 14 mm			Miska			**1 078 866**	**1 075 604**	**1 083 439**	**1 080 575**	200 ks
	Rozpěrná pouzdra Vrtání ø 5 x 11	ano	Ramínko závěsu			**9 040 636**	**9 040 636**	**9 040 636**	**9 040 636**	200 ks
			Miska			**1 078 866**	**1 075 604**	**1 083 439**	**1 080 575**	200 ks
	K našroubování Vrtání ø 5 x 11	ano	Ramínko závěsu			**9 040 651**	**9 040 651**	**9 040 651**	**9 040 651**	200 ks
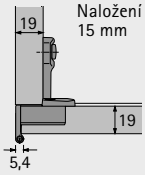 Naložení 15 mm			Miska			**1 078 866**	**1 075 604**	**1 083 439**	**1 080 575**	200 ks
	Rozpěrná pouzdra Vrtání ø 5 x 11	ano	Ramínko závěsu			**9 022 308**	**9 022 308**	**9 022 308**	**9 022 308**	200 ks
			Miska			**1 078 866**	**1 075 604**	**1 083 439**	**1 080 575**	200 ks
	K našroubování Vrtání ø 5 x 11	ano	Ramínko závěsu			**9 022 299**	**9 022 299**	**9 022 299**	**9 022 299**	200 ks
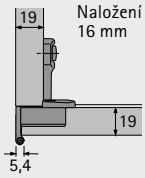 Naložení 16 mm			Miska			**1 078 866**	**1 075 604**	**1 083 439**	**1 080 575**	200 ks
	Rozpěrná pouzdra Vrtání ø 5 x 11	ano	Ramínko závěsu			**9 022 312**	**9 022 312**	**9 022 312**	**9 022 312**	200 ks
			Miska			**1 078 866**	**1 075 604**	**1 083 439**	**1 080 575**	200 ks
	K našroubování Vrtání ø 5 x 11	ano	Ramínko závěsu			**9 022 303**	**9 022 303**	**9 022 303**	**9 022 303**	200 ks

Jednokloubový miskový závěs s klipovou rychlomontáží a viditelným čepem

- **Selekta Pro 2000, balení 200 ks**
- **Pro System 32**

Přesah dveří do světlosti a minimální mezera při otevření 90°

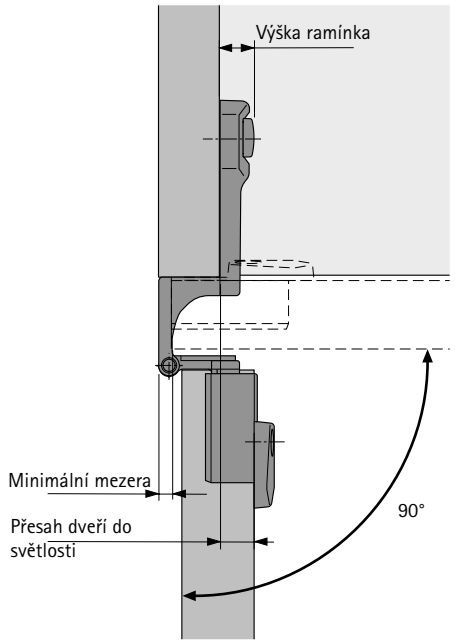

Příklad montáže, zavřené dveře

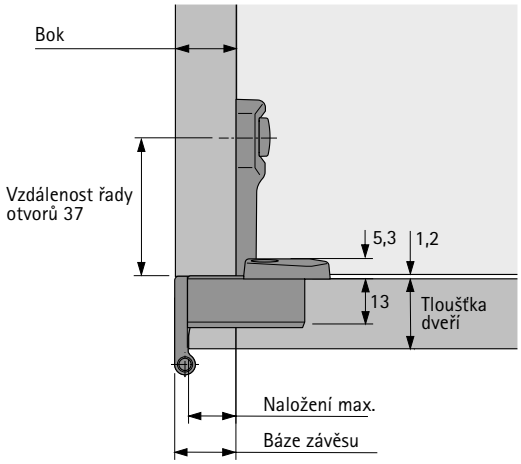

Úhel otevření a minimální mezera (v závislosti na tloušťce dveří a boku)

Naložení mm	Tloušťka dveří mm	Bok mm 15	16	18	19	22	25	Minimální mezera na každé dveře mm (pro 90°)
12	15		272°	271°	270°	266°	259°	4,0
	16		272°	270°	270°	264°	257°	4,0
	18		270°	269°	266°	259°	252°	4,0
	19		270°	266°	264°	257°	250°	4,0
	22							
	25							

Naložení max.: 12 mm
Naložení min.: 10 mm (seřízení)
Báze závěsu: 16 mm
Výška ramínka: 10 mm
Přesah dveří do světlosti: 9 mm
Úhel otevření pro nulový přesah dveří do světlosti: 140°

14	15			272°	272°	270°	264°	4,0
	16			272°	271°	269°	261°	4,0
	18			270°	270°	264°	257°	4,0
	19			270°	269°	261°	255°	4,0
	22							
	25							

Naložení max.: 14 mm
Naložení min.: 12 mm (seřízení)
Báze závěsu: 18 mm
Výška ramínka: 10 mm
Přesah dveří do světlosti: 7 mm
Úhel otevření pro nulový přesah dveří do světlosti: 133°

15	15				272°	270°	265°	4,0
	16				271°	270°	263°	4,0
	18				270°	265°	258°	4,0
	19				270°	263°	256°	4,0
	22							
	25							

Naložení max.: 15 mm
Naložení min.: 13 mm (seřízení)
Báze závěsu: 19 mm
Výška ramínka: 10 mm
Přesah dveří do světlosti: 6 mm
Úhel otevření pro nulový přesah dveří do světlosti: 129°

16	15				272°	270°	266°	3,0
	16				272°	270°	264°	3,0
	18				270°	266°	259°	3,0
	19				270°	264°	257°	3,0
	22							
	25							

Naložení max.: 16 mm
Naložení min.: 14 mm (seřízení)
Báze závěsu: 19 mm
Výška ramínka: 10 mm
Přesah dveří do světlosti: 6 mm
Úhel otevření pro nulový přesah dveří do světlosti: 132°

Upozornění

- Příslušenství 262 - 265
- Pokyny pro zpracování, montážní pokyny a kritéria kvality, viz str. 266 - 269

hettich.com/short/f5a68e

Jednokloubový miskový závěs s klipovou rychlomontáží a viditelným čepem

- **Selekta Pro 2000, balení 50 ks**
- **Pro System 32**

- Jednokloubový klipový závěs s viditelným čepem
- Kvalita v souladu s EN 15570, úroveň 3
- Pro kancelářský nábytek
- Oddělená montáž misky a ramínka závěsu
- Klipová rychlomontáž
- Délka čepu 39 mm, průměr čepu viz výkresy dole
- Průměr misky 35 mm
- Hloubka misky 13 mm
- Integrované seřízení naložení pomocí excentru - 2 mm
- Integrované seřízení výšky pomocí excentru + 2 mm, – 2 mm
- Zinkový odlitek niklovaný

Selekta Pro 2000

Závěs = miska + ramínko

Vrtání 52 x 5,5 mm

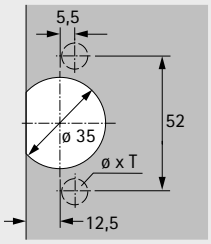

Vrtání 52 x 9 mm

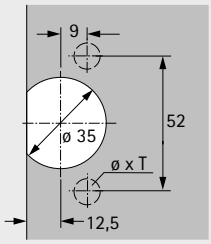

Vrtání 45 x 9,5 mm

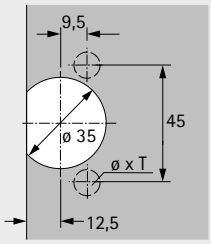

Naložení mm	Upevnění Vrtání	Pružina	Položka	K našroubování TH 32 ø x T -	K zalisování TH 33 ø x T ø 10 x 11	K našroubování TX 32 / 52 x 9 ø x T -	K zalisování TX 33 / 52 x 9 ø x T ø 10 x 11	K našroubování TB 32 ø x T -	K zalisování TB 33 ø x T ø 8 x 11	Bal.
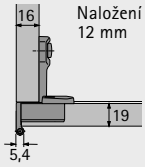 Naložení 12 mm			Miska	**0 077 734**	**0 077 735**	**0 077 736**	**0 077 887**	**0 010 074**	**0 077 942**	50 ks
	Rozpěrná pouzdra Vrtání ø 5 x 11	ano	Ramínko závěsu	**0 045 047**	**0 045 047**	**0 045 047**	**0 045 047**	**0 045 047**	**0 045 047**	50 ks
			Miska	**0 077 734**	**0 077 735**	**0 077 736**	**0 077 887**	**0 010 074**	**0 077 942**	50 ks
	Rozpěrná pouzdra Vrtání ø 5 x 11	ne	Ramínko závěsu	**0 045 053**	**0 045 053**	**0 045 053**	**0 045 053**	**0 045 053**	**0 045 053**	50 ks
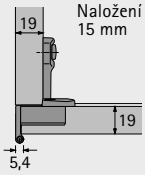 Naložení 15 mm			Miska			**0 077 736**	**0 077 887**	**0 010 074**	**0 077 942**	50 ks
	Rozpěrná pouzdra Vrtání ø 5 x 11	ano	Ramínko závěsu			**0 045 044**	**0 045 044**	**0 045 044**	**0 045 044**	50 ks
			Miska			**0 077 736**	**0 077 887**	**0 010 074**	**0 077 942**	50 ks
	Rozpěrná pouzdra Vrtání ø 5 x 11	ne	Ramínko závěsu			**0 045 049**	**0 045 049**	**0 045 049**	**0 045 049**	50 ks
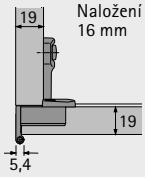 Naložení 16 mm			Miska			**0 077 736**	**0 077 887**	**0 010 074**	**0 077 942**	50 ks
	Rozpěrná pouzdra Vrtání ø 5 x 11	ano	Ramínko závěsu			**0 045 045**	**0 045 045**	**0 045 045**	**0 045 045**	50 ks
			Miska			**0 077 736**	**0 077 887**	**0 010 074**	**0 077 942**	50 ks
	Rozpěrná pouzdra Vrtání ø 5 x 11	ne	Ramínko závěsu			**0 045 051**	**0 045 051**	**0 045 051**	**0 045 051**	50 ks

Jednokloubový miskový závěs s klipovou rychlomontáží a viditelným čepem

- **Selekta Pro 2000, balení 50 ks**
- **Pro System 32**

Přesah dveří do světlosti a minimální mezera při otevření 90°

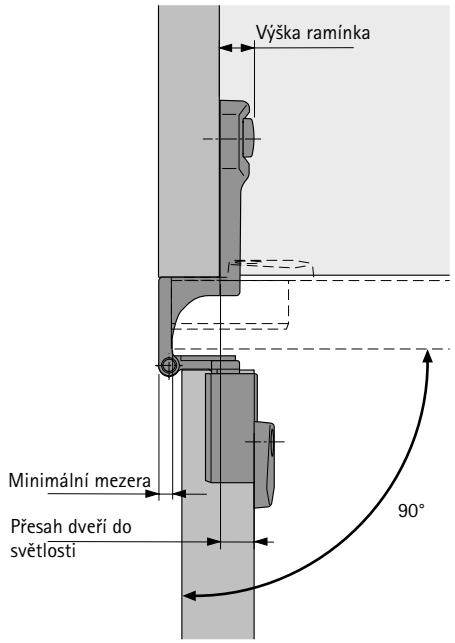

Příklad montáže, zavřené dveře

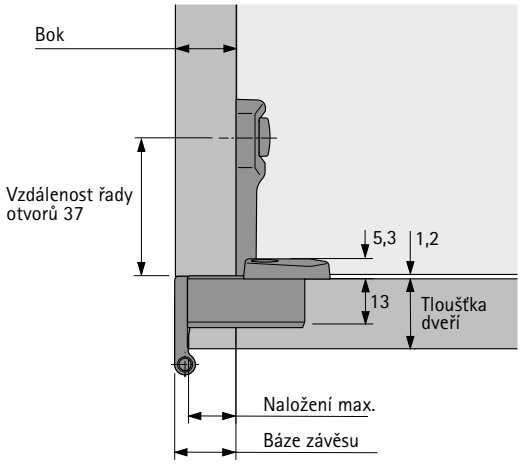

Úhel otevření a minimální mezera (v závislosti na tloušťce dveří a boku)

Naložení mm	Tloušťka dveří mm	Bok mm 15	16	18	19	22	25	Minimální mezera na každé dveře mm (pro 90°)
12	15		270°	270°	270°	266°	259°	4,0
	16		270°	270°	270°	264°	257°	4,0
	18		270°	269°	266°	259°	252°	4,0
	19		270°	266°	264°	257°	250°	4,0
	22							
	25							

Naložení max.: 12 mm
Naložení min.: 10 mm (seřízení)
Báze závěsu: 16 mm
Výška ramínka: 10 mm
Přesah dveří do světlosti: 9 mm
Úhel otevření pro nulový přesah dveří do světlosti: 140°

15	15				270°	270°	265°	4,0
	16				270°	270°	263°	4,0
	18				270°	265°	258°	4,0
	19				270°	263°	256°	4,0
	22							
	25							

Naložení max.: 15 mm
Naložení min.: 13 mm (seřízení)
Báze závěsu: 19 mm
Výška ramínka: 10 mm
Přesah dveří do světlosti: 6 mm
Úhel otevření pro nulový přesah dveří do světlosti: 129°

16	15				270°	270°	266°	3,0
	16				270°	270°	264°	3,0
	18				270°	266°	259°	3,0
	19				270°	264°	257°	3,0
	22							
	25							

Naložení max.: 16 mm
Naložení min.: 14 mm (seřízení)
Báze závěsu: 19 mm
Výška ramínka: 10 mm
Přesah dveří do světlosti: 6 mm
Úhel otevření pro nulový přesah dveří do světlosti: 132°

Upozornění

- Příslušenství 262 - 265
- Pokyny pro zpracování, montážní pokyny a kritéria kvality, viz str. 266 - 269

hettich.com/short/f5a68e

Jednokloubový miskový závěs s klipovou rychlomontáží a viditelným čepem

- **Selekta Pro 2000, balení 200 ks**
- **Pro System 32**

- Jednokloubový klipový závěs s viditelným čepem
- Kvalita v souladu s EN 15570, úroveň 3
- Pro kancelářský nábytek
- Oddělená montáž misky a ramínka závěsu
- Klipová rychlomontáž
- Délka čepu 39 mm, průměr čepu viz výkresy dole
- Průměr misky 35 mm
- Hloubka misky 13 mm
- Integrované seřízení naložení pomocí excentru - 2 mm
- Integrované seřízení výšky pomocí excentru + 2 mm, – 2 mm
- Zinkový odlitek, povrchová úprava černá

Selekta Pro 2000

Závěs = miska + ramínko

Vrtání 52 x 9 mm

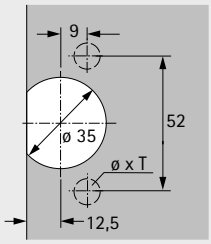

Vrtání 45 x 9,5 mm

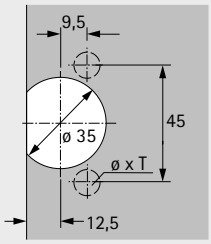

Naložení mm	Upevnění Vrtání	Pružina	Položka	K našroubování TX 32 / 52 x 9 ø x T -	K zalisování TX33 / 52 x 9 ø x T ø 10 x 11	K našroubování TB 32 ø x T -	K zalisování TB 33 ø x T ø 8 x 11	Bal.
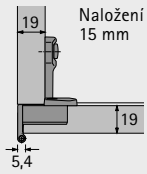			Miska	**9 039 609**	**9 039 618**	**9 020 471**	**9 040 012**	200 ks
	Rozpěrná pouzdra Vrtání ø 5 x 11	ano	Ramínko závěsu	**9 047 042**	**9 047 042**	**9 047 042**	**9 047 042**	200 ks
			Miska	**9 039 609**	**9 039 618**	**9 020 471**	**9 040 012**	200 ks
	K našroubování Vrtání ø 5 x 11	ano	Ramínko závěsu	**9 039 309**	**9 039 309**	**9 039 309**	**9 039 309**	200 ks

Jednokloubový miskový závěs s klipovou rychlomontáží a viditelným čepem

- **Selekta Pro 2000, balení 200 ks**
- **Pro System 32**

Přesah dveří do světlosti a minimální mezera při otevření 90°

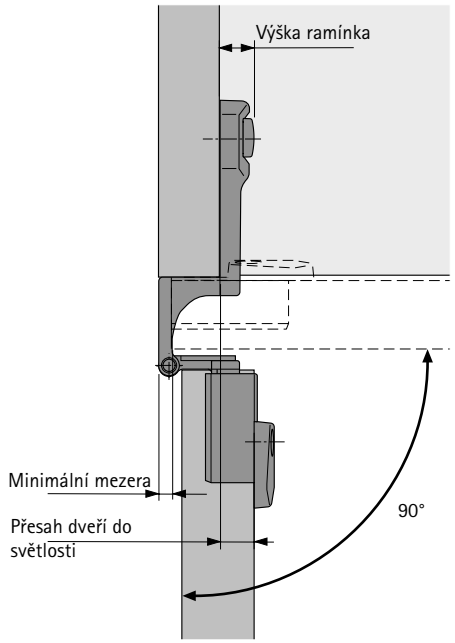

Příklad montáže, zavřené dveře

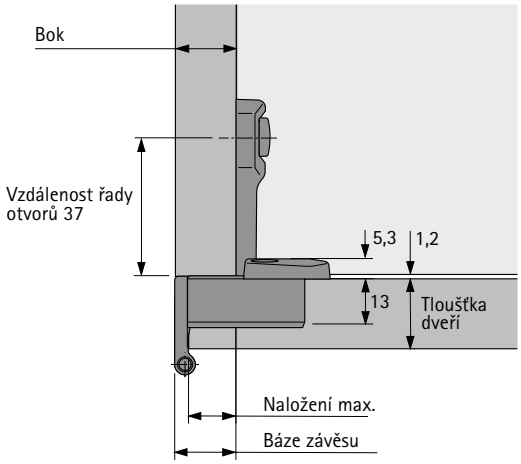

Úhel otevření a minimální mezera (v závislosti na tloušťce dveří a boku)

Naložení mm	Tloušťka dveří mm	Bok mm 15	16	18	19	22	25	Minimální mezera na každé dveře mm (pro 90°)
15	15				272°	270°	265°	4,0
	16				271°	270°	263°	4,0
	18				270°	265°	258°	4,0
	19				270°	263°	256°	4,0
	22							
	25							

Naložení max.:	15 mm
Naložení min.:	13 mm (seřízení)
Báze závěsu:	19 mm
Výška ramínka:	10 mm
Přesah dveří do světlosti:	6 mm
Úhel otevření pro nulový přesah dveří do světlosti:	129°

Upozornění

- Příslušenství 262 - 265
- Pokyny pro zpracování, montážní pokyny a kritéria kvality, viz str. 266 - 269

hettich.com/short/f5a68e

Jednokloubový miskový závěs s klipovou rychlomontáží a viditelným čepem

- **Selekta Pro 2000, balení 50 ks**
- **Pro System 32**

- Jednokloubový klipový závěs s viditelným čepem
- Kvalita v souladu s EN 15570, úroveň 3
- Pro kancelářský nábytek
- Oddělená montáž misky a ramínka závěsu
- Klipová rychlomontáž
- Délka čepu 39 mm, průměr čepu viz výkresy dole
- Průměr misky 35 mm
- Hloubka misky 13 mm
- Integrované seřízení naložení pomocí excentru - 2 mm
- Integrované seřízení výšky pomocí excentru + 2 mm, – 2 mm
- Zinkový odlitek, povrchová úprava černá

Selekta Pro 2000

Závěs = miska + ramínko

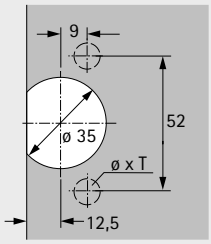

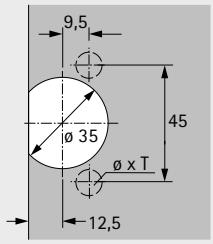

Naložení mm	Upevnění Vrtání	Pružina	Položka	Vrtání 52 x 9 mm: K našroubování TX 32 / 52 x 9 ø x T -	Vrtání 52 x 9 mm: K zalisování TX33 / 52 x 9 ø x T ø 10 x 11	Vrtání 45 x 9,5 mm: K našroubování TB 32 ø x T -	Vrtání 45 x 9,5 mm: K zalisování TB 33 ø x T ø 8 x 11	Bal.
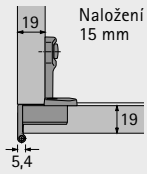			Miska	**9 072 543**	**9 072 544**	**9 072 545**	**9 072 546**	50 ks
	Rozpěrná pouzdra Vrtání ø 5 x 11	ano	Ramínko závěsu	**9 072 547**	**9 072 547**	**9 072 547**	**9 072 547**	50 ks

Jednokloubový miskový závěs s klipovou rychlomontáží a viditelným čepem

- **Selekta Pro 2000, balení 50 ks**
- **Pro System 32**

Přesah dveří do světlosti a minimální mezera při otevření 90°

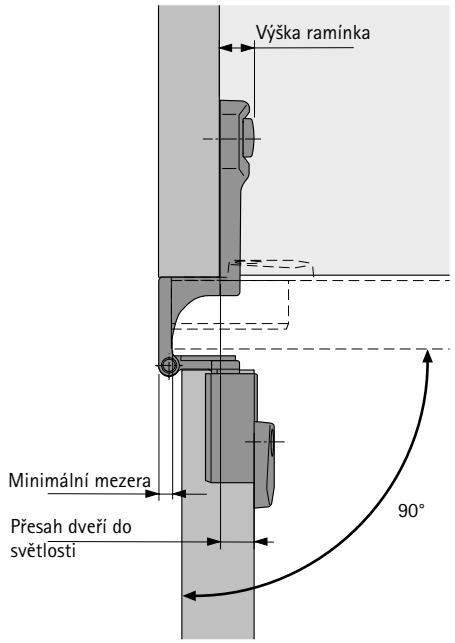

Příklad montáže, zavřené dveře

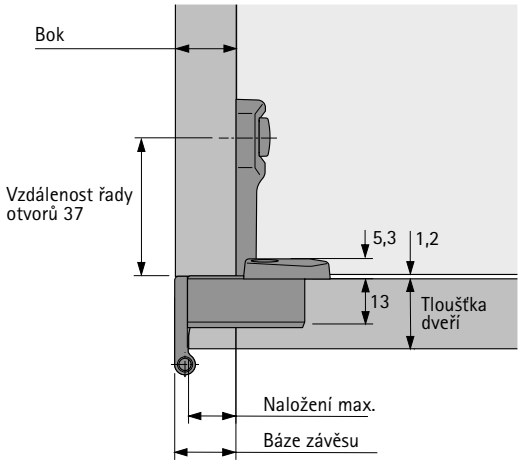

Úhel otevření a minimální mezera (v závislosti na tloušťce dveří a boku)

Naložení mm	Tloušťka dveří mm	Bok mm 15	16	18	19	22	25	Minimální mezera na každé dveře mm (pro 90°)
15	15				270°	270°	265°	4,0
	16				270°	270°	263°	4,0
	18				270°	265°	258°	4,0
	19				270°	263°	256°	4,0
	22							
	25							

Naložení max.:	15 mm
Naložení min.:	13 mm (seřízení)
Báze závěsu:	19 mm
Výška ramínka:	10 mm
Přesah dveří do světlosti:	6 mm
Úhel otevření pro nulový přesah dveří do světlosti:	129°

Upozornění

- Příslušenství 262 - 265
- Pokyny pro zpracování, montážní pokyny a kritéria kvality, viz str. 266 - 269

hettich.com/short/f5a68e

Jednokloubový miskový závěs s klipovou rychlomontáží a viditelným čepem

- **Selekta Pro 2000 zdvojený závěs, balení 100 a 200 ks**
- **Pro System 32**

- Jednokloubový zdvojený klipový závěs s viditelným čepem
- Kvalita v souladu s EN 15570, úroveň 3
- Pro kancelářský nábytek
- Oddělená montáž misky a ramínka závěsu
- Klipová rychlomontáž
- Délka čepu 39 mm, průměr čepu viz výkresy dole
- Průměr misky 35 mm
- Hloubka misky 13 mm
- Integrované seřízení naložení pomocí excentru - 2 mm
- Integrované seřízení výšky pomocí excentru + 2 mm, – 2 mm
- Zinkový odlitek niklovaný

Selekta Pro 2000 zdvojený závěs

Závěs = 2 misky + ramínko

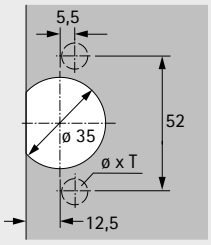

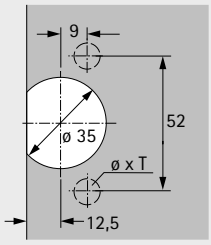

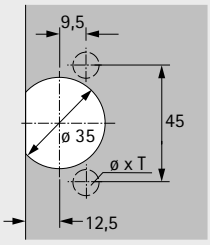

Naložení mm	Upevnění Vrtání	Pružina	Položka	Vrtání 52 x 5,5 mm K našroubování TH 32 ø x T -	Vrtání 52 x 5,5 mm K zalisování TH 33 ø x T ø 10 x 11	Vrtání 52 x 9 mm K našroubování TX 32 / 52 x 9 ø x T -	Vrtání 52 x 9 mm K zalisování TX33 / 52 x 9 ø x T ø 10 x 11	Vrtání 45 x 9,5 mm K našroubování TB 32 ø x T -	Vrtání 45 x 9,5 mm K zalisování TB 33 ø x T ø 8 x 11	Bal.
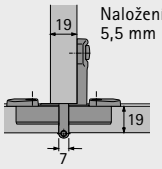 Naložení 5,5 mm			Miska	**1 083 438**	**1 080 574**	**1 078 866**	**1 075 604**	**1 083 439**	**1 080 575**	200 ks
	Rozpěrná pouzdra Vrtání ø 5 x 11	ano	Ramínko závěsu	**9 037 915**	**9 037 915**	**9 037 915**	**9 037 915**	**9 037 915**	**9 037 915**	100 ks
			Miska	**1 083 438**	**1 080 574**	**1 078 866**	**1 075 604**	**1 083 439**	**1 080 575**	200 ks
	K našroubování Vrtání ø 5 x 11	ano	Ramínko závěsu	**9 037 912**	**9 037 912**	**9 037 912**	**9 037 912**	**9 037 912**	**9 037 912**	100 ks
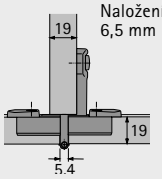 Naložení 6,5 mm			Miska	**1 083 438**	**1 080 574**	**1 078 866**	**1 075 604**	**1 083 439**	**1 080 575**	200 ks
	Rozpěrná pouzdra Vrtání ø 5 x 11	ano	Ramínko závěsu	**9 037 265**	**9 037 265**	**9 037 265**	**9 037 265**	**9 037 265**	**9 037 265**	100 ks
			Miska	**1 083 438**	**1 080 574**	**1 078 866**	**1 075 604**	**1 083 439**	**1 080 575**	200 ks
	K našroubování Vrtání ø 5 x 11	ano	Ramínko závěsu	**9 037 263**	**9 037 263**	**9 037 263**	**9 037 263**	**9 037 263**	**9 037 263**	100 ks

Jednokloubový miskový závěs s klipovou rychlomontáží a viditelným čepem

- **Selekta Pro 2000 zdvojený závěs, balení 100 a 200 ks**
- **Pro System 32**

Přesah dveří do světlosti a minimální mezera při otevření 90°

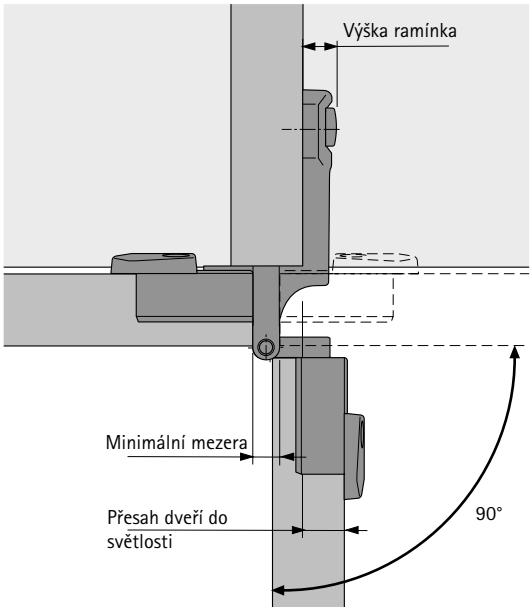

Příklad montáže, zavřené dveře

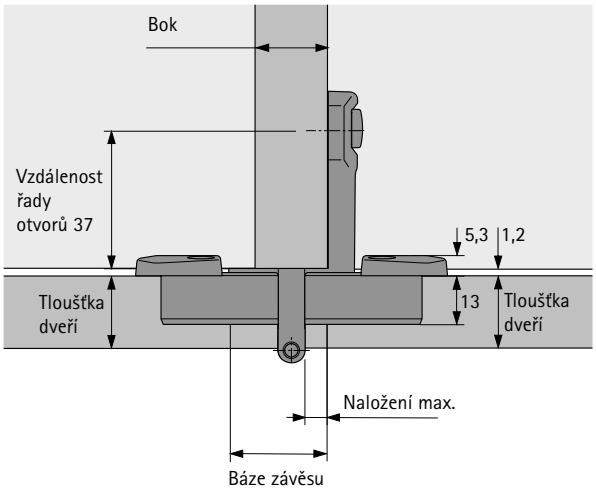

Úhel otevření a minimální mezera (v závislosti na tloušťce dveří a boku)

Naložení mm	Tloušťka dveří mm	Bok mm 15	16	18	19	22	25	Minimální mezera na každé dveře mm (pro 90°)
5,5	15	180°	180°	180°	180°	180°	180°	7,5
	16	180°	180°	180°	180°	180°	180°	7,5
	18	180°	180°	180°	180°	180°	180°	7,5
	19	180°	180°	180°	180°	180°	180°	7,5
	22	126°	126°	126°	126°	126°	126°	7,5
	25							

Naložení max.: 5,5 mm
Naložení min.: 3,5 mm (seřízení)
Báze závěsu: 26 mm
Výška ramínka: 10 mm
Přesah dveří do světlosti: 10,5 mm
Úhel otevření pro nulový přesah dveří do světlosti: 140°

6,5	15	180°	180°	180°	180°	180°	180°	5,7
	16	180°	180°	180°	180°	180°	180°	5,7
	18	180°	180°	180°	180°	180°	180°	5,7
	19	180°	180°	180°	180°	180°	180°	5,7
	22	112°	112°	112°	112°	112°	112°	5,7
	25							

Naložení max.: 6,5 mm
Naložení min.: 4,5 mm (seřízení)
Báze závěsu: 25 mm
Výška ramínka: 10 mm
Přesah dveří do světlosti: 10,5 mm
Úhel otevření pro nulový přesah dveří do světlosti: 143°

Upozornění

- Příslušenství 262 - 265
- Pokyny pro zpracování, montážní pokyny a kritéria kvality, viz str. 266 - 269

hettich.com/short/f5a68e

Jednokloubový miskový závěs s klipovou rychlomontáží a viditelným čepem

- **Selekta Pro 2000 zdvojený závěs, balení 50 ks**
- **Pro System 32**

- Jednokloubový zdvojený klipový závěs s viditelným čepem
- Kvalita v souladu s EN 15570, úroveň 3
- Pro kancelářský nábytek
- Oddělená montáž misky a ramínka závěsu
- Klipová rychlomontáž
- Délka čepu 39 mm, průměr čepu viz výkresy dole
- Průměr misky 35 mm
- Hloubka misky 13 mm
- Integrované seřízení naložení pomocí excentru - 2 mm
- Integrované seřízení výšky pomocí excentru + 2 mm, – 2 mm
- Zinkový odlitek niklovaný

Selekta Pro 2000 zdvojený závěs

Závěs = 2 misky + ramínko

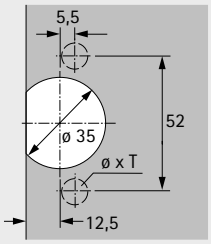

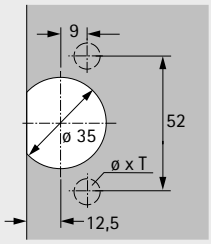

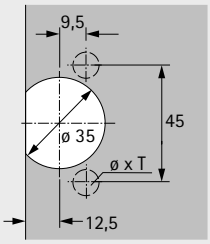

Naložení mm	Upevnění Vrtání	Pružina	Položka	Vrtání 52 x 5,5 mm K našroubování TH 32 ø x T -	Vrtání 52 x 5,5 mm K zalisování TH 33 ø x T ø 10 x 11	Vrtání 52 x 9 mm K našroubování TX 32 / 52 x 9 ø x T -	Vrtání 52 x 9 mm K zalisování TX 33 / 52 x 9 ø x T ø 10 x 11	Vrtání 45 x 9,5 mm K našroubování TB 32 ø x T -	Vrtání 45 x 9,5 mm K zalisování TB 33 ø x T ø 8 x 11	Bal.
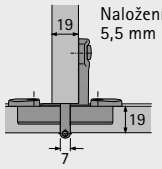 Naložení 5,5 mm			Miska	**0 077 734**	**0 077 735**	**0 077 736**	**0 077 887**	**0 010 074**	**0 077 942**	50 ks
	Rozpěrná pouzdra Vrtání ø 5 x 11	ano	Ramínko závěsu	**0 045 067**	**0 045 067**	**0 045 067**	**0 045 067**	**0 045 067**	**0 045 067**	50 ks
			Miska	**0 077 734**	**0 077 735**	**0 077 736**	**0 077 887**	**0 010 074**	**0 077 942**	50 ks
	Rozpěrná pouzdra Vrtání ø 5 x 11	ne	Ramínko závěsu	**0 045 059**	**0 045 059**	**0 045 059**	**0 045 059**	**0 045 059**	**0 045 059**	50 ks
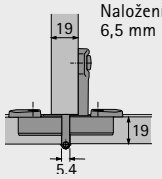 Naložení 6,5 mm			Miska	**0 077 734**	**0 077 735**	**0 077 736**	**0 077 887**	**0 010 074**	**0 077 942**	50 ks
	Rozpěrná pouzdra Vrtání ø 5 x 11	ano	Ramínko závěsu	**0 045 063**	**0 045 063**	**0 045 063**	**0 045 063**	**0 045 063**	**0 045 063**	50 ks
			Miska	**0 077 734**	**0 077 735**	**0 077 736**	**0 077 887**	**0 010 074**	**0 077 942**	50 ks
	Rozpěrná pouzdra Vrtání ø 5 x 11	ne	Ramínko závěsu	**0 045 055**	**0 045 055**	**0 045 055**	**0 045 055**	**0 045 055**	**0 045 055**	50 ks

Jednokloubový miskový závěs s klipovou rychlomontáží a viditelným čepem

- **Selekta Pro 2000 zdvojený závěs, balení 50 ks**
- **Pro System 32**

Přesah dveří do světlosti a minimální mezera při otevření 90°

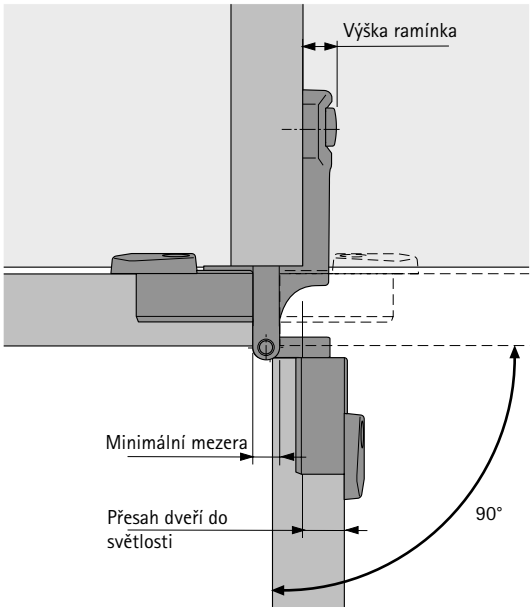

Příklad montáže, zavřené dveře

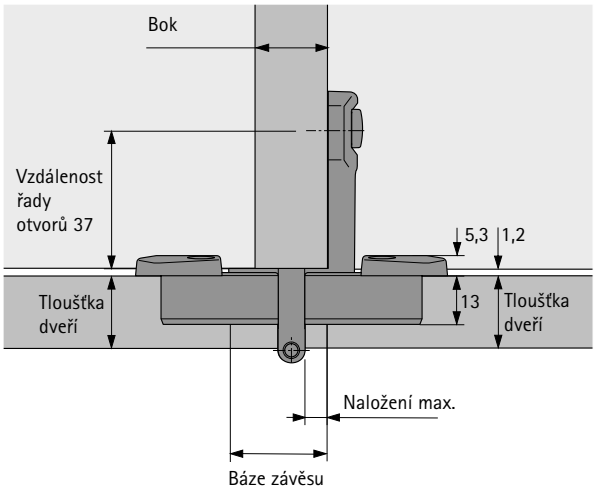

Úhel otevření a minimální mezera (v závislosti na tloušťce dveří a boku)

Naložení mm	Tloušťka dveří mm	Bok mm 15	16	18	19	22	25	Minimální mezera na každé dveře mm (pro 90°)
5,5	15	180°	180°	180°	180°	180°	180°	7,5
	16	180°	180°	180°	180°	180°	180°	7,5
	18	180°	180°	180°	180°	180°	180°	7,5
	19	180°	180°	180°	180°	180°	180°	7,5
	22	126°	126°	126°	126°	126°	126°	7,5
	25							

Naložení max.: 5,5 mm
Naložení min.: 3,5 mm (seřízení)
Báze závěsu: 26 mm
Výška ramínka: 10 mm
Přesah dveří do světlosti: 10,5 mm
Úhel otevření pro nulový přesah dveří do světlosti: 140°

6,5	15	180°	180°	180°	180°	180°	180°	5,7
	16	180°	180°	180°	180°	180°	180°	5,7
	18	180°	180°	180°	180°	180°	180°	5,7
	19	180°	180°	180°	180°	180°	180°	5,7
	22	112°	112°	112°	112°	112°	112°	5,7
	25							

Naložení max.: 6,5 mm
Naložení min.: 4,5 mm (seřízení)
Báze závěsu: 25 mm
Výška ramínka: 10 mm
Přesah dveří do světlosti: 10,5 mm
Úhel otevření pro nulový přesah dveří do světlosti: 143°

Upozornění

- Příslušenství 262 - 265
- Pokyny pro zpracování, montážní pokyny a kritéria kvality, viz str. 266 - 269

hettich.com/short/f5a68e

Jednokloubový miskový závěs s klipovou rychlomontáží a viditelným čepem

- **Selekta Pro 2000 E, balení 200 ks**
- **Pro System 32, pro vložené dveře**

- Jednokloubový klipový závěs s viditelným čepem
- Kvalita v souladu s EN 15570, úroveň 3
- Pro kancelářský nábytek
- Oddělená montáž misky a ramínka závěsu
- Klipová rychlomontáž
- Délka čepu 39 mm, průměr čepu viz výkresy dole
- Průměr misky 35 mm
- Hloubka misky 13 mm
- Integrované seřízení mezery excentrem + 2 mm
- Integrované seřízení výšky pomocí excentru + 2 mm, – 2 mm
- Zinkový odlitek niklovaný

Selekta Pro 2000 E

Závěs = miska + ramínko

Vrtání 52 x 5,5 mm

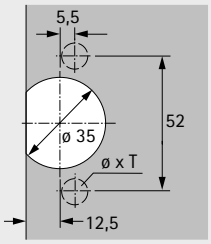

Vrtání 52 x 9 mm

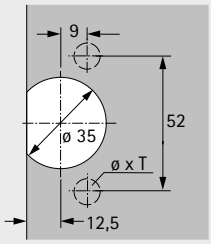

Vrtání 45 x 9,5 mm

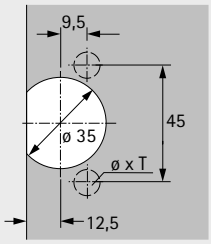

Mezera mm	Upevnění Vrtání	Pružina	Položka	K našroubování TH 32 ø x T -	K zalisování TH 33 ø x T ø 10 x 11	K našroubování TX 32 / 52 x 9 ø x T -	K zalisování TX33 / 52 x 9 ø x T ø 10 x 11	K našroubování TB 32 ø x T -	K zalisování TB 33 ø x T ø 8 x 11	Bal.
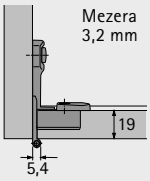			Miska	**1 083 438**	**1 080 574**	**1 078 866**	**1 075 604**	**1 083 439**	**1 080 575**	200 ks
	Rozpěrná pouzdra Vrtání ø 5 x 11	ano	Ramínko závěsu	**9 037 256**	**9 037 256**	**9 037 256**	**9 037 256**	**9 037 256**	**9 037 256**	200 ks
			Miska	**1 083 438**	**1 080 574**	**1 078 866**	**1 075 604**	**1 083 439**	**1 080 575**	200 ks
	K našroubování Vrtání ø 5 x 11	ano	Ramínko závěsu	**9 037 251**	**9 037 251**	**9 037 251**	**9 037 251**	**9 037 251**	**9 037 251**	200 ks

Jednokloubový miskový závěs s klipovou rychlomontáží a viditelným čepem

- **Selekta Pro 2000 E, balení 200 ks**
- **Pro System 32, pro vložené dveře**

Přesah dveří do světlosti a minimální mezera při otevření 90°

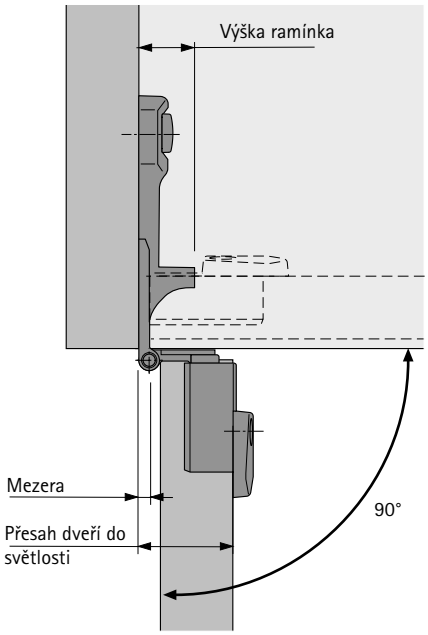

Příklad montáže, zavřené dveře

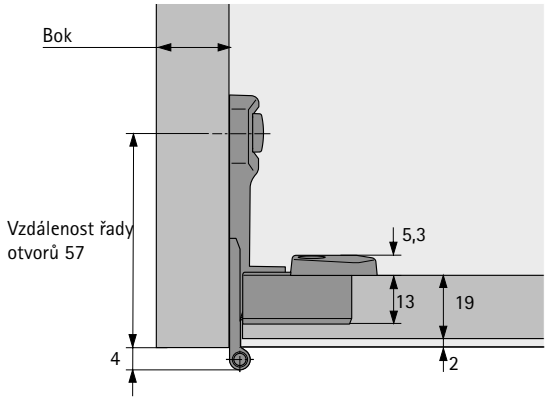

Úhel otevření a minimální mezera (v závislosti na tloušťce dveří a boku)

Mezera mm	Tloušťka dveří mm	Bok mm 15	16	18	19	22	25	Minimální mezera na každé dveře mm (pro 90°)
3,2	15	180°	180°	180°	180°	180°	180°	3,2
	16	180°	180°	180°	180°	180°	180°	3,2
	18	180°	180°	180°	180°	180°	180°	3,2
	19	180°	180°	180°	180°	180°	180°	3,2
	22							
	25							

Mezera min.:	3,2 mm
Mezera max.:	5,2 mm (seřízení)
Báze závěsu:	0 mm
Výška ramínka:	15 mm
Přesah dveří do světlosti:	25 mm
Úhel otevření pro nulový přesah dveří do světlosti:	180°

Upozornění

- Příslušenství 262 - 265
- Pokyny pro zpracování, montážní pokyny a kritéria kvality, viz str. 266 - 269

hettich.com/short/f5a68e

Jednokloubový miskový závěs s klipovou rychlomontáží a viditelným čepem

- **Selekta Pro 2000 E, balení 50 ks**
- **Pro System 32, pro vložené dveře**

- Jednokloubový klipový závěs s viditelným čepem
- Kvalita v souladu s EN 15570, úroveň 3
- Pro kancelářský nábytek
- Oddělená montáž misky a ramínka závěsu
- Klipová rychlomontáž
- Délka čepu 39 mm, průměr čepu viz výkresy dole
- Průměr misky 35 mm
- Hloubka misky 13 mm
- Integrované seřízení mezery excentrem + 2 mm
- Integrované seřízení výšky pomocí excentru + 2 mm, – 2 mm
- Zinkový odlitek niklovaný

Selekta Pro 2000 E

Závěs = miska + ramínko

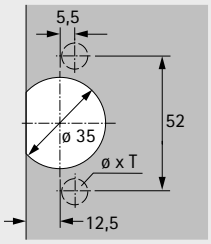

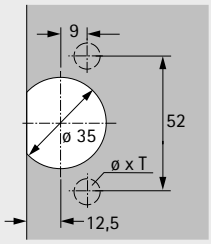

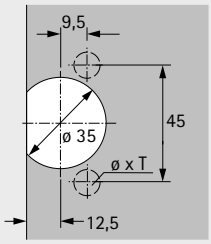

				Vrtání 52 x 5,5 mm		Vrtání 52 x 9 mm		Vrtání 45 x 9,5 mm		
				K našroubování TH 32	K zalisování TH 33	K našroubování TX 32 / 52 x 9	K zalisování TX 33 / 52 x 9	K našroubování TB 32	K zalisování TB 33	
Mezera mm	Upevnění Vrtání	Pružina	Položka	ø x T -	ø x T ø 10 x 11	ø x T -	ø x T ø 10 x 11	ø x T -	ø x T ø 8 x 11	Bal.
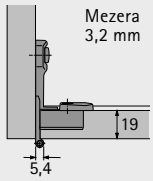			Miska	**0 077 734**	**0 077 735**	**0 077 736**	**0 077 887**	**0 010 074**	**0 077 942**	50 ks
	Rozpěrná pouzdra Vrtání ø 5 x 11	ano	Ramínko závěsu	**0 045 064**	**0 045 064**	**0 045 064**	**0 045 064**	**0 045 064**	**0 045 064**	50 ks
			Miska	**0 077 734**	**0 077 735**	**0 077 736**	**0 077 887**	**0 010 074**	**0 077 942**	50 ks
	Rozpěrná pouzdra Vrtání ø 5 x 11	ne	Ramínko závěsu	**0 045 056**	**0 045 056**	**0 045 056**	**0 045 056**	**0 045 056**	**0 045 056**	50 ks

Jednokloubový miskový závěs s klipovou rychlomontáží a viditelným čepem

- **Selekta Pro 2000 E, balení 50 ks**
- **Pro System 32, pro vložené dveře**

Přesah dveří do světlosti a minimální mezera při otevření 90°

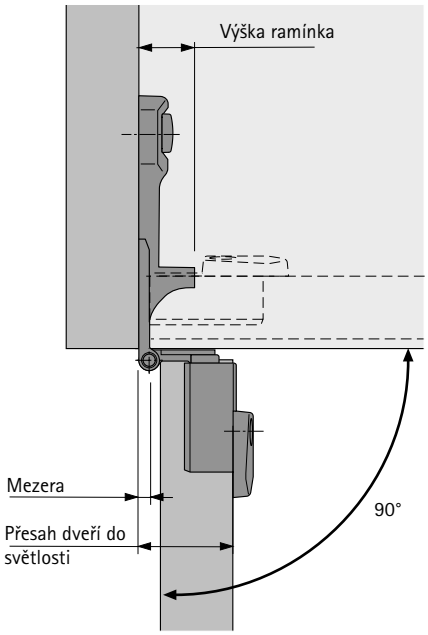

Příklad montáže, zavřené dveře

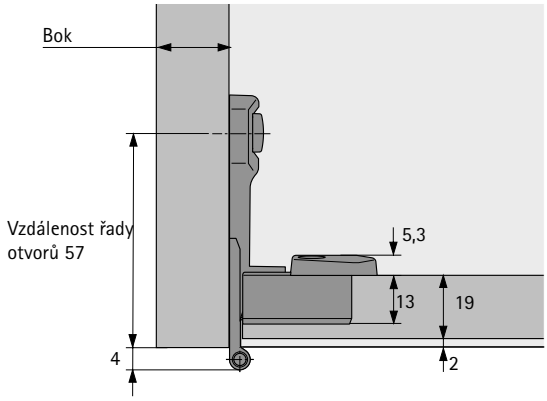

Úhel otevření a minimální mezera (v závislosti na tloušťce dveří a boku)

Mezera mm	Tloušťka dveří mm	Bok mm 15	16	18	19	22	25	Minimální mezera na každé dveře mm (pro 90°)
3,2	15	180°	180°	180°	180°	180°	180°	3,2
	16	180°	180°	180°	180°	180°	180°	3,2
	18	180°	180°	180°	180°	180°	180°	3,2
	19	180°	180°	180°	180°	180°	180°	3,2
	22							
	25							

Mezera min.:	3,2 mm
Mezera max.:	5,2 mm (seřízení)
Báze závěsu:	0 mm
Výška ramínka:	15 mm
Přesah dveří do světlosti:	25 mm
Úhel otevření pro nulový přesah dveří do světlosti:	180°

Upozornění

- Příslušenství 262 - 265
- Pokyny pro zpracování, montážní pokyny a kritéria kvality, viz str. 266 - 269

hettich.com/short/f5a68e

Jednokloubový miskový závěs se skrytým čepem

- **Selekta Pro 2035, balení 200 ks**
- **Pro System 32**

- Jednokloubový klipový závěs se skrytým čepem
- Kvalita v souladu s EN 15570, úroveň 3
- Pro kancelářský nábytek
- Oddělená montáž misky a ramínka závěsu
- Klipová rychlomontáž
- Průměr misky 35 mm
- Hloubka misky 13 mm
- Ramínko závěsu včetně 3. upevňovacího vrutu
- Integrované seřízení naložení – 2 mm
- Integrované seřízení výšky pomocí excentru + 2 mm, – 2 mm
- Zinkový odlitek niklovaný

Selekta Pro 2035

Závěs = miska + ramínko

Vrtání 52 x 9 mm

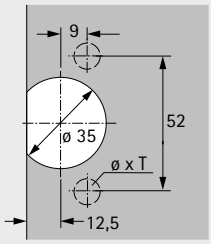

Vrtání 45 x 9,5 mm

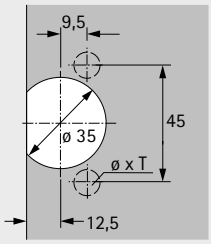

Naložení mm	Upevnění Vrtání	Pružina	Položka	K našroubování TX 32 / 52 x 9 ø x T -	K zalisování TX33 / 52 x 9 ø x T ø 10 x 11	K našroubování TB 32 ø x T -	K zalisování TB 33 ø x T ø 8 x 11	Bal.
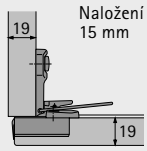			Miska	**1 078 866**	**1 075 604**	**1 083 439**	**1 080 575**	200 ks
	Rozpěrná pouzdra Vrtání ø 5 x 11	ano	Ramínko závěsu	**9 037 328**	**9 037 328**	**9 037 328**	**9 037 328**	200 ks
			Miska	**1 078 866**	**1 075 604**	**1 083 439**	**1 080 575**	200 ks
	K našroubování, vrtání ø 5 x 11	ano	Ramínko závěsu	**9 037 323**	**9 037 323**	**9 037 323**	**9 037 323**	200 ks

Jednokloubový miskový závěs se skrytým čepem

- **Selekta Pro 2035, balení 200 ks**
- **Pro System 32**

Přesah dveří do světlosti a minimální mezera při otevření 90°

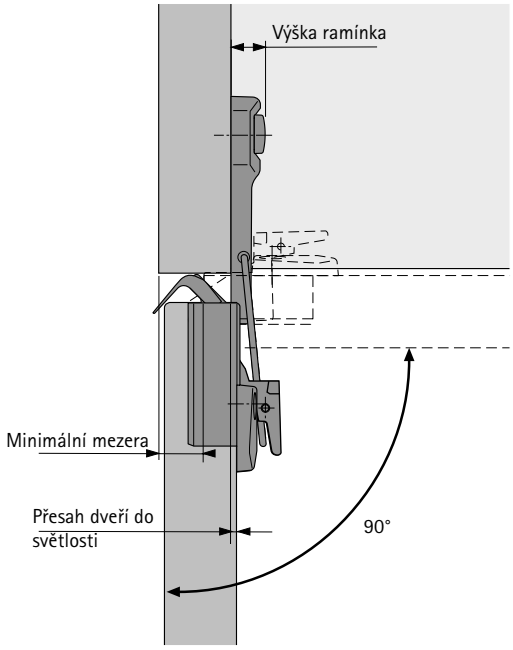

Příklad montáže, zavřené dveře

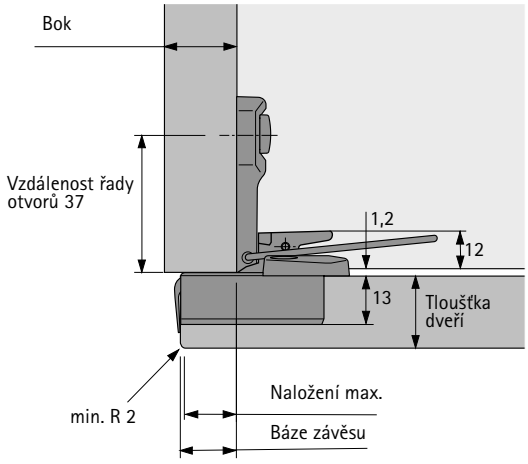

Úhel otevření a minimální mezera (v závislosti na tloušťce dveří a boku)

Naložení mm	Tloušťka dveří mm	Bok mm 15	16	18	19	22	25	Minimální mezera na každé dveře mm (pro 90°)
15	15			115°	115°	115°	115°	0,9
	16			115°	115°	115°	115°	1,1
	18			115°	115°	115°	115°	5,0
	19			115°	115°	115°	115°	6,4
	22							
	25							

Naložení max.:	15 mm
Naložení min.:	13 mm (seřízení)
Báze závěsu:	14 mm
Výška ramínka:	10 mm
Přesah dveří do světlosti:	0,7 mm

Upozornění

- Příslušenství 262 - 265
- Pokyny pro zpracování, montážní pokyny a kritéria kvality, viz str. 266 - 269

hettich.com/short/f5a68e

Jednokloubový miskový závěs s klipovou rychlomontáží a viditelným čepem

- **Příslušenství**
- **Selekta Pro 2000 / Selekta Pro 2035**

- Závěsy Selekta Pro 2000 a Selekta Pro 2035 lze s těmito ozdobnými krytkami používat jako závěsy na skleněná dvířka
- Pro každý závěs se do skla musí vyvrtat jeden otvor pro misku a dva otvory pro upevňovací šrouby
- Podložky a vložky z transparentního plastu chrání skleněné dveře a zajišťují bezpečnou montáž závěsů na skleněné dveře
- Tloušťka skla 5 - 6 mm
- Včetně 2 upevňovacích šroubů
- Zinkový odlitek niklovaný

Ozdobná krytka pro skleněné dveře

Provedení	Obj. č.	Bal.
Pro misku TH 32 (Selekta Pro 2000)	**0 077 943**	50 ks
Pro misku TX 32 / 52 x 9 (Selekta Pro 2000 / Selekta Pro 2035)	**1 081 304**	50 ks
Pro misku TB 32 (Selekta Pro 2000 / Selekta Pro 2035)	**0 010 075**	50 ks

Příklady použití Selekta Pro 2000

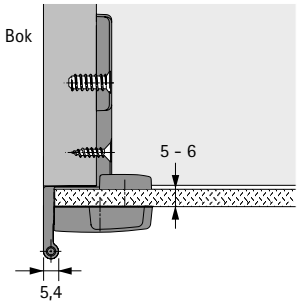

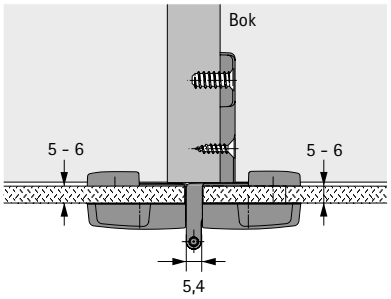

Vrtání

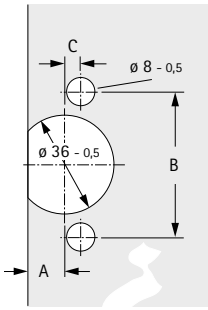

Použití	Rozměr A mm	Rozměr B mm	Rozměr C mm
Pro misku TH 32	12,5	52	5,5
Pro misku TX 32 / 52 x 9	12,5	52	9
Pro misku TB 32	12,5	45	9,5

Upozornění

- Pokyny pro zpracování, montážní pokyny a kritéria kvality, viz str. 266 - 269

hettich.com/short/f5a68e

Jednokloubový miskový závěs s klipovou rychlomontáží a viditelným čepem

- **Příslušenství**
- **Selekta Pro 2000 / Selekta Pro 2035**

- Lze použít se
  - Selekta Pro 2000
  - Selekta Pro 2000 zdvojený závěs
  - Selekta Pro 2000 E
  - Selekta Pro 2035
- Lze použít pro naložené, polonaložené i vložené dveře
- Jednoduché upevnění vruty na dveře
- Tlumení lze plynule regulovat pomocí seřizovacího kolečka
- Lze doplnit dodatečně
- Zinkový odlitek niklovaný

Tlumič Silent System k našroubování

Obj. č.	Bal.
0 060 580	50 ks
9 055 416	200 ks

Pokyn pro zpracování

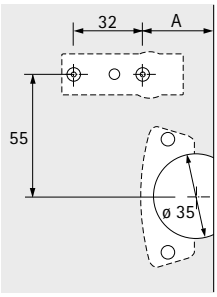

Naložení mm	Rozměr A mm
15 / 16	37,5
11 / 12	33,8
5,5 / 6,5	28,3
Vložené	21,8

Montáž

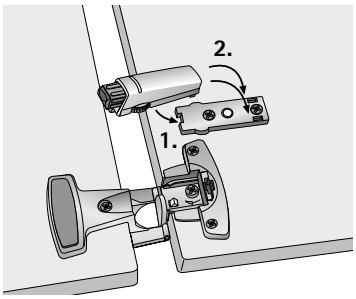

Počet tlumičů

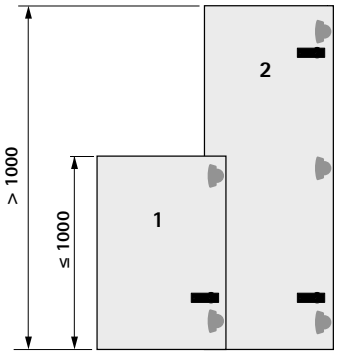

Upozornění

- Pokyny pro zpracování, montážní pokyny a kritéria kvality, viz str. 266 - 269

hettich.com/short/f5a68e

Krytka

- Lze použít se Selekta Pro 2000 a Selekta Pro 2035
- Krytky lze individuálně potisknout
- Plast

Barva	Obj. č.	Bal.
šedá	**0 010 067**	50 ks
šedá	**1 082 925**	2000 ks
černá	**1 076 200**	2000 ks

Omezovač úhlu otevření 90° a 115°

- Lze použít se Selekta Pro 2000
- Včetně upevňovacích vrutů
- Zinkový odlitek niklovaný, ocel niklovaná

Úhel otevření °	Obj. č.	Bal.
90	**0 043 039**	50 sad
90	**9 020 624**	200 sad
115	**0 043 052**	50 sad
115	**9 020 627**	200 sad

Chránič oděvů

- Lze použít se Selekta Pro 2000
- V šatní skříni zabraňuje zachycení oděvů do závěsu
- Plast bílý

Provedení	Obj. č.	Bal.
Pro TX 32 / 52 x 9	**9 076 430**	50 ks
Pro TX 32 / 52 x 9	**1 080 589**	500 ks
Pro TX 33 / 52 x 9, včetně vrutů	**9 076 431**	50 sad
Pro TX 33 / 52 x 9, včetně vrutů	**9 072 979**	500 sad

Chránič prstů

- Lze použít se Selekta Pro 2000
- Pro nalepení na boční část ramínka závěsu
- Plast šedý

Provedení	Obj. č.	Bal.
Pro naložení A12 (dveře 16 mm, bok 16 mm), A14, A15, A16	**9 091 015**	50 ks
Pro naložení A5,5, A6,5, A11, A12 (dveře 19 mm, bok 16 mm)	**9 091 016**	50 ks

Tlumič dovírání dveří

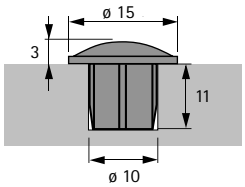

- Pro otvor ø 10 x 11 mm
- Plast šedý a transparentní

Obj. č.	Bal.
9 145 687	100 ks

Upevňovací šroub pro ramínko závěsu Selekta Pro 2000 a 2035

- PZ-křížová hlava
- ø 6,3 x 14,5 mm (zaoblená hlava)
- Ocel niklovaná

Obj. č.	Bal.
9 021 314	500 ks

Počet závěsů na dveře

Rozhodujícími faktory pro potřebný počet závěsů na dveřích jsou šířka, výška, hmotnost dveří a vlastnosti materiálu dveří. V praxi jsou tyto faktory případ od případu velmi rozdílné. Počty kusů uvedené na obrázku jsou pouze orientačními hodnotami. V případě pochybností doporučujeme provést zkušební montáž a případně počet závěsů upravit.

Z důvodů stability se doporučuje rozteč X mezi závěsy zásadně co největší. U dveří se dvěma závěsy musí být vzdálenost mezi závěsy minimálně tak velká, jako je šířka dveří. U zatížení velkou hmotností doporučujeme doplnit závěs cca 100 mm pod horním závěsem.

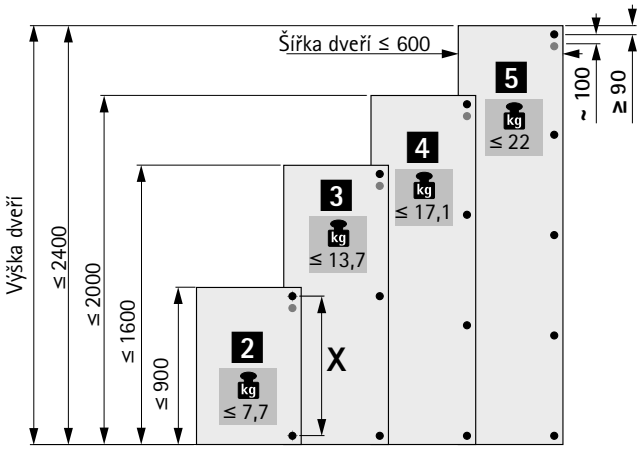

Vrtání pro ramínka závěsu

Pro naložené dveře, pro závěsy System 32

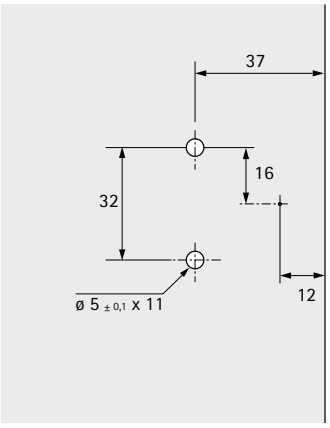

Je třeba zohlednit tolerance znázorněné na výkresu.

Pro vložené dveře je nutno vrtání posunout o 20 mm.

Tolerance misky

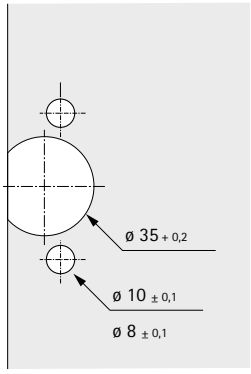

Je třeba zohlednit tolerance znázorněné na výkresu.

Jednokloubový miskový závěs s klipovou rychlomontáží a viditelným čepem

- **Selekta**
- **Montážní pokyny pro Selekta Pro 2000**

Montáž misky a ramínka závěsu

K našroubování

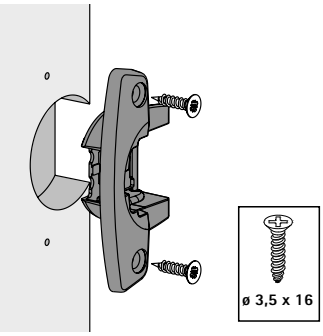

K zalisování

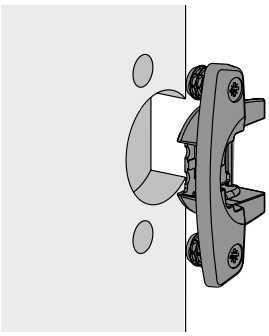

K našroubování

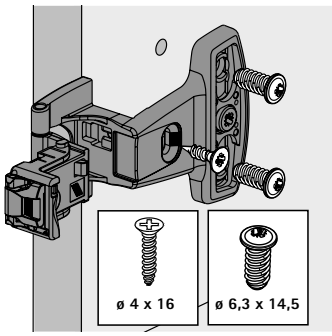

S předmontovanými rozpěrnými pouzdry

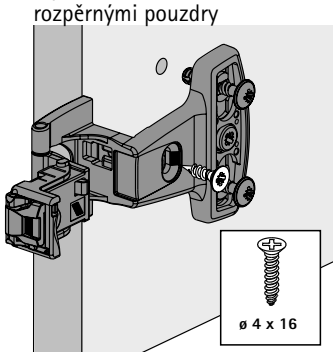

Klipová montáž

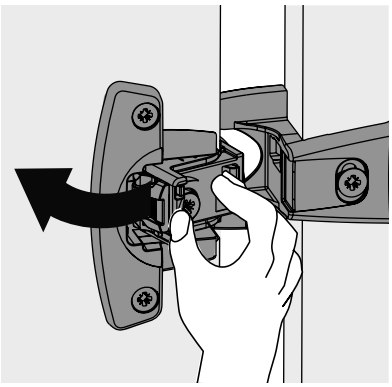

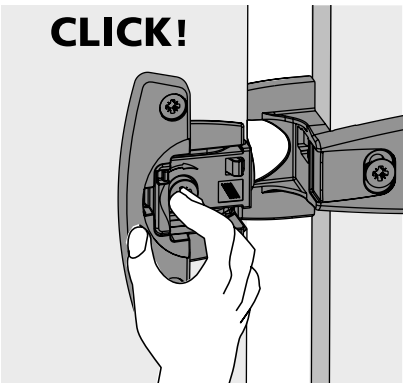

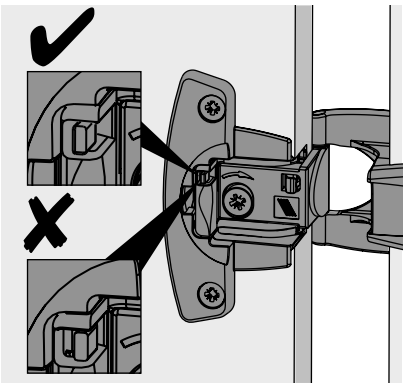

Seřízení naložení a výšky

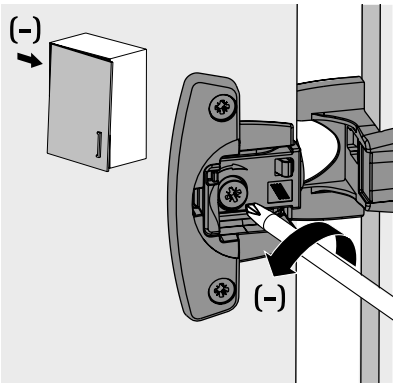

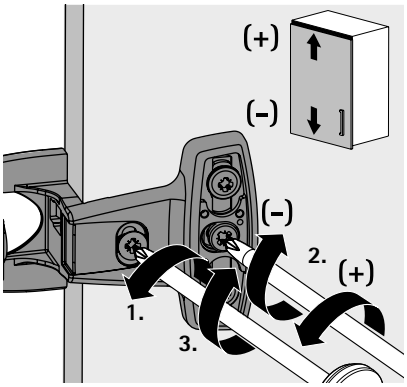

Demontáž

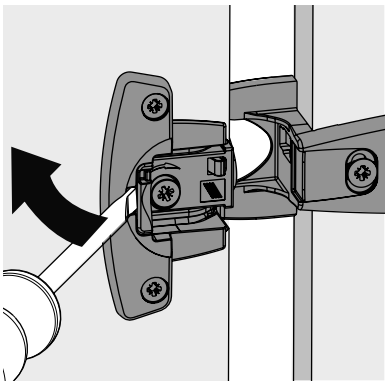

Jednokloubový miskový závěs s klipovou rychlomontáží a viditelným čepem

- **Selekta**
- **Montážní pokyny pro Selekta Pro 2035**

Montáž misky a ramínka závěsu

K přišroubování

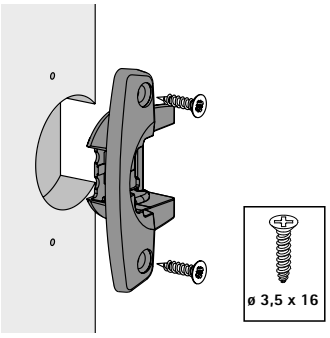

K zalisování

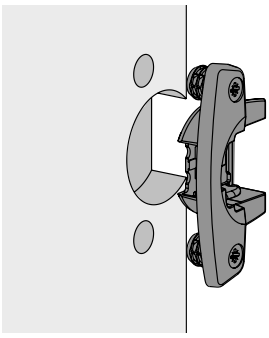

K přišroubování

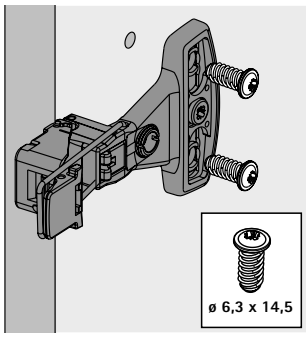

S předmontovanými rozpěrnými pouzdry

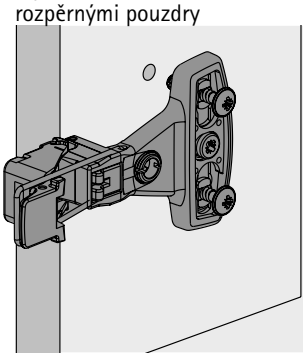

Klipová montáž

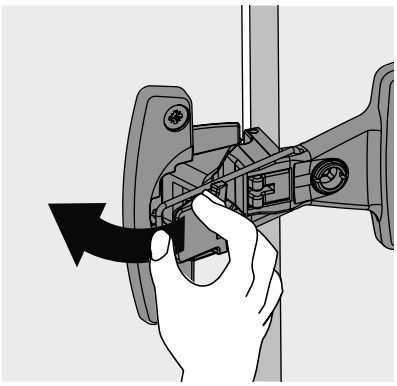

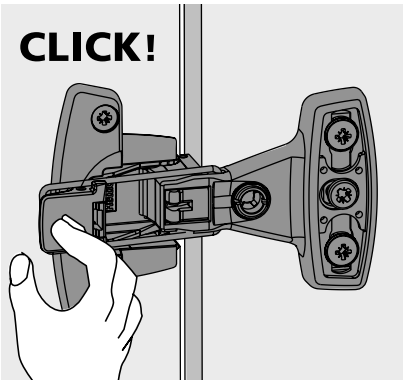

Seřízení naložení a výšky

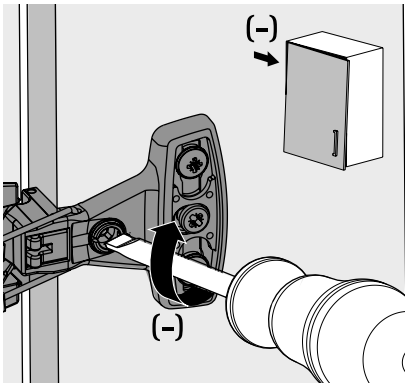

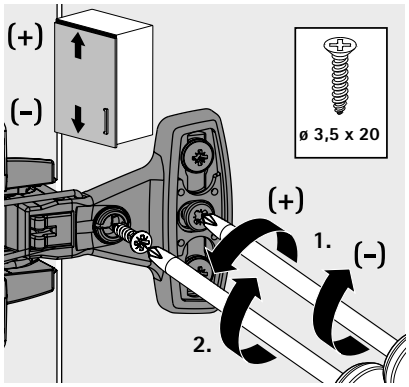

Demontáž

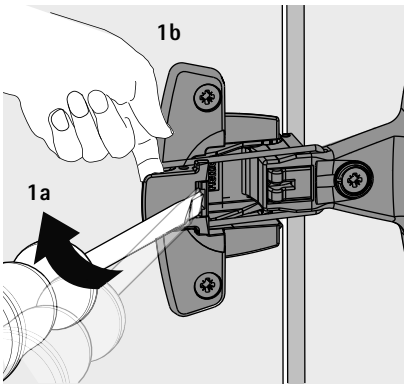

Kvalita pro náročné

Kvalita závěsů je průběžně kontrolována. Jsou splněna náročná očekávání různých nábytkářských branží. Níže uvedené obrázky znázorňují příklady některých zkušebních postupů.

Oblast použití
Závěsy Hettich jsou určené k použití v interiérovém nábytku pro obývací pokoje, kuchyně, koupelny a kanceláře jak v soukromé, tak i podnikové sféře.

Nosnost
Úrovně kvality uváděné u produktů odpovídají požadavkům normy EN 15570 a splňují zkoušky přetížení podle uvedené úrovně. Další informace Vám rádi poskytneme na vyžádání.

Zkouška odolnosti proti korozi
Závěsy Hettich splňují požadavky na odolnost proti korozi podle normy EN 15570 dle zkušební metodiky 72hodinového testu s kondenzovanou vodou podle EN 6270.

Řízení jakosti
Procesy řízení jakosti závěsů Hettich jsou certifikovány podle normy EN ISO 9001, cert. č. DE8000209.

Dlouhodobý test

Dveře se podrobí definovanému počtu otevření a zavření.

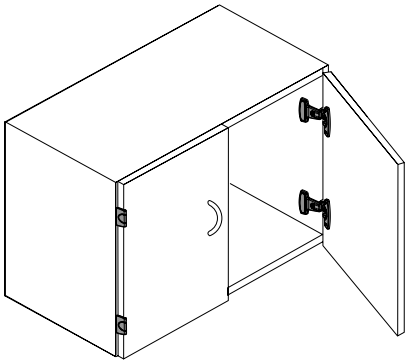

Zkouška prudkého zavření

Dveře se otevřou na 30° a z této polohy se přibouchnou působením padajícího závaží přes vodicí kladku.

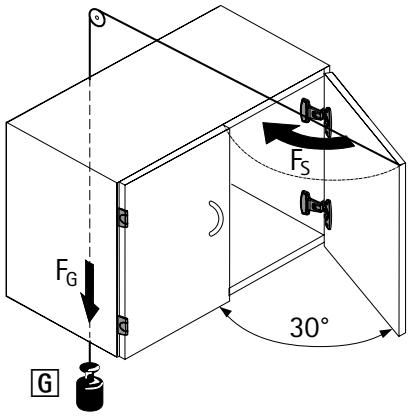

Horizontální test

Zcela otevřené dveře jsou podrobeny přetlačení definovanou testovací silou F. (Tato zkouška platí pouze pro závěsy s úhlem otevření < 135°.)

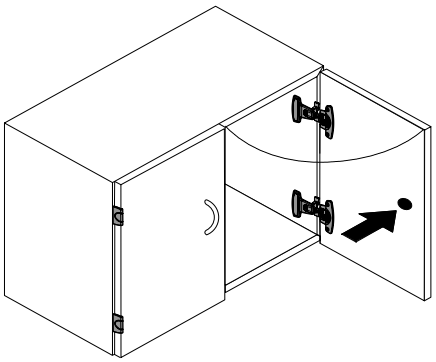

Vertikální test

Dveře se zatíží definovanou přídavnou zátěží G a podrobí se určitému počtu otevření a zavření.

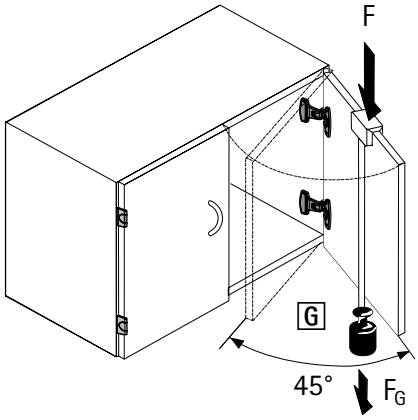

Splňte speciální přání zákazníků

Vhodné kování pro speciální použití, jako např. pro skládané dveře, vestavěné lednice nebo sklopná dvířka, najdete v kapitole se speciálními závěsy.

Snadno lze vyřešit také nábytek s tenkými dvířky, s rámovou konstrukcí nebo případy, kdy nelze vrtat otvor pro misku závěsu.

Pro tenké materiály:
Závěsy pro naložené nebo vložené skleněné dveře.

Pro skládané dveře:
Středové skládací závěsy různých provedení.

Pro vestavění lednice:
Závěs s plochým ramínkem a unašeč ke spojení nábytkových dveří a dveří lednice.

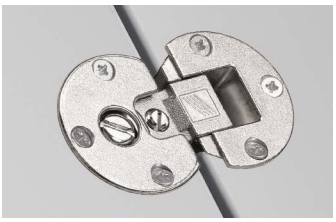

Pro sklopné dveře:
Závěsy na sklopné dveře Markant pro kombinaci se sklopným kováním.

Přehled sortimentu 272

hettich.com/short/8cfada

Hettich technický asistent
- Montáž
- Seřízení
- Služby

Závěsy na skleněné konstrukce

273 - 275

Středové skládací závěsy

276 - 278

Kamat přídavný závěs pro vestavěné chladničky

279

ET 582 pro vestavění lednice

280

Unašeč pro vestavné lednice

281

Lištový závěs s pružinovým systémem

282

Optimat Plus 4 FM, závěs s pružinou pro čelní rámové konstrukce

283

Závěsy k zafrézování

284

Závěs Sepa k zafrézování

285

Závěsy k našroubování

286 - 288

Čípkové závěsy

289 - 290

Závěsy pro sklopné dveře

291 - 292

Speciální závěs

- **Závěsy pro skleněné dveře ET 5150 a ET 5150 Z**
- **Pro vložené dveře**

- Závěs s pružinou pro skleněné vložené dveře
- Úhel otevření 170°
- ET 5150 a úchytka na skleněné dveře: snadná montáž pomocí upínacího šroubu, není nutné vrtání do skla
- Při použití ET 5150 Z: nutné vrtání do skla ø 12 mm
- Závěs včetně protiskluzové podložky k nalepení
- Rozměry dveří:
  - Výška = světlá výška korpusu - 4,4 mm
  - S úchytkou na skleněné dveře: šířka = světlá šířka korpusu - 5 mm
  - S jinou úchytkou: šířka = světlá šířka korpusu - 4 mm
- Zinkový odlitek, niklovaný matný

Závěs ET 5150 pro skleněné dveře

Položka	Obj. číslo	Bal.
Závěs ET 5150 pro skleněné dveře	**0 024 908**	20 sada
Závěs na skleněné dveře ET 5150 Z (nutný pro výšku > 1000 mm)	**0 069 934**	10 ks
Úchytka na skleněné dveře	**0 025 314**	20 ks

ET 5150 a ET 5150 Z

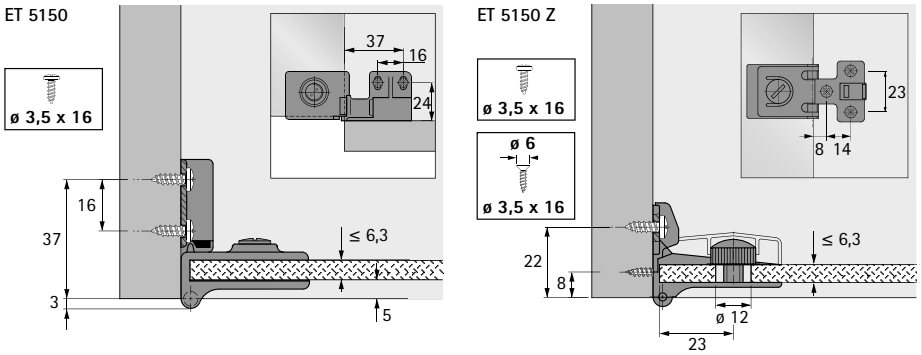

ET 5150 a ET 5150 Z

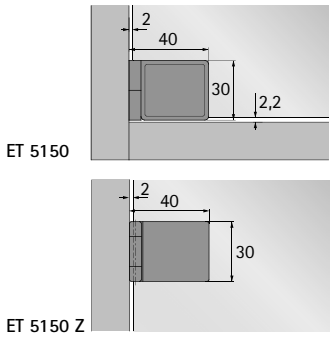

Úchytka na skleněné dveře

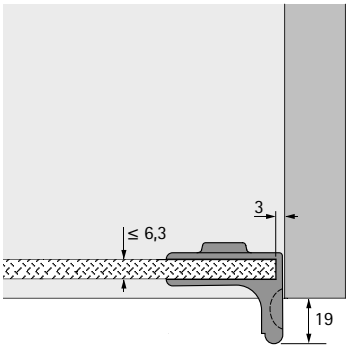

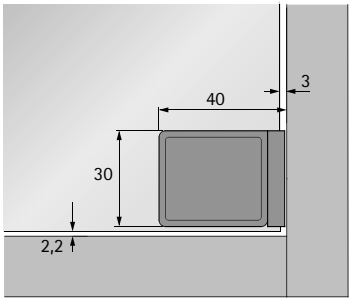

Upozornění

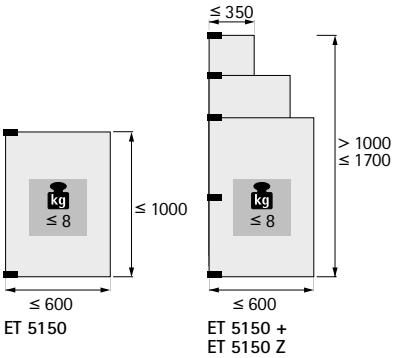

hettich.com/short/7dfc42

Speciální závěs

- **Závěs ET 5160 pro skleněné dveře**
- **Pro naložené dveře**

- Závěs s pružinou pro skleněné naložené dveře
- Úhel otevření 170°
- Snadná montáž pomocí upínacího šroubu, není nutné vrtání do skla
- Závěs včetně protiskluzové podložky k nalepení
- Rozměry dveří:
  - Výška = světlá výška + 6,6 mm
  - Šířka = světlá šířka korpusu + 23 mm
- Zinkový odlitek, niklovaný matný

Závěs ET 5160 pro skleněné dveře

Položka	Obj. číslo	Bal.
Závěs ET 5160 pro skleněné dveře	**0 030 866**	20 sada
Úchytka na skleněné dveře	**0 025 314**	20 ks

ET 5160

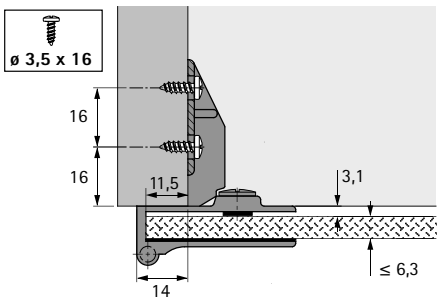

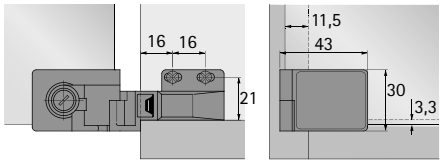

Upozornění

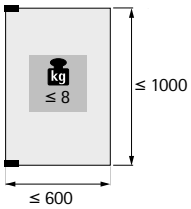

Úchytka na skleněné dveře

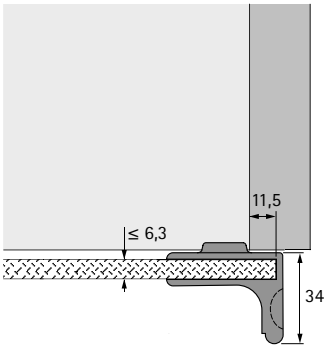

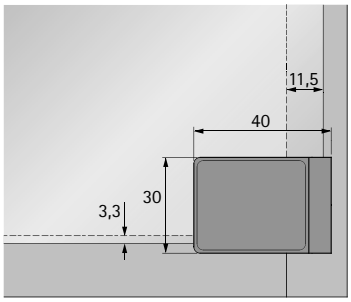

hettich.com/short/e97feb

Speciální závěs

- **Závěs ET 150 pro skleněné dveře**
- **Pro vložené dveře**

- Závěs bez pružiny pro skleněné vložené dveře
- Úhel otevření 105°
- Snadná montáž pomocí upínacího šroubu, není nutné vrtání do skla
- Včetně předmontované protiskluzové podložky
- Upínací šroub na tlačné úchytce lze využít pro přidržení dveří magnetem, např. s tlačnou magnetickou západkou D7 / GP9
- Rozměry dveří:
  - Výška = světlá výška korpusu - 6 mm
  - Šířka = světlá šířka korpusu - 5,6 mm
- Zinkový odlitek, niklovaný matný

Závěs ET 150 pro skleněné dveře

Položka	Obj. číslo	Bal.
Závěs ET 150 pro skleněné dveře	**0 020 870**	20 sada
Tlačná úchytka vlevo	**0 020 871**	20 ks
Tlačná úchytka vpravo	**0 020 872**	20 ks

ET 150 tlačná úchytka

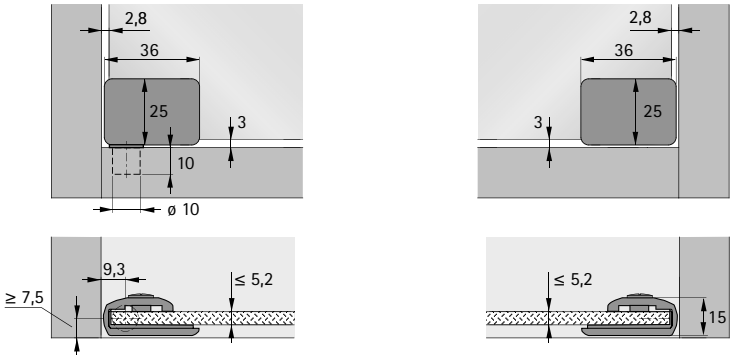

Upozornění

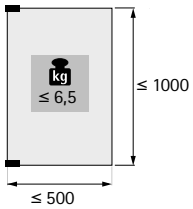

hettich.com/short/459679

Speciální závěs

- **Středový závěs**
- **Pro skládané dveře, úhel otevření 180°**

- Středový závěs pro skládané dveře
- Pro dveře tloušťky od 15 mm
- Vrtání je shodné pro oba díly závěsu, které se montují odděleně
- Mezera je plynule seřiditelná od vlasové velikosti až do + 4 mm, plochy stále lícují.
- Krokové nastavení přesazení osy otáčení 0 mm, 3 mm a 6 mm
- Zinkový odlitek niklovaný

Středový skládací závěs s nastavitelným, přesazeným čepem

Montáž misky	Obj. číslo	Bal.
k přišroubování	**0 046 787**	10 ks
k zalisování	**0 052 095**	10 ks
k přišroubování	**1 004 126**	100 ks
k zalisování	**1 001 955**	100 ks

Vrtací obraz k našroubování / zalisování

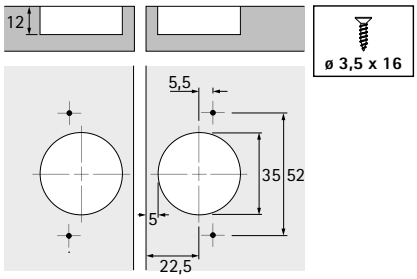

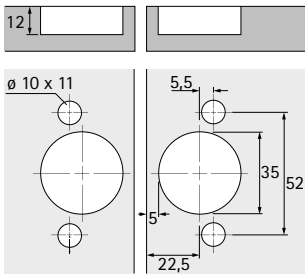

Odskok dveří

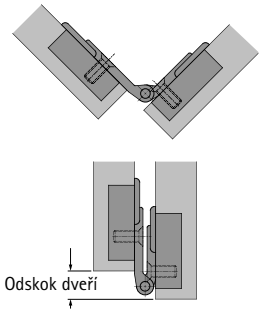

Přesazení osy otáčení

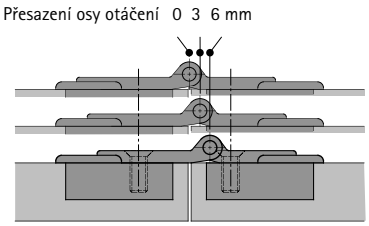

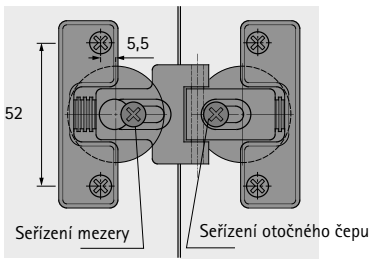

Přesazení osy otáčení mm	Odskok dveří mm
0	0
3	6
6	12
Příklad pro mezeru = 3 mm	

hettich.com/short/a2c038

Speciální závěs

- **Středový závěs klipový**
- **Pro skládané dveře, úhel otevření 180°**

- Středový závěs pro skládané dveře
- Montáž s čepem uprostřed nebo s přesazeným
- Klipové závěsy dovolují rychlou a snadnou montáž jednotlivých křídel dveří stylem zdrhovadla, počínaje od spodní hrany směrem nahoru
- Ocel niklovaná a plast černý

Středový závěs klipový pro skládané dveře

Obj. číslo	Bal.
0 079 373	10 ks

Použití s čepem uprostřed

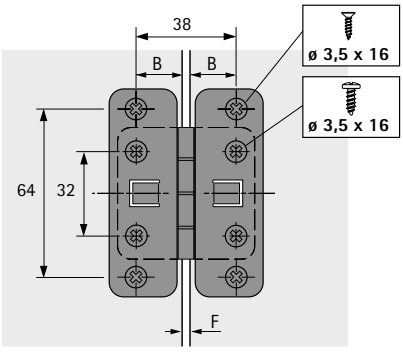

F	B
5	16,5
4	17
3	17,5
2	18
1	18,5

Montážní pokyn

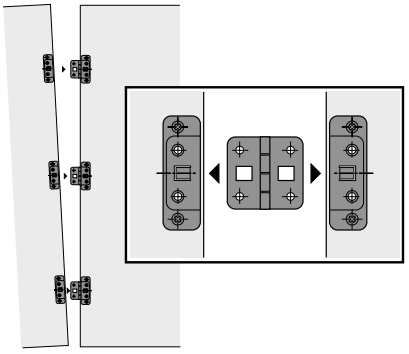

Použití s přesazeným čepem

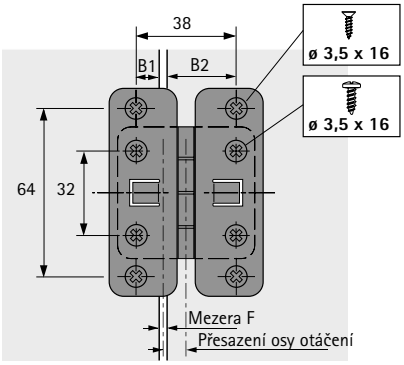

$$B1 = \frac{38 - \text{mezera}}{2} \text{ - přesazení osy otáčení}$$

$$B2 = \frac{38 - \text{mezera}}{2} \text{ + přesazení osy otáčení}$$

hettich.com/short/c79144

Speciální závěs

- **Středový závěs**
- **Pro skládané dveře, úhel otevření 180°**

- Středový závěs pro skládané dveře
- Montáž s čepem uprostřed nebo s přesazeným
- Dobrý chod díky otěruvzdorným mezikroužkům
- S pevným ocelovým čepem
- Ocel niklovaná

Středový skládací závěs 625

Obj. číslo	Bal.
0 071 648	10 ks
1 022 834	250 ks

Použití s čepem uprostřed

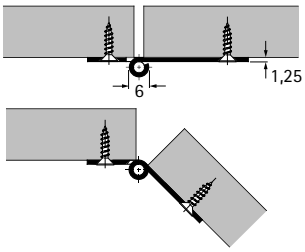

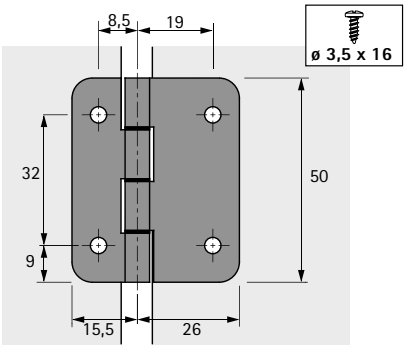

Použití s přesazeným čepem

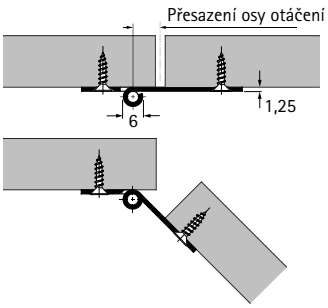

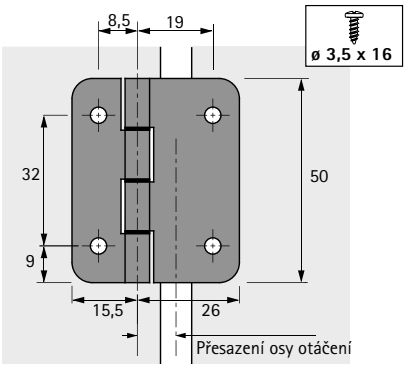

hettich.com/short/7f6bf5

Speciální závěs

- **Přídavný závěs Kamat**
- **Pro vestavěnou chladničku, úhel otevření 115°**

Přídavný závěs Kamat

- Pro přesahující část dveří
- Pro vestavění lednice s precizním vzhledem mezer
- Přídavný závěs k přišroubování
- Kombinovat výhradně se spec. závěsy Hettich pro vestavné chladničky
- Pro korpusy s tloušťkou boku 19 mm nebo 16 mm
- Vestavná hloubka 41,5 mm
- Ocel pozinkovaná

Sada obsahuje:
- Závěs
- Vrtací šablona
- Distanční kus pro bok korpusu tl. 16 mm
- Distanční podložky
- Krytka bílá
- Upevňovací šrouby
- Montážní návod

Obj. číslo	Bal.
9 239 784	1 sada

Krytka závěsu Kamat šedá, volitelný doplněk

Obj. číslo	Bal.
9 248 766	50 ks

hettich.com/short/684a33

Speciální závěs

- **ET 582**
- **Pro vestavěnou chladničku, úhel otevření 95°**

- Speciální závěs s malým přesahem do světlosti pro vestavění lednice
- Průměr misky 35 mm
- Hloubka misky 12,8 mm
- S pružinou
- Včetně montážní podložky a distanční podložky (distance = 3 mm) pro naložení 13 - 18 mm
- Integrované seřízení naložení + 1 mm, - 1 mm
- Integrované seřízení hloubky + 3 mm, - 3 mm
- Materiál ramínka závěsu: ocel niklovaná
- Miska závěsu: zinkový odlitek niklovaný
- Distanční podložka: plast bílý

Speciální závěs ET 582

Obj. číslo	Bal.
0 072 134	10 ks

Vrtání

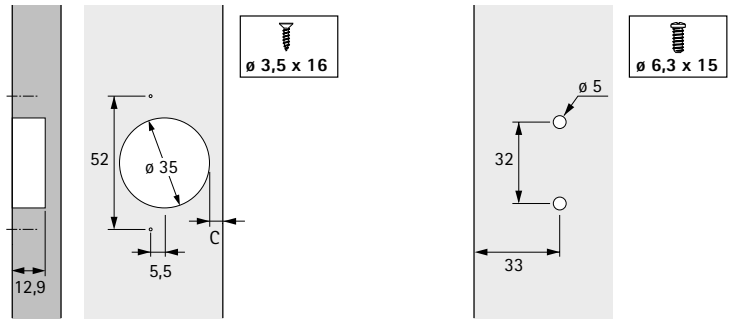

Upozornění

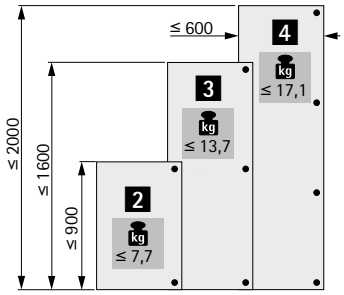

Příklad montáže

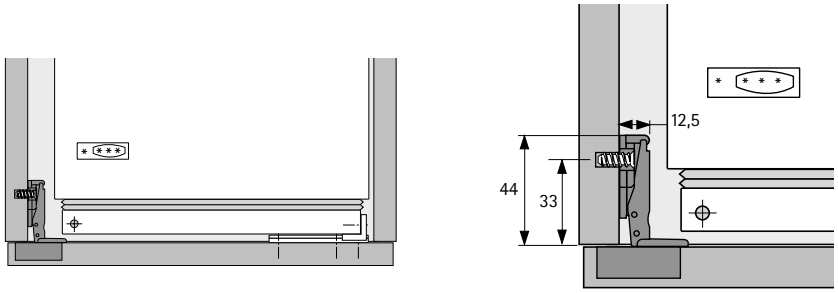

Upozornění

Pro spojení nábytkových dveří s dveřmi lednice lze použít unašeč.

Montážní podložka s distanční podložkou = distance 3 mm		Montážní podložka bez distanční podložky = distance 0 mm	
Kóta C	Naložení mm	Kóta C	Naložení mm
3,0	13,0	3,0	16,0
3,5	13,5	3,5	16,5
4,0	14,0	4,0	17,0
4,5	14,5	4,5	17,5
5,0	15,0	5,0	18,0

hettich.com/short/78c96b

Speciální závěs

- **Unašeč pro vestavné lednice**
- **Pro otvíravé dveře**

- Lze použít pro vestavné lednice
- Umožňuje současné otevření dveří nábytku a lednice
- Kompletní sada včetně vodicí lišty, adaptéru pro dveře lednice a krytek
- Plast bílý

Sada obsahuje:
- 1 ks vodící lišta
- 1 ks krytka pro vodící lištu
- 1 ks adaptér pro dveře lednice
- 1 ks krytka adaptéru pro dveře lednice

Unašeč pro vestavné lednice

Obj. číslo	Bal.
9 079 390	1 sada

Montáž

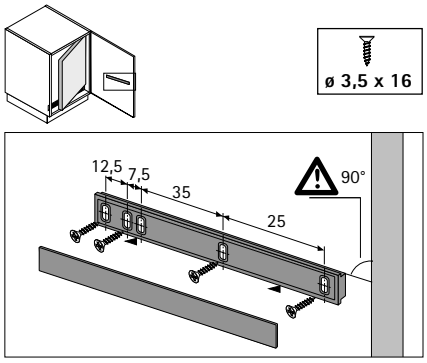

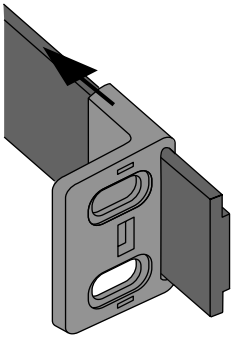

Montáž

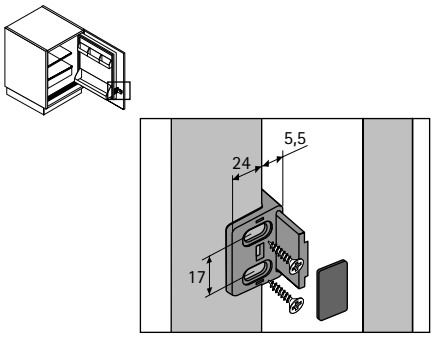

Příklad montáže

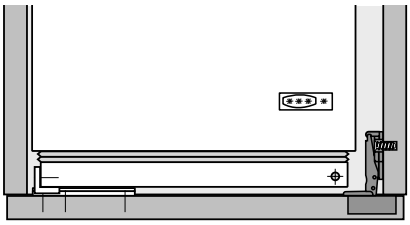

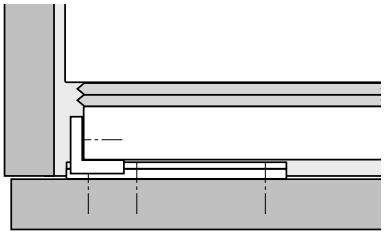

hettich.com/short/b1c2f2

Speciální závěs

- **Lištový závěs s pružinovým systémem**
- **Pro pohyblivé lišty**

- Pro spojení pohyblivých dveřních lišt
- Zkouška opotřebení podle DIN EN 15570 (úroveň 1)
- Úhel otevření 90°
- Vestavěný pružinový systém zajistí aretaci jak v uzavřené poloze v jedné linii dveří, tak i v úhlu 90° při otevřených dveřích
- Ploché ramínko šetří prostor při zasunutí dveří mezi bok a případnou mezistěnu
- Např. pro použití s kováním na otvíravé a zasouvací dveře KA 5740, viz kap. Posuvné dveře
- Hloubka misky 12,8 mm
- Zinkový odlitek niklovaný

Lištový závěs

Obj. číslo	Bal.
0 060 832	10 ks
1 019 879	200 ks

Příklad montáže

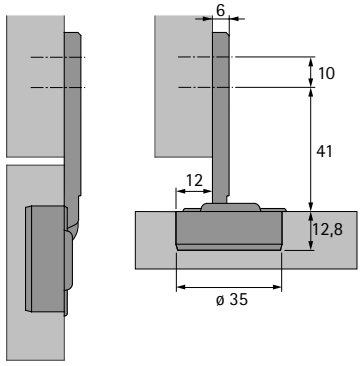

Vrtací obraz

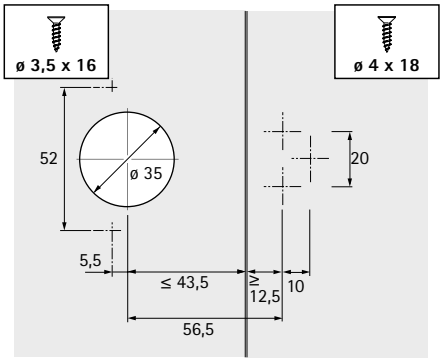

Příklad montáže

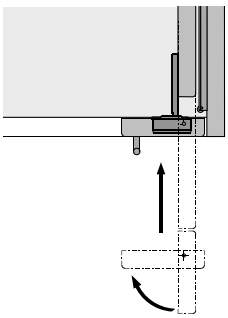

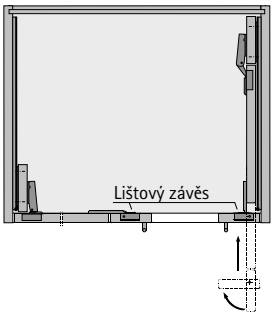

Upozornění

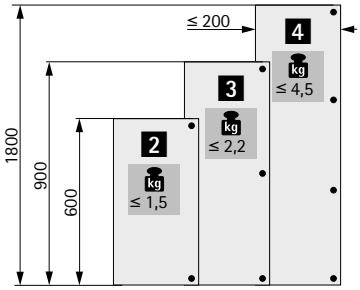

hettich.com/short/f96616

Speciální závěs

- **Optimat Plus 4 FM**
- **Závěs pro čelní rámové konstrukce, úhel otevření 110°**

- Lze použít pro všechny šířky rámů
- Kvalita v souladu s EN 15570, úroveň 1
- Pro dveře tloušťky od 13 mm
- Průměr misky 35 mm
- Hloubka misky 11 mm
- Se zavírací pružinou
- Naložení dveří min. 37 mm (ramínko závěsu je zároveň s hranou rámu)
- Vzdálenost misky (kóta C) 2,5 mm
- Seřízení naložení + 1,5 mm, - 1,5 mm
- Výškové seřízení + 2 mm, - 2 mm
- Ocel niklovaná

Optimat Plus 4 FM

Obj. číslo	Bal.
9 072 548	50 ks
9 072 549	300 ks

Vrtání dveří a rámu

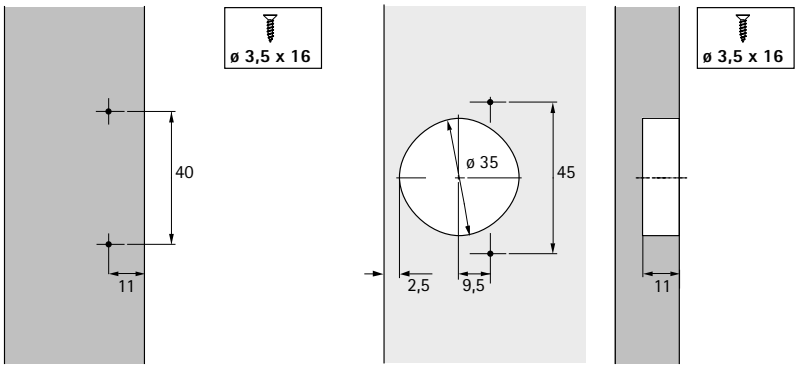

Příklad montáže

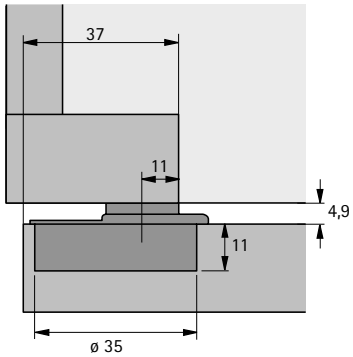

Počet závěsů na dveře

Rozhodujícími faktory pro určení počtu závěsů na dveřích jsou šířka, výška, hmotnost dveří a vlastnosti materiálu dveří. Vzdálenost mezi horním a dolním závěsem musí být alespoň tak velká, jako šířka dveří.

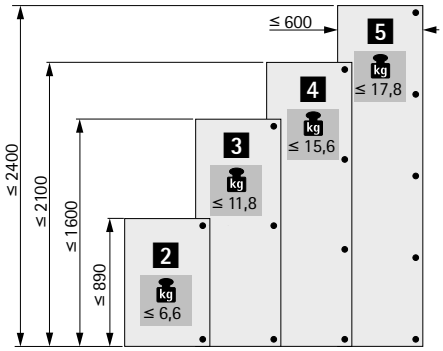

Minimální mezera na každé dveře

Tloušťka dveří mm	Kóta C mm 2,5
16	4,2
19	6,7

hettich.com/short/bc9876

Speciální závěs

- **Závěs k zafrézování**
- **Pro tloušťky desek 18 – 50 mm, úhel otevření 180°**

- Pro různá použití (otvíravé dveře, skládané dveře, výklopné dveře, víka atd.)
- K zafrézování
- Úhel otevření 180°
- Včetně upevňovacích vrutů
- Zinkový odlitek, vzhled kartáčovaná nerez

Závěs k zafrézování

Tloušťka dveří	Max. nosnost na 2 závěsy v kg	**Obj. číslo**	Bal.
18 - 25	7	**9 133 178**	2 ks
22 - 30	10	**9 133 179**	2 ks
28 - 40	20	**9 133 191**	2 ks
35 - 50	30	**9 133 192**	2 ks

Frézování

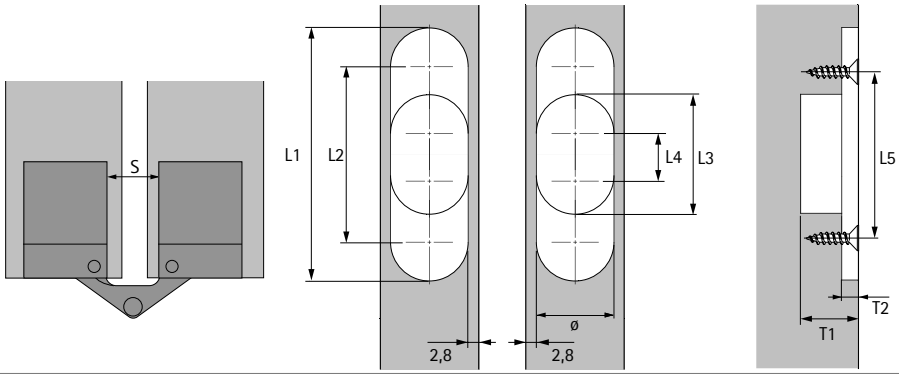

18 - 25	ø 3,5 x 17
22 - 30	ø 3,5 x 17
28 - 40	ø 4 x 20
35 - 50	ø 5 x 40

Rozměry frézování

Tloušťka dveří	Rozměry								
mm	ø mm	L1 mm	L2 mm	L3 mm	L4 mm	L5 mm	T1 mm	T2 mm	S mm
18 - 25	13,5	44,5	31	18,8	5,3	31	20	5	8,9
22 - 30	13,5	61,5	48	31,7	18,2	46,5	18,5	6,5	8,5
28 - 40	16	70,1	54,1	34,2	18,2	51,5	24,2	7,2	11,3
35 - 50	18,6	94,3	75,7	54,6	36	73,6	28,5	9,5	13,6

hettich.com/short/ea61f5

Speciální závěs

- **Závěs Sepa**
- **K zafrézování, úhel otevření 180°**

- Pro různá použití (otvíravé dveře, skládané dveře, výklopné dveře, víka atd.)
- K zafrézování
- Úhel otevření 180°
- Mosaz matná

Závěs Sepa

Délka mm	Max. nosnost na 2 závěsy v kg	max kg. 3 závěsy	**Obj. číslo**	Bal.
39	12	18	**0 046 848**	10 ks

Frézovací obraz pro délku závěsu 39 mm

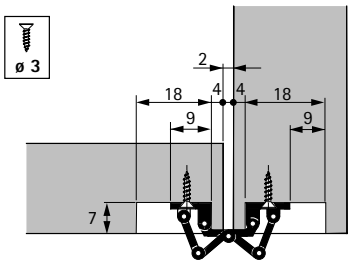

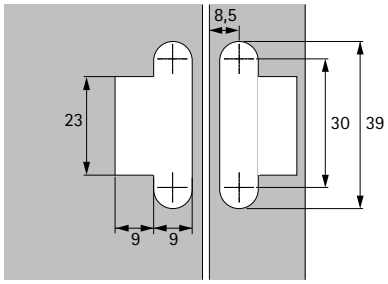

Upozornění

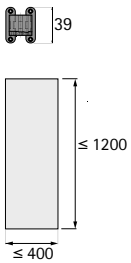

hettich.com/short/fdbeaa

Speciální závěs

- **Závěs k našroubování**
- **Úhel otevření 90°**

- Pro všechny situace, kde nelze vrtat otvor pro misku
- Pro naložené i vložené dveře
- Závěs s pružinou lze použít i pro lehká výklopná dvířka
- Úhel otevření 90°
- Ocel niklovaná

Distanční podložka 2 mm

- Ke zmenšení naložení
- Stohovatelné
- Pozor: při použití distančních podložek zvolte správnou délku vrutů
- Plast bílý

Závěs k našroubování

Položka	Obj. číslo	Bal.
Závěs k našroubování s pružinou	**0 019 639**	50 ks
Závěs k našroubování bez pružiny	**0 019 640**	50 ks
Distanční podložka 2 mm	**0 019 641**	50 ks

Naložené dveře: příklad použití, rozměry

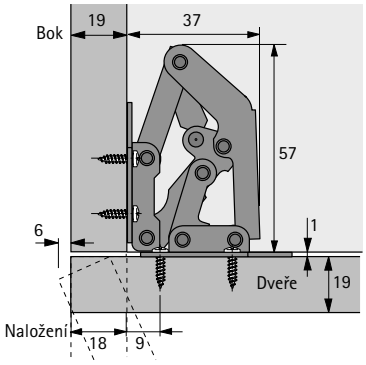

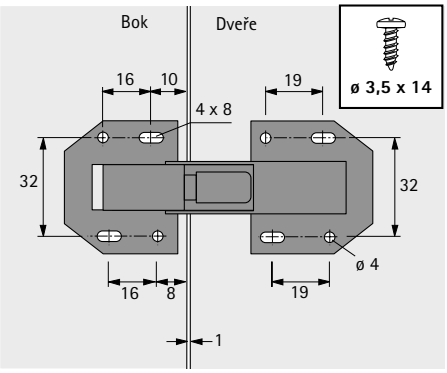

Pořadí montáže

- Závěs lze seřídit na oválných otvorech
- Seřiďte dveře
- Zajistěte vruty v kruhových otvorech

Vložené dveře: příklad použití, rozměry

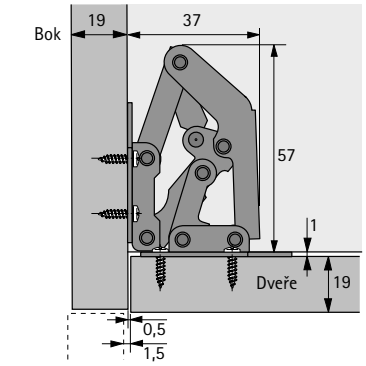

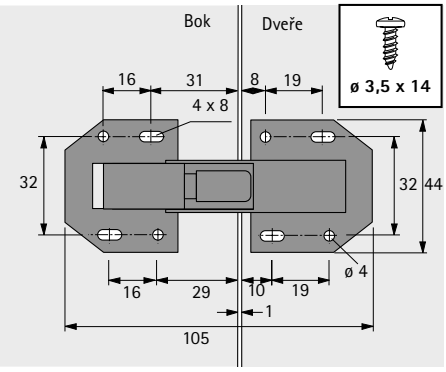

hettich.com/short/ef745a

Speciální závěs

- **Závěs k našroubování**
- **Úhel otevření 165°– 130°**

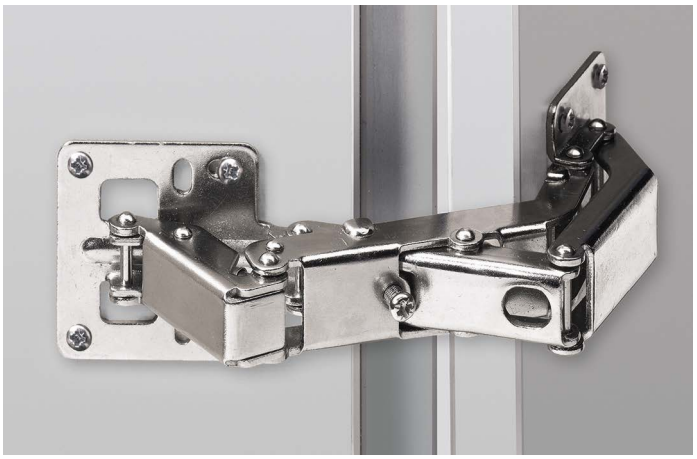

- Závěs k našroubování s pružinou
- Pro všechny situace, kde nelze vrtat otvor pro misku
- Pro naložené i vložené dveře
- Úhel otevření 165°
- Pomocí stavěcího šroubu lze úhel otevření plynule omezovat do 130°
- Ocel niklovaná

Závěs k našroubování

Obj. číslo	Bal.
0 020 046	50 ks

Naložené dveře: příklad použití, rozměry

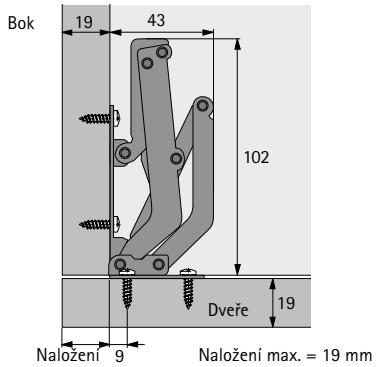

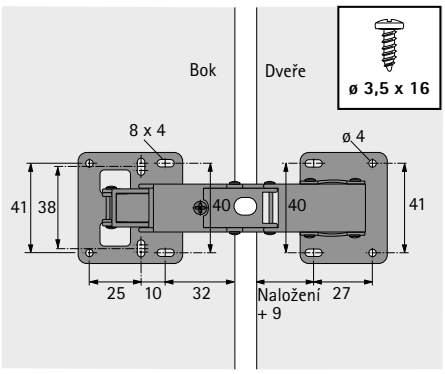

Pořadí montáže

- Závěs lze seřídit na oválných otvorech
- Seřiďte dveře
- Zajistěte vruty v kruhových otvorech

Vložené dveře: příklad použití, rozměry

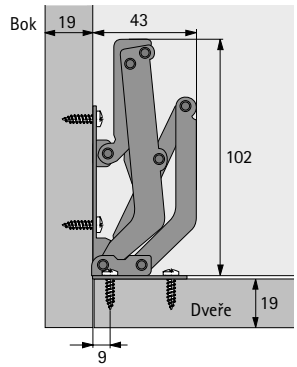

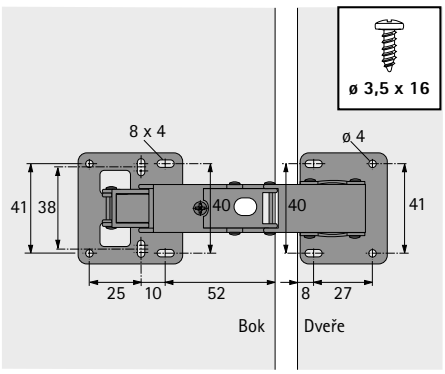

hettich.com/short/73177f

Speciální závěs

- **Závěs k našroubování Mini**
- **Úhel otevření 90°**

- Závěs k našroubování s pružinou
- Pro všechny situace, kde nelze vrtat otvor pro misku
- Pro naložené dveře
- Závěs se používá jen u malých a lehkých dveří
- Úhel otevření 90°
- Ocel niklovaná

Závěs k našroubování Mini

Obj. číslo	Bal.
0 020 126	50 ks

Naložené dveře: příklad použití, rozměry

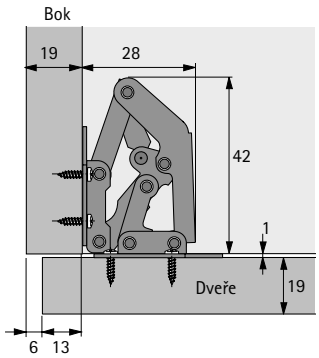

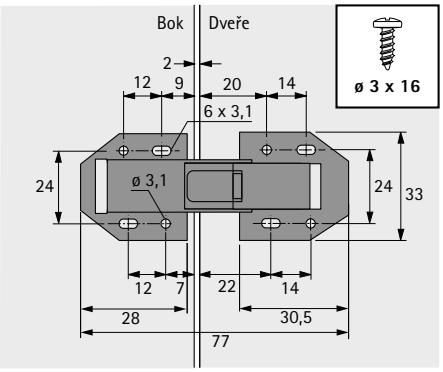

Pořadí montáže

- Závěs lze seřídit na oválných otvorech
- Seřiďte dveře
- Zajistěte vruty v kruhových otvorech

hettich.com/short/01c915

Speciální závěs

- **Čípkový závěs**
- **Pro vložené dveře**

- Pro vložené otvíravé dveře
- Úhel otevření 140°
- Snadná montáž a jednoduché boční seřízení dveří
- Pro tloušťky dveří 16 - 20 mm
- Výška dveří = světlá výška korpusu - 5 mm
- Včetně plastového pouzdra v barvách černé a bílé
- Ocel niklovaná, zinek bez povrchové úpravy, plast bílý, plast černý

Čípkový závěs

Obj. číslo	Bal.
0 069 933	10 ks

Vrtání korpusu a dveří

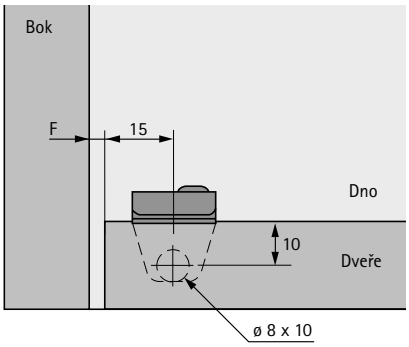

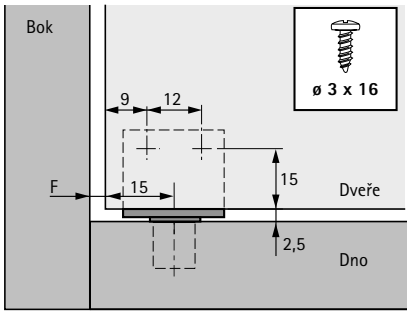

Rozměry a hmotnost dveří

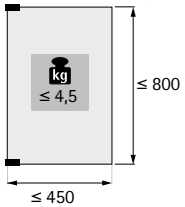

Tloušťka dveří mm	Mezera F mm
16	1,2
17	1,5
18	2,0
19	2,5
20	3,0

hettich.com/short/4116b7

- Čípkový závěs pro vložené dveře
- Lze použít pro dveře tloušťky 15 - 21 mm
- Úhel otevření 110°
- Výška dveří = světlá výška korpusu - 4 mm
- Jednoduchá montáž: pomocí čepu na pružině lze dveře snadno zavěsit nebo vyvěsit
- Boční seřízení: pootočením jazýčku nastavte požadovanou mezeru, pak pozici zajistěte vrutem
- Plast bílý

Čípkový závěs

Obj. číslo	Bal.
0 006 731	200 sada

Příklad montáže, vrtání dveří

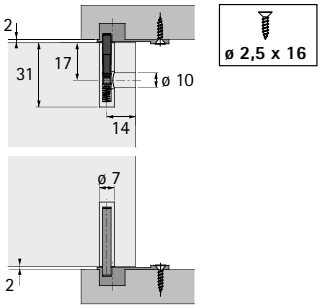

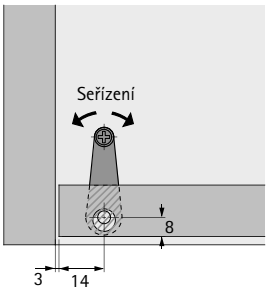

Vrtání korpusu

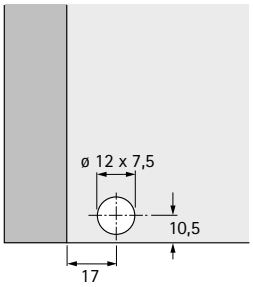

Upozornění

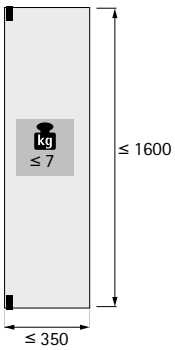

hettich.com/short/9c31d5

Speciální závěs

- **Závěs pro sklopné dveře Markant 7.1**
- **Pro naložené sklopné dveře**

- Závěs pro naložené sklopné dveře
- Kvalita v souladu s EN 15828, úroveň 2
- Rozměry dveří šířka x výška: 600 mm x 450 mm
- Hmotnost dveří 3,5 kg
- Průměr misky 35 mm, hloubka misky 11,8 mm
- Oddělená montáž závěsu a montážní podložky
- Integrované seřízení hloubky + 2 mm, - 2 mm
- Seřízení výšky montážní podložkou
- Lze použít pouze ve spojení se sklopným kováním
- Zinkový odlitek poniklovaný, ocel poniklovaná
- Montážní podložky SlideOn se objednávají samostatně

Závěs pro sklopné dveře Markant 7.1

Obj. číslo	Bal.
0 046 849	1/25 sada

Vzdálenost řady otvorů LR v 37 mm	Obj. číslo / Distance D mm				Bal.
	0,0	**1,5**	**3,0**	**5,0**	
Montážní podložka k našroubování	**1 079 197**	**1 079 198**	**1 079 199**	**1 079 200**	1/400 ks

Vzdálenost řady otvorů LR v 37 mm	Obj. číslo / Distance D mm				Bal.
	0,0	**1,5**	**3,0**	**5,0**	
Montážní podložka s předmontovanými eurošrouby	**1 079 221**	**1 079 222**	**1 079 223**	**1 079 224**	1/400 ks

Vrtání sklopných dveří a korpusu

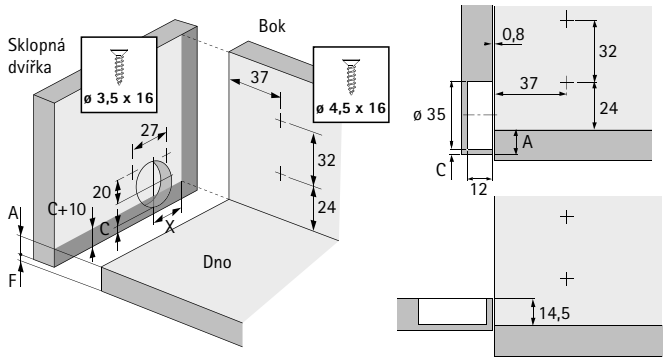

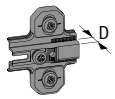

D mm	X mm
0	**23,5**
1,5	**25**
3	**26,5**
5	**28,5**

Potřebná minimální mezera pod sklopnými dvířky

Kóta C mm	Naložení A mm	Tloušťky sklopných dveří mm											
		16	18	20	22	24	26	28	30	32	34	36	38
3	13	0,4	0,8	1,2	1,8	2,4	3,2	4,3	5,9	7,7	9,6	11,5	13,3
4	14	0,4	0,8	1,2	1,8	2,4	3,2	4,2	5,6	7,2	9,1	10,9	12,7
4,5	14,5	0,4	0,8	1,2	1,8	2,4	3,2	4,2	5,6	7,2	9,1	10,9	12,7
5	15	0,4	0,7	1,1	1,6	2,3	3,1	4,0	5,2	6,7	8,5	10,2	12,0
6	16	0,4	0,7	1,1	1,6	2,3	3,0	3,8	4,9	6,2	7,9	9,5	11,3
7	17	0,4	0,6	1,0	1,5	2,1	2,9	3,6	4,6	5,7	7,3	8,8	10,6

Speciální závěs

- **Závěs pro sklopné dveře Markant 11**
- **Pro naložené sklopné dveře**

- Závěs pro naložené sklopné dveře
- Kvalita v souladu s EN 15828, úroveň 2
- Oddělená montáž na dno a na dveře
- Vyrovnání sklopných dveří pomocí výškového seřízení, bočního seřízení a seřízení hloubky
- Shodné vrtání dna a dveří
- Okraje otvorů jsou překryty osazením
- V otevřeném stavu bez seřízení výšky je vnitřní strana dna a dveří v jedné rovině
- Lze použít pouze ve spojení se sklopným kováním
- Zinkový odlitek niklovaný

Závěs pro sklopné dveře Markant 11

Obj. číslo	Bal.
0 040 242	20 ks
9 046 480	100 ks

Příklad montáže

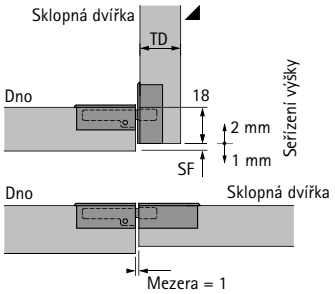

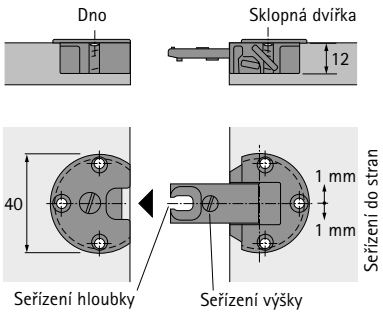

Vrtací obraz

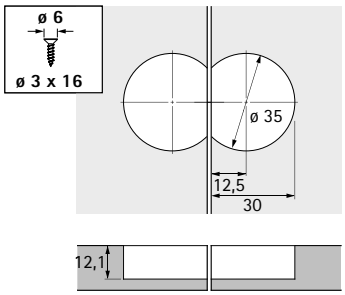

Tloušťka sklopných dveří TD mm	Minimální mezera SF mm
16	1,0
17	2,0
18	3,0
19	3,5
20	4,5

Upozornění

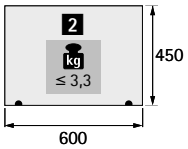

hettich.com/short/22b2da

Bez úchytek bez obtíží

Nábytkový design zcela bez úchytek působí čistým a lehkým dojmem. Push to open Silent pro dveře nabízí uživateli vysoký komfort, snadné a spolehlivé otvírání. Měkké a tlumené zavírání. Push to open Silent lze snadno namontovat do každé skříně a je vhodný pro všechny běžné konstrukce. Zcela bez připojení na elektrickou síť.
100 % komfortu, 0 % kabelů.

Puristický design nábytku:
Design bez úchytek pro všechny běžné velikosti dveří a typy korpusů.

Otvírání bez úchytek, tlumené zavírání:
Díky kombinaci Push to open a závěsů s tlumením.

Rychlá a jednoduchá montáž:
Těleso lze jednoduše upevnit do standardní řady otvorů.

hettich.com/short/6a155f

Zjistěte více:
Inspiraci a další podrobnosti o výrobcích naleznete na našich webových stránkách.

Systém pro otvírání dveří bez úchytek s tlumeným zavíráním

- **Push to open Silent pro dveře**
- **K přišroubování**

- K použití se závěsy se zavírací pružinou a s integrovaným tlumením
- Pro naložené, polonaložené i vložené dveře
- Také pro úhlové závěsy
- Velkorysý rozsah seřízení + 4 / - 2 mm
- Aktivační zdvih 1,4 mm
- Pracovní zdvih 45 mm
- délka x šířka x výška (mm): 155 x 60 x 32 (vpředu 22)
- Včetně 4 ks baterií AA
- Materiál: plast

Push to open Silent pro dveře

Sada obsahuje:
- 1 ks Push to open Silent
- 1 sáček s montážním materiálem
- 1 montážní návod

Barva	Obj. číslo	Bal.
antracit	**9 239 087**	1 sada
bílá	**9 239 088**	1 sada
šedá	**9 239 099**	1 sada

Vrtání

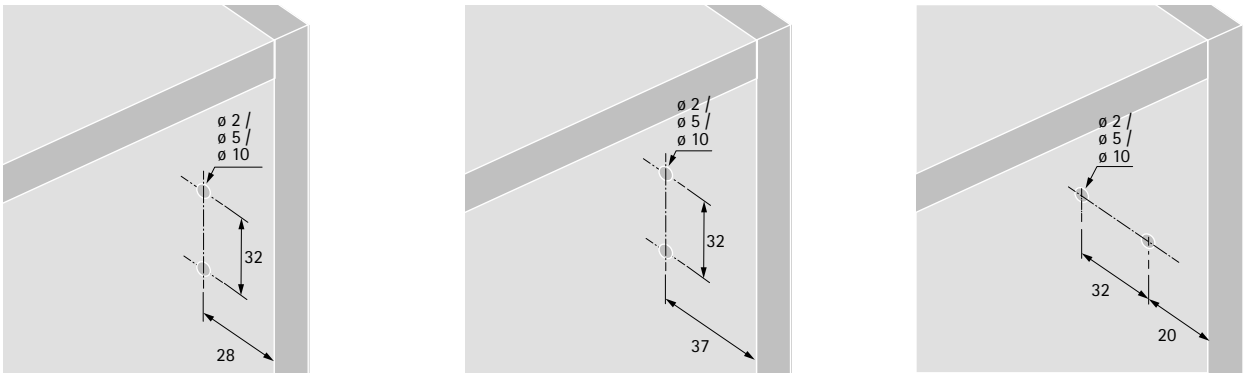

Počet Push to open Silent na jedny dveře

Uvedené údaje se vztahují k použití jednoho kusu Push to open Silent v kombinaci se závěsy Sensys.

Rozhodujícími faktory jsou:

- počet použitých závěsů
- rozměry dveří a rovněž
- hmotnost dveří.

Viz schéma.

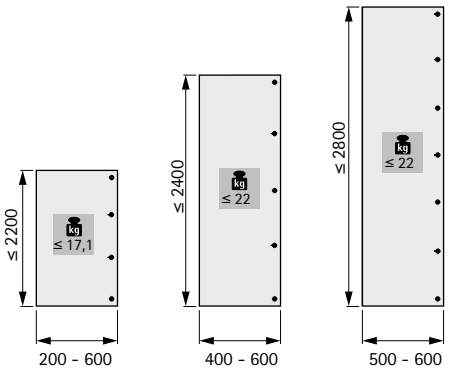

Bez úchytek, snadno a dobře:
Stačí jemné zatlačení na dveře a díky funkci Push to open se dveře pootevřou do polohy, aby bylo možno je uchopit zezadu. Dveře zůstanou pootevřené nebo se široce otevřou, záleží na použitém kování. Dveře zavřete opětovným zatlačením.

Designový nábytek bez úchytek:
Dveře bez úchytek jsou trend i budoucnost nábytku v obývacím pokoji i v kuchyni.

Rozmanité formáty dveří:
Push to open pro závěsy nabízí správné řešení pro každou velikost dveří.

Nabídněte více možností bez námahy:
Díky jednoduché montáži není třeba měnit výrobní postupy.

hettich.com/short/365364

Zjistěte více:
Inspiraci a další podrobnosti o výrobcích naleznete na našich webových stránkách.

Push to open pro závěsy
- Přehled sortimentu / technické porovnání 298 - 299
- Oblasti použití a doporučení pro aplikaci 300 - 301

Push to open Pin
- K přišroubování 302 - 303
- K zapuštění 304 - 305

Push to open Pin silný
- K přišroubování 306 - 307
- K zapuštění 308 - 309

Push to open Magnet
- K přišroubování 310 - 311
- K zapuštění 312 - 313

Příslušenství
- Push to open Lock k přišroubování / k zapuštění 314
- Dekorativní adaptér pro varianty Push to open k zapuštění 315
- Protikusy pro Push to open Magnet 316

Technické informace
- Montáž 300 - 301

	Push to open Pin	Push to open k zapuštění	Push to open Pin silný
Strana	302 - 303	304 - 305	306 - 307
Použití	▸ Závěsy s pružinou	▸ Závěsy s pružinou	▸ Závěsy s pružinou ▸ Pro použití např. v kombinaci s velmi vysokými nebo těžkými dveřmi
Typ naložení	▸ Naložené ▸ Polonaložené ▸ Vložené	▸ Naložené	▸ Naložené ▸ Polonaložené ▸ Vložené
Montáž	▸ K přišroubování	▸ K zapuštění	▸ K přišroubování
Materiál / barva	Plast ▸ Antracitový ▸ Světle šedý ▸ Bílý	Plast ▸ Antracitový ▸ Světle šedý ▸ Bílý	Plast ▸ Antracitový ▸ Světle šedý ▸ Bílý

Push to open Pin silný	Push to open Magnet	Push to open Magnet	Dekorativní adaptér
308 - 309	310 - 311	312 - 313	315
▸ Závěsy s pružinou ▸ Pro použití např. v kombinaci s velmi vysokými nebo těžkými dveřmi	▸ Pro závěsy bez zavírací pružiny	▸ Pro závěsy bez zavírací pružiny	▸ Závěsy s pružinou ▸ Závěsy bez zavírací pružiny
▸ Naložené	▸ Naložené ▸ Polonaložené ▸ Vložené	▸ Naložené	▸ Naložené ▸ Polonaložené ▸ Vložené (poloviční zdvih)
▸ K zapuštění	▸ K přišroubování	▸ K zapuštění	▸ K přišroubování
Plast ▸ Antracitový ▸ Světle šedý ▸ Bílý	Plast ▸ Antracitový ▸ Světle šedý ▸ Bílý	Plast ▸ Antracitový ▸ Světle šedý ▸ Bílý	Zinkový odlitek ▸ Niklovaný ▸ Černý obsidián

1 Konstrukce	2 Použití dveří	3 Funkce závěsu
Dveře jsou ze strany volně přístupné. Naložené (bez přilehlých konstrukčních částí) 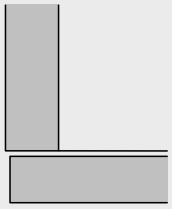	Uchopení dveří zezadu 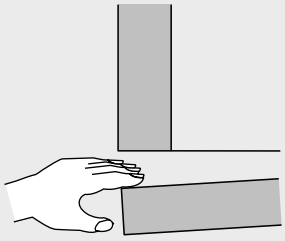	se zavírací pružinou
		bez zavírací pružiny
Dveře **nejsou** ze strany volně přístupné, jelikož k nim doléhá jiná konstrukční část. Naložené (např. přilehlý bok, další skříň) 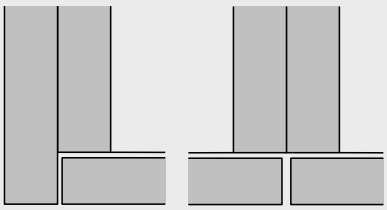	Uchopení dveří zezadu 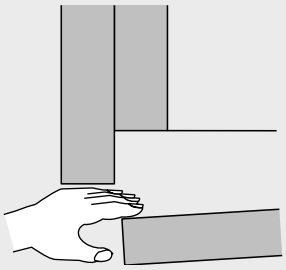	se zavírací pružinou
		bez zavírací pružiny
Polonaložené Vložené 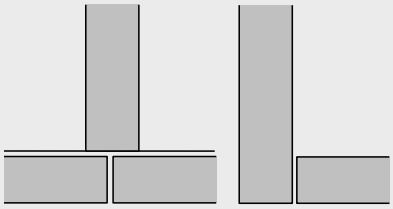	Uchopení dveří zboku 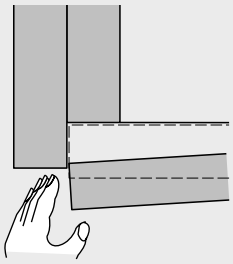	se zavírací pružinou
		bez zavírací pružiny

4 Prostor pro uchopení / plocha pro uchopení X		5 Doporučený výrobek
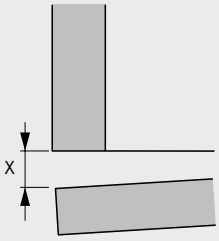	X = cca 37 mm	Push to open Pin dlouhý zdvih
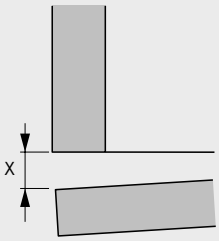	X = min. 14 mm Dveře na závěsech bez pružiny se otevřou více.	Push to open Magnet krátký zdvih
	X = min. 37 mm Dveře na závěsech bez pružiny se otevřou více.	Push to open Magnet dlouhý zdvih
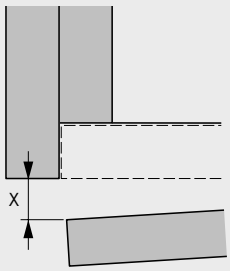	Pokud sousední dílec vyčnívá přede dveřmi, omezí prostor nebo plochu pro uchopení. Prostor pro uchopení X je definován jako délka zdvihu 37 mm mínus tloušťka dveří.	Push to open Pin dlouhý zdvih
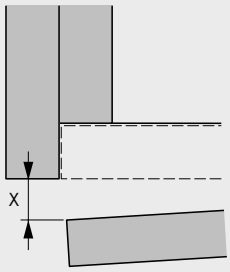	Pokud sousední dílec vyčnívá přede dveřmi, omezí prostor nebo plochu pro uchopení. Prostor pro uchopení X je definován jako délka zdvihu 37 mm mínus tloušťka dveří. Dveře na závěsech bez pružiny se otevřou více.	Push to open Magnet dlouhý zdvih
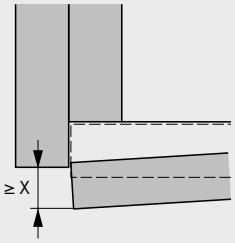	X = min. 14 mm Pokud sousední dílec vyčnívá přede dveřmi, omezí prostor nebo plochu pro uchopení X. Dveře na závěsech bez pružiny se otevřou více.	Push to open Magnet krátký zdvih

Systém Push to open pro otevírání dveří bez úchytek

- **Push to open Pin k přišroubování**
- **Pro závěsy se zavírací pružinou**

- Pro použití se závěsy se zavírací pružinou
- Pro naložené, polonaložené i vložené dveře
- Velkorysý rozsah seřízení 6 mm
- Aktivační zdvih 1,4 mm
- Plast

Push to open Pin

Sada obsahuje:
- 1 ks Push to open Pin
- 1 ks horní díl adaptéru
- 1 ks dolní díl adaptéru

Provedení	Obj. číslo / barva			Bal.
	bílá	**antracit**	**světle šedá**	
Krátký zdvih	**9 089 586**	**9 089 625**	**9 089 600**	25 sad
Dlouhý zdvih	**9 089 587**	**9 089 626**	**9 089 601**	25 sad

- **Push to open Pin k přišroubování**
- **Pro závěsy se zavírací pružinou**

Vrtání pro krátký zdvih, naložené nebo vložené dveře

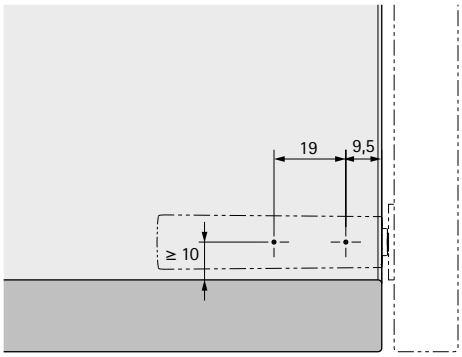

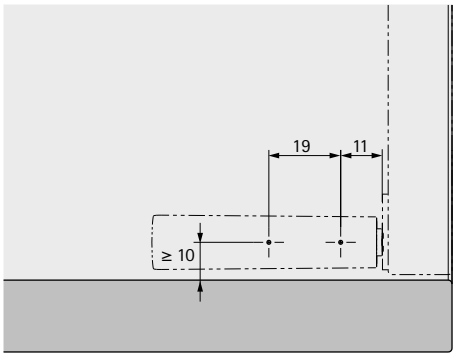

Vrtání pro dlouhý zdvih, naložené dveře nebo vložené dveře

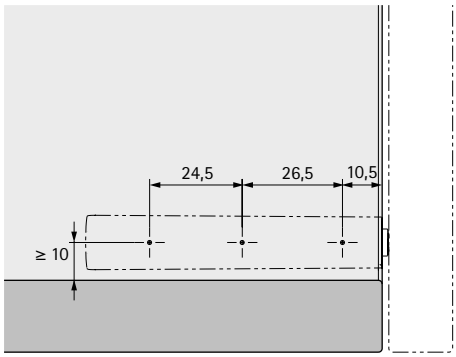

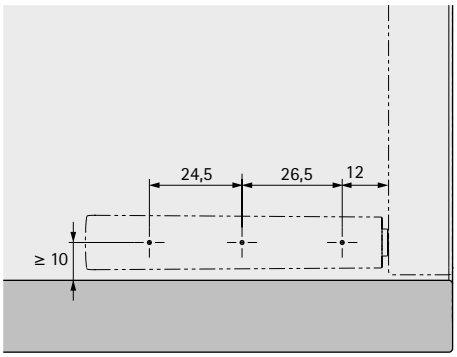

Upozornění

- Použití variant viz „Oblasti použití a doporučení pro aplikaci“ 300 - 301
- Montáž viz „Technické informace“ 300 - 301

hettich.com/short/a90639

Systém Push to open pro otevírání dveří bez úchytek

- **Push to open Pin k zapuštění**
- **Pro závěsy se zavírací pružinou**

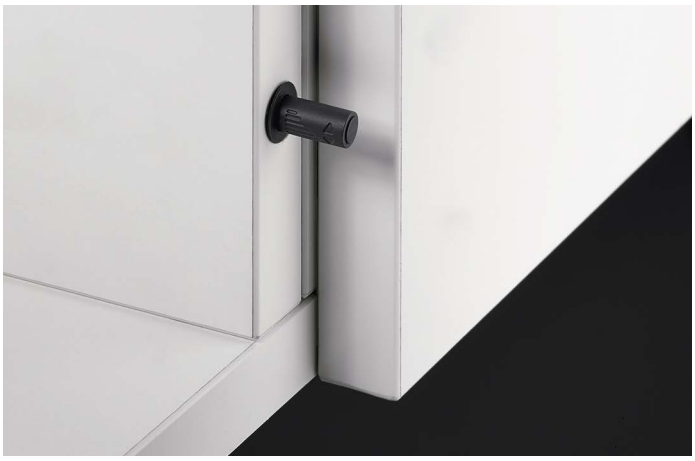

- Pro použití se závěsy se zavírací pružinou
- Pro naložené dveře
- Velkorysý rozsah seřízení 6 mm
- Aktivační zdvih 1,4 mm
- Plast

Push to open Pin

Provedení	Obj. číslo / barva			Bal.
	bílá	**antracit**	**světle šedá**	
Krátký zdvih	**9 089 588**	**9 089 627**	**9 089 602**	25 ks
Dlouhý zdvih	**9 089 589**	**9 089 628**	**9 089 603**	25 ks

- **Push to open Pin k zapuštění**
- **Pro závěsy se zavírací pružinou**

Vrtání pro krátký zdvih, naložené dveře

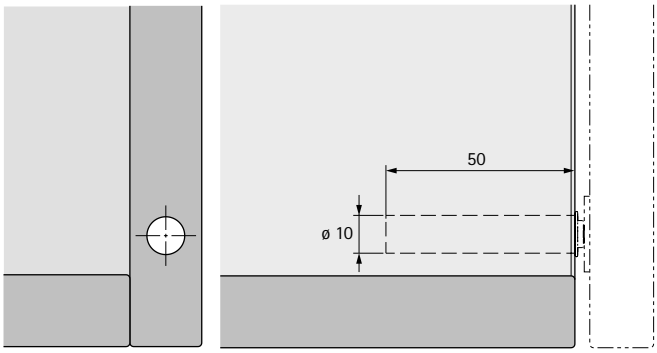

Vrtání pro dlouhý zdvih, naložené dveře

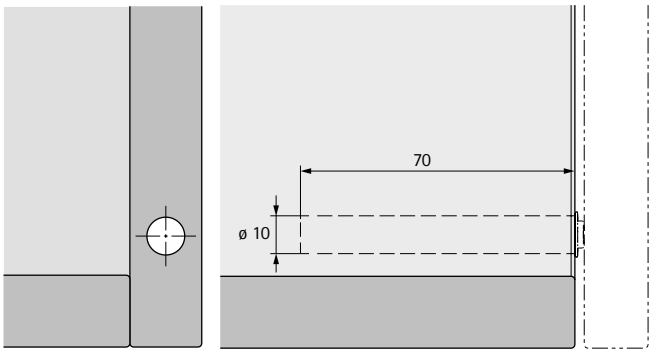

Upozornění

- Použití variant viz „Oblasti použití a doporučení pro aplikaci“ 300 - 301
- Montáž viz „Technické informace“ 300 - 301

hettich.com/short/69fd6a

Systém Push to open pro otevírání dveří bez úchytek

- **Push to open Pin silný k přišroubování**
- **Pro závěsy se zavírací pružinou**

- Pro použití se závěsy se zavírací pružinou
- Pro použití např. v kombinaci s velmi vysokými nebo těžkými dveřmi
- Pro naložené, polonaložené i vložené dveře
- Velkorysý rozsah seřízení 6 mm
- Aktivační zdvih 1,4 mm
- Plast

Push to open Pin silný

Sada obsahuje:
- 1 ks Push to open Pin silný
- 1 ks horní díl adaptéru
- 1 ks dolní díl adaptéru

Provedení	Obj. číslo / barva			Bal.
	bílá	**antracit**	**světle šedá**	
Krátký zdvih	**9 089 596**	**9 089 635**	**9 089 610**	25 sad
Dlouhý zdvih	**9 089 597**	**9 089 636**	**9 089 611**	25 sad

Systém Push to open pro otevírání dveří bez úchytek

- **Push to open Pin silný k přišroubování**
- **Pro závěsy se zavírací pružinou**

Vrtání pro krátký zdvih, naložené nebo vložené dveře

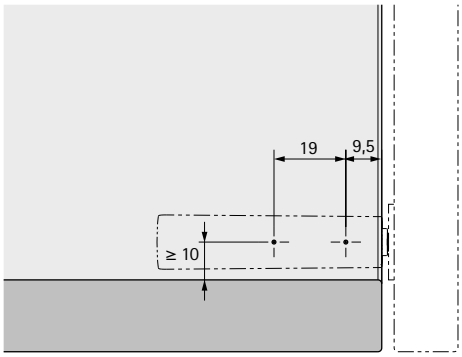

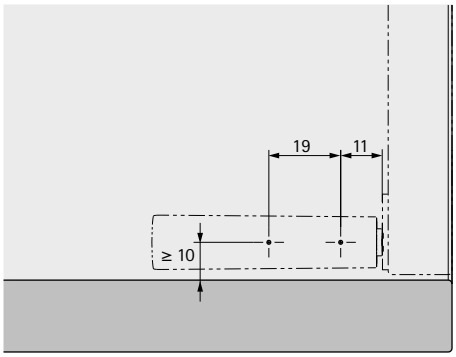

Vrtání pro dlouhý zdvih, naložené dveře nebo vložené dveře

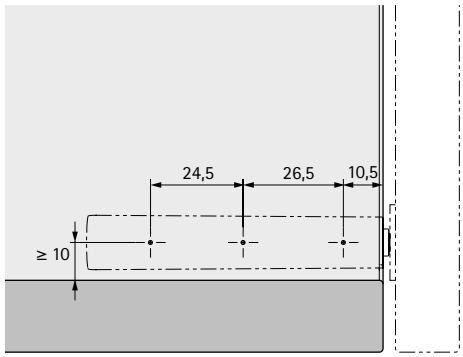

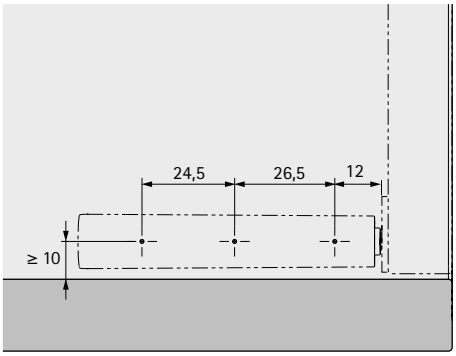

Upozornění

- Použití variant viz „Oblasti použití a doporučení pro aplikaci“ 300 - 301
- Montáž viz „Technické informace“ 300 - 301

hettich.com/short/0550e8

Systém Push to open pro otevírání dveří bez úchytek

- **Push to open Pin silný k zapuštění**
- **Pro závěsy se zavírací pružinou**

- Pro použití se závěsy se zavírací pružinou
- Pro použití např. v kombinaci s velmi vysokými nebo těžkými dveřmi
- Pouzdro je označeno červenou krytkou
- Pro naložené dveře
- Velkorysý rozsah seřízení 6 mm
- Aktivační zdvih 1,4 mm
- Plast

Push to open Pin silný

Provedení	Obj. číslo / barva			Bal.
	bílá	**antracit**	**světle šedá**	
Krátký zdvih	**9 089 598**	**9 089 637**	**9 089 612**	25 ks
Dlouhý zdvih	**9 089 599**	**9 089 638**	**9 089 613**	25 ks

- **Push to open Pin silný k zapuštění**
- **Pro závěsy se zavírací pružinou**

Vrtání pro krátký zdvih, naložené dveře

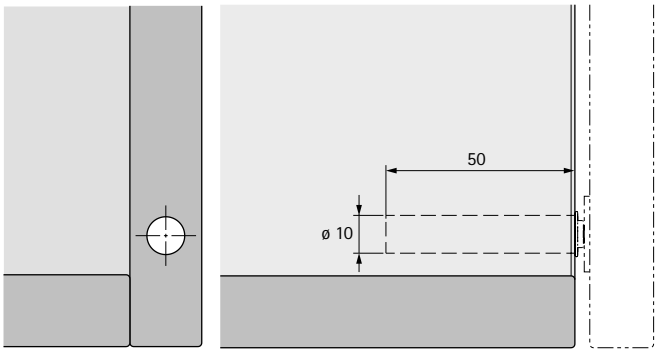

Vrtání pro dlouhý zdvih, naložené dveře

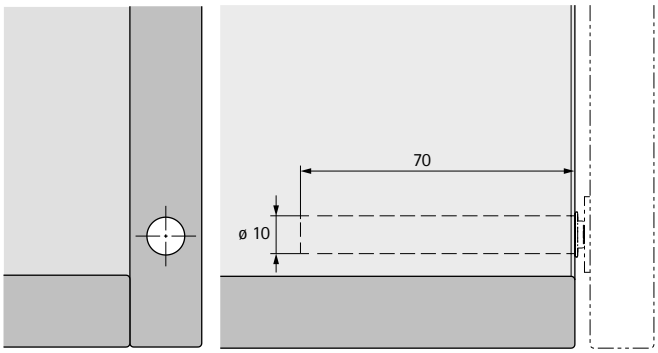

Upozornění

- Použití variant viz „Oblasti použití a doporučení pro aplikaci“ 300 - 301
- Montáž viz „Technické informace“ 300 - 301

hettich.com/short/545b59

Systém Push to open pro otevírání dveří bez úchytek

- **Push to open Magnet k přišroubování**
- **Pro závěsy bez zavírací pružiny**

- Pro použití závěsů bez zavírací pružiny
- Pro naložené, polonaložené i vložené dveře
- Velkorysý rozsah seřízení 6 mm
- Aktivační zdvih 1,4 mm
- Plast

Push to open Magnet

Sada obsahuje:
- 1 ks Push to open Magnet
- 1 ks horní díl adaptéru
- 1 ks dolní díl adaptéru
- 1 ks protikus k nalepení a přišroubování

Provedení	Obj. číslo / barva			Bal.
	bílá	**antracit**	**světle šedá**	
Krátký zdvih	**9 089 590**	**9 089 629**	**9 089 604**	25 sad
Dlouhý zdvih	**9 089 591**	**9 089 630**	**9 089 605**	25 sad

- **Push to open Magnet k přišroubování**
- **Pro závěsy bez zavírací pružiny**

Vrtání pro krátký zdvih, naložené nebo vložené dveře

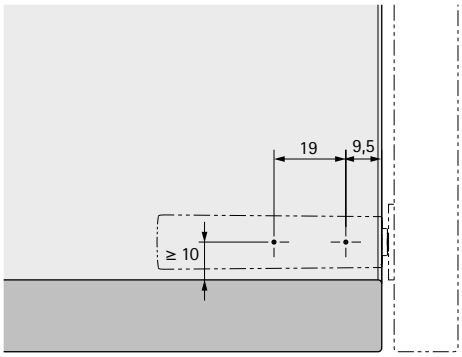

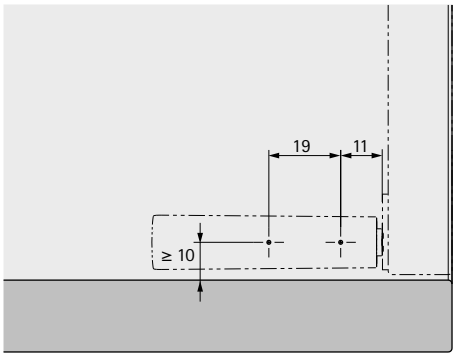

Vrtání pro dlouhý zdvih, naložené dveře nebo vložené dveře

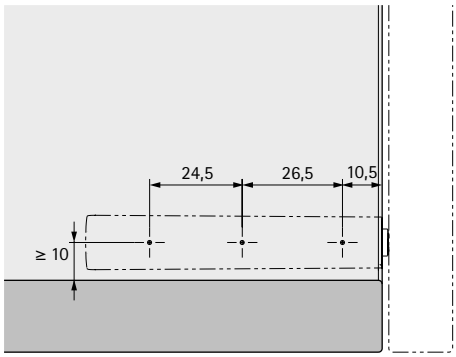

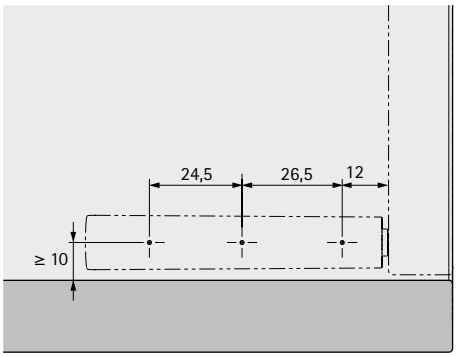

Upozornění

- Použití variant viz „Oblasti použití a doporučení pro aplikaci“ 300 - 301
- Montáž viz „Technické informace“ 300 - 301

hettich.com/short/3361c9

Systém Push to open pro otevírání dveří bez úchytek

- **Push to open Magnet k zapuštění**
- **Pro závěsy bez zavírací pružiny**

- Pro použití závěsů bez zavírací pružiny
- Pro naložené dveře
- Velkorysý rozsah seřízení 6 mm
- Aktivační zdvih 1,4 mm
- Plast

Push to open Magnet

Sada obsahuje:
- 1 ks Push to open Magnet
- 1 ks protikus k nalepení a přišroubování

Provedení	Obj. číslo / barva			Bal.
	bílá	**antracit**	**světle šedá**	
Krátký zdvih	**9 089 592**	**9 089 631**	**9 089 606**	25 sad
Dlouhý zdvih	**9 089 593**	**9 089 632**	**9 089 607**	25 sad

- **Push to open Magnet k zapuštění**
- **Pro závěsy bez zavírací pružiny**

Vrtání pro krátký zdvih, naložené dveře

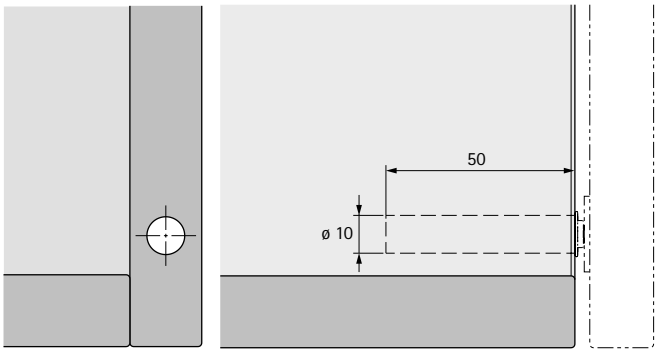

Vrtání pro dlouhý zdvih, naložené dveře

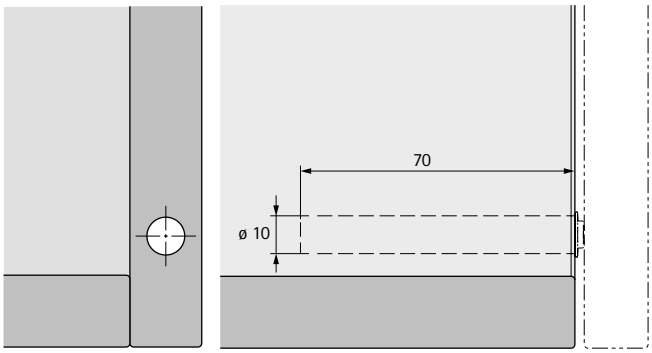

Upozornění

- Použití variant viz „Oblasti použití a doporučení pro aplikaci“ 300 - 301
- Montáž viz „Technické informace“ 300 - 301

hettich.com/short/cafcb6

- Volitelný magnet pro zajištění dveří v uzavřeném stavu bez funkce Push
- Pro použití např. v kombinaci s velmi vysokými nebo těžkými dveřmi a Push to open Magnet
- Pro naložené dveře
- Velkorysý rozsah seřízení 5 mm
- Plast

Push to open Lock

Sada obsahuje:
- 1 ks Push to open Lock
- 1 ks protikus k nalepení a přišroubování

Obj. číslo / barva			Bal.
bílá	**světle šedá**	**antracit**	
9 089 595	**9 089 609**	**9 089 634**	25 sad

Vrtání pro Push to open Lock k zapuštění

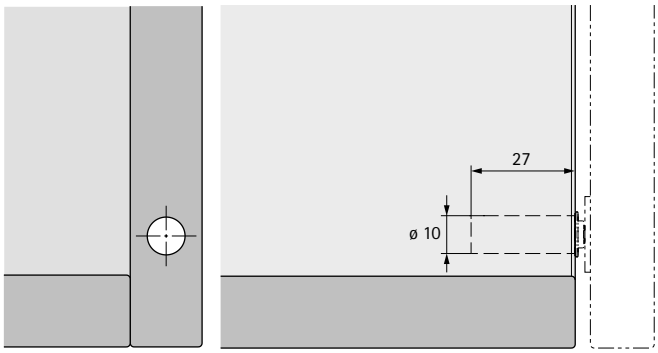

hettich.com/short/6a3e07

Seřízení Push to open Lock

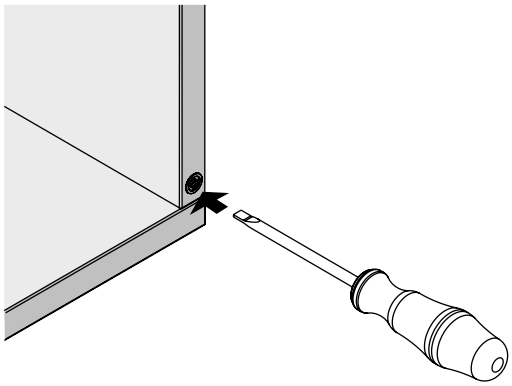

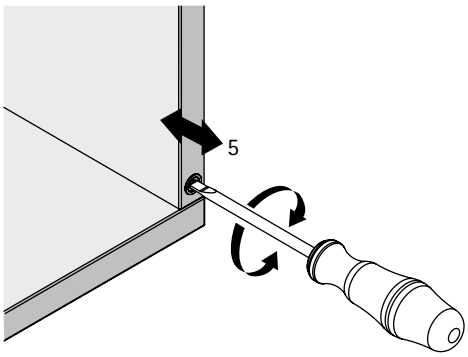

- Kvalitní dekorativní adaptér pro prémiový vzhled nábytku
- Pro kombinaci s variantami Push to open Pin a Push to open Magnet k zapuštění
- Push to open k zapuštění je třeba objednat zvlášť
- Pro naložené, polonaložené i vložené dveře
- Upevňovací adaptér: plast antracitový
- Pouzdro: zinkový odlitek

Dekorativní adaptér

Sada obsahuje:
- 1 ks upevňovací těleso
- 1 ks dekorativní adaptér

Povrchová úprava	Obj. číslo	Bal.
černý obsidián	**9 089 566**	25 sad
niklováno	**9 089 633**	25 sad

Vrtání pro upevňovací těleso pro naložené nebo vložené dveře s Push to open Pin

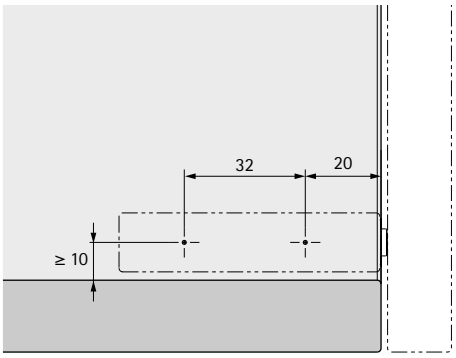

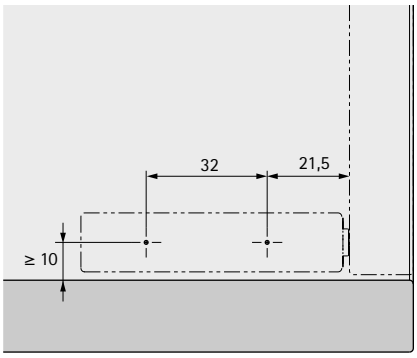

Vrtání pro upevňovací těleso pro naložené nebo vložené dveře s Push to open Magnet

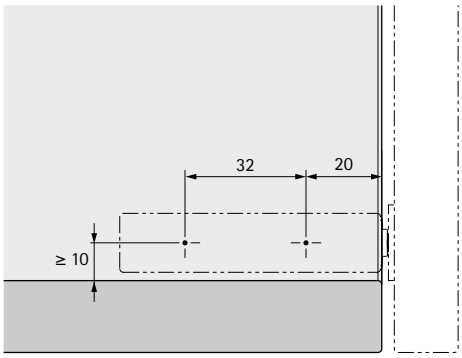

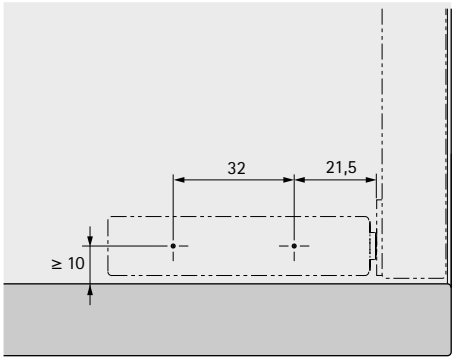

Protikus k nalepení a přišroubování

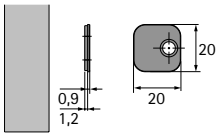

- Samolepicí provedení
- Upevňovací otvor pro volitelný vrut se zápustnou hlavou ø 3 mm
- Protikus je součástí balení všech výrobků **Push to open Magnet** a **Push to open Lock**
- Ocel

Obj. číslo	Bal.
9 090 869	100 ks

Protikus k přišroubování

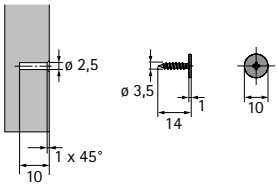

- Pro otvor ø 2,5 x 10 mm
- Křížová hlava PZ 1
- Ocel niklovaná

Obj. číslo	Bal.
9 090 845	100 ks

Protikus k zalisování

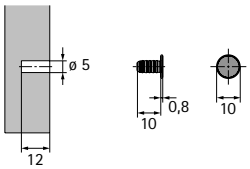

- Pro otvor ø 5 x 12 mm
- Ocel niklovaná

Obj. číslo	Bal.
9 090 846	100 ks

Upevňovací vrut

- Zápustná hlava
- Křížová hlava PZ2
- Ocel niklovaná
- ø 3,5 x 16 mm

Obj. číslo	Bal.
0 071 925	200 ks

hettich.com/short/3a2fab

Otvírání de luxe:
Easys Vám umožní vyrábět nábytek zcela bez úchytek. Mírným zatlačením na dveře se spustí elektromechanické otvírání. Dveře se automaticky zavřou v průběhu 4 až 8 vteřin. Zcela bez nebezpečí přiskřípnutí, vaše prsty jsou v bezpečí.

Velká výhoda: kování je vysoké pouze 22 mm – to je nejmenší výška ze všech systémů, které jsou na trhu. Využijte Easys pro design nábytku důsledně bez úchytek.

Design kompletně bez úchytek:
Bezúchytkový design fascinuje čistými liniemi a velkými plochami.

Elegantní a štíhlá vestavba:
Easys nabízí nejmenší vestavnou výšku na trhu - pouhých 22 mm.

Bezpečné otvírání a zavírání:
Inteligentní řídicí jednotka zabraňuje nechtěnému otevření. K zavírání není třeba elektřina.

hettich.com/short/5c6a5c

Zjistěte více:
Inspiraci a další podrobnosti o výrobcích naleznete na našich webových stránkách.

Elektromechanický systém otvírání Easys

- **Pro chladničky**
- **K přišroubování**

- Elektromechanický systém otvírání pro chladničky
- Kvalita v souladu s EN 15570, úroveň 3
- Pro montáž do korpusu s vestavnou chladničkou (šířka 500 - 600 mm)
- Upevnění pomocí vrutů

Easys pro chladničky

Sada obsahuje:
- 1 ks Easys hlavní jednotka
- 3 ks distanční díl
- 1 ks napájecí zdroj
- 1 ks napájecí kabel
- 2 ks vrtací šablona
- 1 ks krycí lišta
- 2 ks krycí objímka
- 1 ks protikus
- 4 ks doraz
- 7 ks vrut ø 3,5 x 30 mm

Provedení	Obj. číslo	Bal.
včetně napájecího kabelu typ C: verze pro Evropu	**9 210 848**	1 sada
včetně napájecího kabelu typ G: verze pro Velkou Británii	**9 211 902**	1 sada

Vrtání

Montážní video:
www.hettich.com/short/13d76d

Vrtání pro levé dveře lednicové skříně

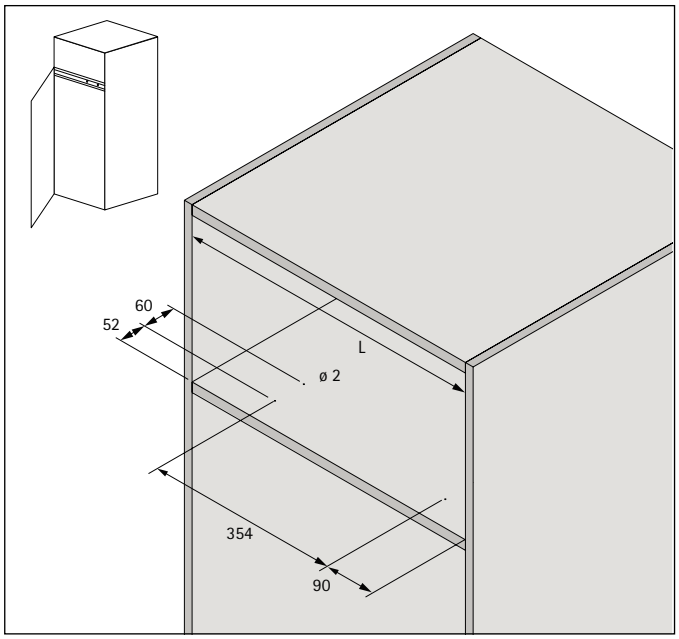
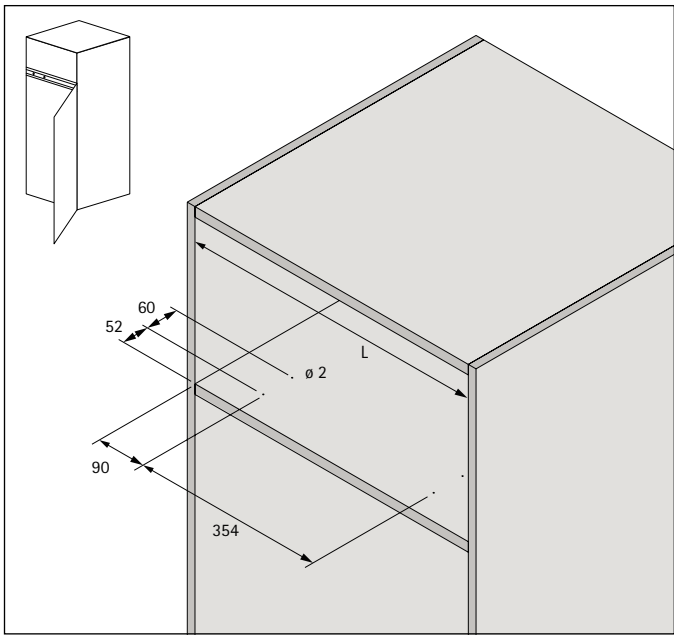
Vrtání pro pravé dveře lednicové skříně