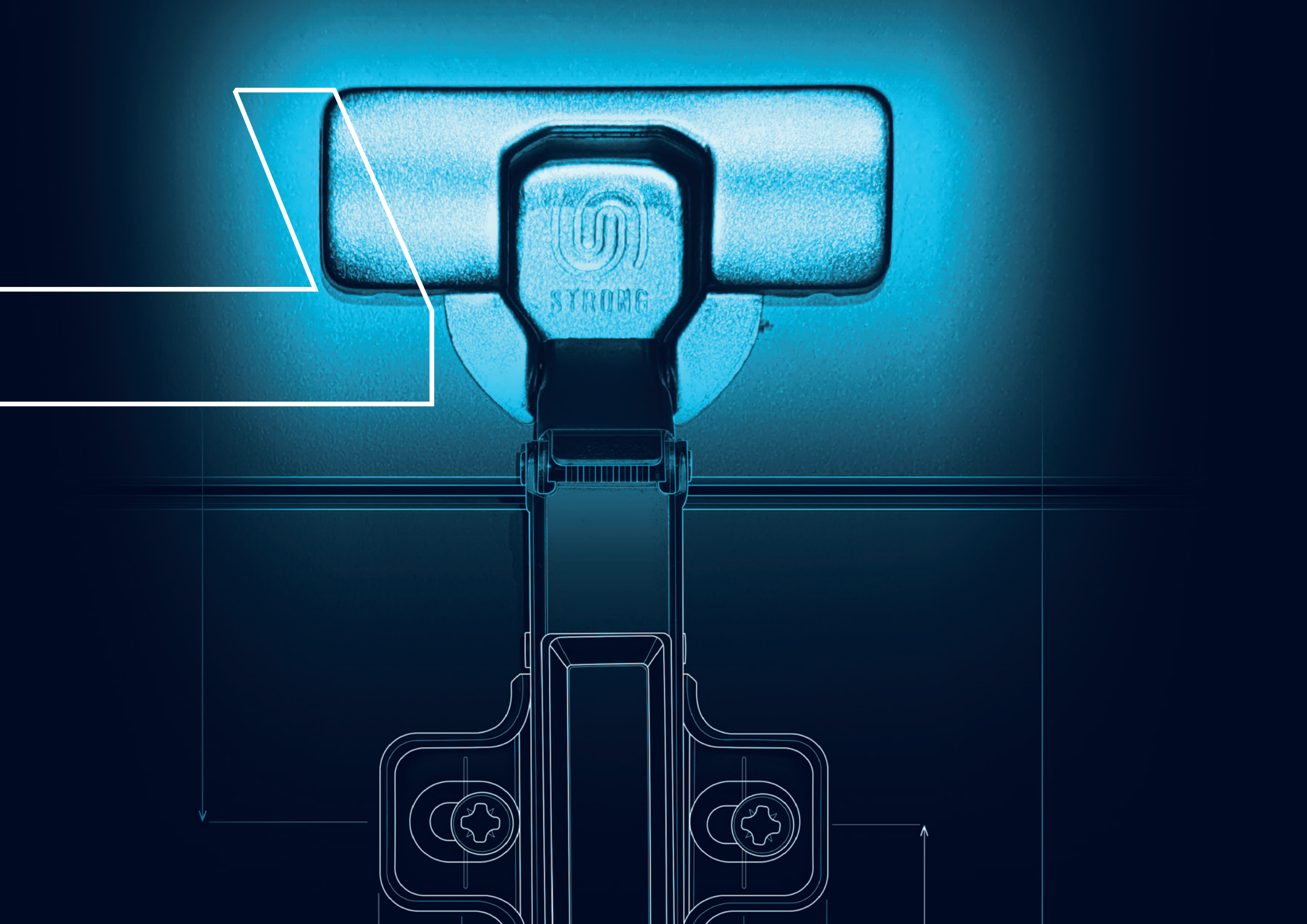
STRONG

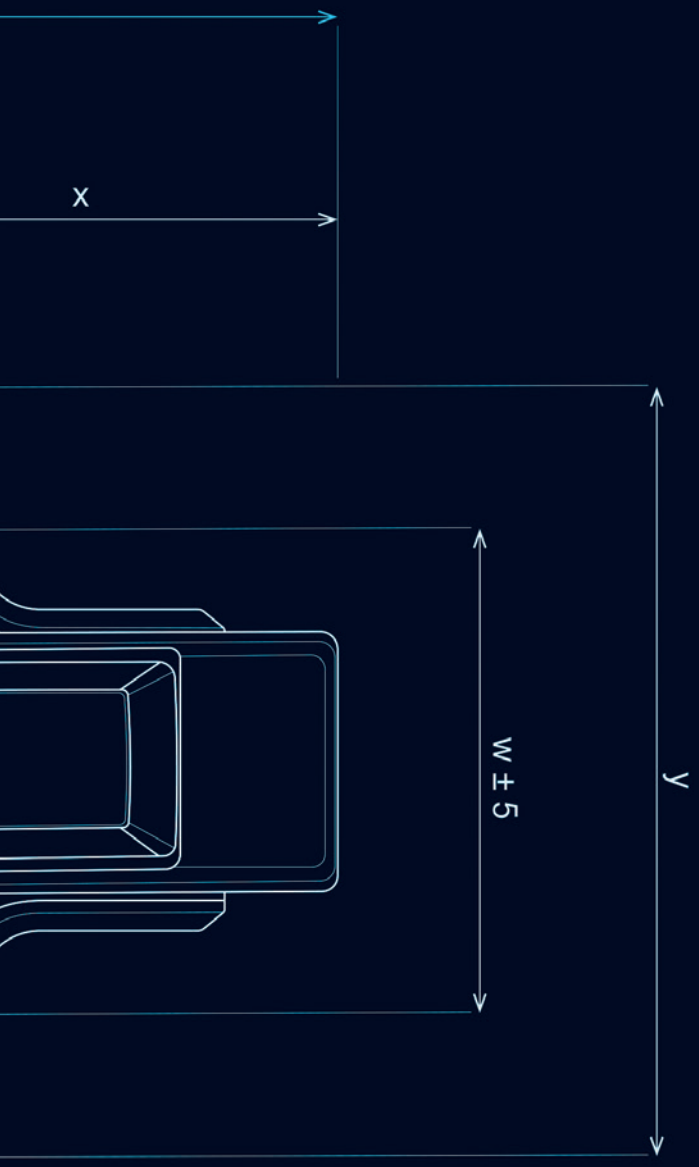


# nábytkové závěsy

## PORADENSTVÍ

Nevíte si rady s výběrem kování nebo s montáží?
Zavolejte na číslo +420 596 223 455 nebo napište na adresu help@demos-trade.com a my vám rádi poradíme.

## MATERIÁL PRO VÝROBU DVÍŘEK

Materiál na výrobu dveří a korpusu společně s kováním?
Není nic snazšího, než obojí objednat u nás.

## KOMPLETNÍ KORPUSY

Máte skvělou zakázku, ale bojujete s časem, prostorem v dílně či s jinými překážkami? Neklesejte na duchu! Nabízíme vám náš prostor, stroje i čas - potřebné korpusy pro vás vyrobíme na míru.

## PORTÁL

Zákaznický portál k nakupování, přehledu objednávek, zadávání zakázek, formátování a ověření jejich stavu.
Zároveň informace o skladových zásobách, vašich cenách a mnoho dalšího na jednom místě.

## UKÁZKY NA VZORKOVNÁCH

Zástupci drátěného programu potřebují dost místa pro vystavení a u nás ho máme. Přijďte se podívat sami nebo k nám na vzorkovnu pošlete své zákazníky. My jim vše předvedeme a také poradíme s výběrem.

## DOPRAVA AŽ K VÁM

Veškeré objednávky doručíme do vašich rukou již následující den.

# obsah


| | | | |
|---|---|---|---|
| **Obsah podle značky:** | | | Strong 01.5<br>Blum 01.19<br>Hettich 01.45 |
| | **k naklapnutí**<br>**k nasunutí**<br>**černé** | **naložené** | Strong 01.8; 01.11<br>Blum 01.23; 01.27; 01.43<br>Hettich 01.49; 01.51; 01.63<br>Strong 01.15<br>Blum 01.43<br>Hettich 01.69<br>Blum 01.33<br>Hettich 01.51 |
| | **k naklapnutí**<br>**k nasunutí**<br>**černé** | **polonaložené** | Strong 01.8; 01.11<br>Blum 01.23; 01.27; 01.43<br>Hettich 01.49; 01.51; 01.63<br>Strong 01.15<br>Blum 01.43<br>Hettich 01.69<br>Blum 01.33<br>Hettich 01.51 |
| | **k naklapnutí**<br>**k nasunutí**<br>**černé** | **vložené** | Strong 01.9; 01.12<br>Blum 01.23; 01.27; 01.43<br>Hettich 01.49; 01.51; 01.63<br>Strong 01.15<br>Blum 01.43<br>Hettich 01.55<br>Blum 01.33<br>Hettich 01.51 |
| | **k naklapnutí** | **k naklapnutí** | Strong 01.13<br>Blum 01.40<br>Hettich 01.55 |
| 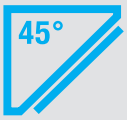 | **k naklapnutí** | **k naklapnutí** | Strong 01.9; 01.13<br>Blum 01.40<br>Hettich 01.55 |

# obsah

| | | | | |
|---|---|---|---|---|
| | k naklapnutí | 90° (slepý úhel) | Strong<br>Blum<br>Hettich | 01.10; 01.13<br>01.24<br>01.55 |
| | k naklapnutí | 155°/165° (bez přesahu do vnitřního prostoru skříňky) | Strong<br>Blum | 01.9; 01.12<br>01.28 |
| | k naklapnutí | 165° | Strong<br>Blum<br>Hettich | 01.9; 01.12<br>01.34<br>01.53 |
| | k nasunutí | záves pro skříňku s vestavěnou lednicí | Blum<br>Hettich | 01.29<br>01.66 |
| | k naklapnutí | závěsy pro tenké materiály | Blum<br>Hettich | 01.25<br>01.52 |
| | k naklapnutí | závěsy pro silné dveře | Blum<br>Hettich | 01.27<br>01.52; 01.63 |
| | k naklapnutí | závěsy pro skleněné dvířka | Strong<br>Blum<br>Hettich | 01.14<br>01.31<br>01.68 |
| AL | k naklapnutí | závěsy pro tenké ALU rámečky | Strong<br>Blum<br>Hettich | 01.10<br>01.30<br>01.55 |
| | | mechanismy pro bezúchytkové otvírání | Strong<br>Blum<br>Hettich | 01.7; 01.17<br>01.36<br>01.57; 01.62 |

# obsah

| | | | |
|---|---|---|---|
| **naložený** | **k naklapnutí** | s tlumením<br>bez tlumení<br>bez pružiny | **S5: 01.8; S3: 01.11**<br>**S5: 01.8; S3: 01.11**<br>**S3: 01.11** |
| | **k nasunutí** | s tlumením<br>bez tlumení | **S3: 01.15**<br>**S3: 01.15** |
| **polonaložený** | **k naklapnutí** | s tlumením<br>bez tlumení<br>bez pružiny | **S5: 01.8; S3: 01.11**<br>**S5: 01.8; S3: 01.11**<br>**S3: 01.11** |
| | **k nasunutí** | bez tlumení | **S3: 01.15** |
| **vložený** | **k naklapnutí** | s tlumením<br>bez tlumení<br>bez pružiny | **S5: 01.9; S3: 01.12**<br>**S5: 01.9; S3: 01.12**<br>**S3: 01.12** |
| | **k nasunutí** | bez tlumení | **S3: 01.15** |
| | **30°** | s tlumením<br>bez tlumení<br>bez pružiny | **S3: 01.13**<br>**S3: 01.13**<br>**S3: 01.13** |
| | **45°** | s tlumením<br>bez tlumení | **S5: 01.9; S3: 01.13**<br>**S3: 01.13** |

# obsah


| | | | |
|---|---|---|---|
| | **závěsy na vrtaná skleněná dvířka** | s tlumením | **S3: 01.14** |
| 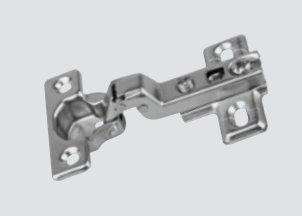 | **Mini závěsy** | bez tlumení | **S3: 01.16** |
| | **90° (slepý úhel)** | s tlumením<br>bez tlumení<br>bez pružiny | **S5: 01.10; S3: 01.13**<br>**S3: 01.13**<br>**S3: 01.13** |
| 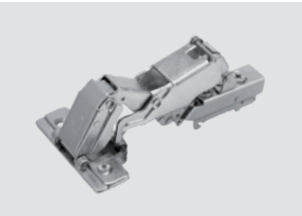 | **155° (bez přesahu do vnitřního prostoru skříňky)** | s tlumením<br>bez tlumení<br>bez pružiny | **S5: 01.9; S3: 01.12**<br>**S3: 01.12**<br>**S3: 01.12** |
| | **155°/165° (naložený, polonaložený a vložený)** | s tlumením<br>bez tlumení<br>bez pružiny | **S5: 01.9; S3: 01.12** |
| | **závěsy pro tenké ALU rámečky** | s tlumením | **01.10** |
| | **mechanismy pro bezúchytkové otvírání** | | **01.7**<br>**01.17** |

# StrongHinges mechanismus pro bezúchytkové otvírání s tlumeným dovřením

## Smootis

- bezúchytkové otvírání,
- tlumení při zavírání,
- to vše v kombinaci se závěsy s pružinou (bez tlumení)

**Výrobek získal certifikace TÜV, SGS, UKAS na 60.000 cyklů**

- Dveře se pootevřou zatlačením na jejich plochu, optimálně co nejblíže místu s mechanismem.
- Ten samý mechanismus pohyb dveří při zavření dotlumí.
- Pro co nejlepší spuštění lze nastavit vysunutí zavřeného mechanismu o +5 mm.
- Snadná montáž 4 vruty.

Doporučujeme montáž co nejblíže středu dveří ve vzdálenosti:

- pro korpus do šířky 450 mm - co nejdále od závěsů,
- pro korpus šířky vetší než 450 mm (max. 600 mm) - 450 mm od závěsů.

- Mechanismus se pak překryje krytkou pro čistý vzhled.
- Díky svým rozměrům nezabírá ve skříňce příliš místa

## Bílý

| kód | model | popis |
|---|---|---|
| **513983** | light | 2 závěsy s pružinou a dveře o váze 4-6 kg |
| **513984** | standard | 4 závěsy s pružinou a dveře o váze 12-17 kg |
| **513985** | heavy | 5 závěsů s pružinou a dveře o váze 17-22 kg |

## Světle šedý

| kód | model | popis |
|---|---|---|
| **506462** | light | 2 závěsy s pružinou a dveře o váze 4-6 kg |
| **506463** | standard | 4 závěsy s pružinou a dveře o váze 12-17 kg |
| **506464** | heavy | 5 závěsů s pružinou a dveře o váze 17-22 kg |

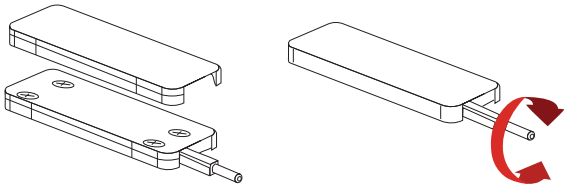

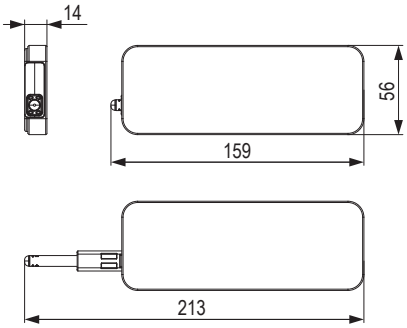

# StrongHinges S5 k naklapnutí na podložku

## S5 komplety závěs + podložka

| popis | závěs s tlumením + podložka | | | závěs bez tlumení + podložka | | |
|---|---|---|---|---|---|---|
| | H0 vrut | H0 eurošroub | H0 vrut+excentr | H0 vrut | H0 eurošroub | H0 vrut+excentr |
| naložený | **549320** | **549321** | **549322** | **549317** | **549318** | **549319** |
| vložený | **549323** | **549324** | **549325** | **550636** | **550637** | **550638** |
| polonaložený | **549607** | **549608** | **549609** | **549604** | **549605** | **549606** |

## Naložený

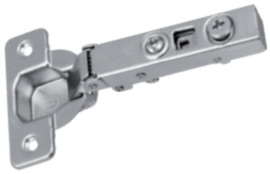

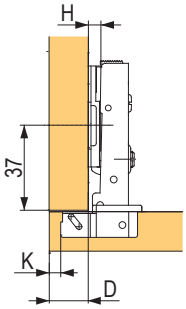


**D=K+11-H**

- možné seřízení D je ±3 mm
- min./max. použitelná tl. dvířek pro daný pant

| kód | popis |
|---|---|
| **92580T** | s tlumením |
| **198818** | bez tlumení [1] |

[1] vhodné k použití spolu se závěsem 92580T (pro malá dvířka)

- úhel otevření 110°

doporučené podložky H0: vrut s excentrem 92594T, vrut 92590T, s eurovruty 92591T, ostatní podložky na str. 01.10

## Naložený – sada s podložkou a krytkami

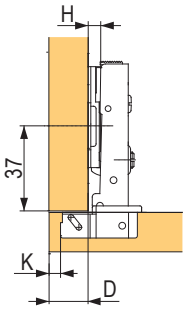


**D=K+11-H**

- možné seřízení D je ±3 mm
- min./max. použitelná tl. dvířek pro daný pant

| kód | popis |
|---|---|
| **127781** | s předmontovanou podložkou H0, s krytkou misky a ramínka |

- jednotlivé sady balené samostatně v sáčku

## Naložený – sada s podložkou a krytkami (vyrobeno z nerezové oceli)

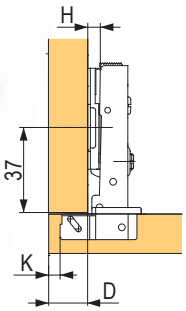


**D=K+11-H**

- min./max. použitelná tl. dvířek pro daný pant

| kód | popis |
|---|---|
| **405459** | s podložkou H0 s exc., krytkami misky a ramínka, 4 ks vrutů |

- jednotlivé sady balené samostatně v sáčku

## Polonaložený

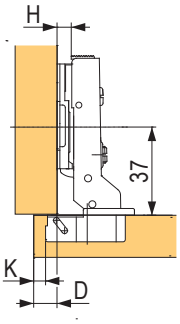


**D=K+1-H**

- možné seřízení D je ±3 mm
- min./max. použitelná tl. dvířek pro daný pant

| kód | popis |
|---|---|
| **92581T** | s integrovaným tlumením |
| **198819** | bez tlumení [1] |

[1] vhodné k použití spolu se závěsem 92581T (pro malá dvířka)

- úhel otevření 110°

doporučené podložky H0: vrut s excentrem 92594T, vrut 92590T, s eurovruty 92591T, ostatní podložky na 01.10

# StrongHinges S5 k naklapnutí na podložku

## Vložený

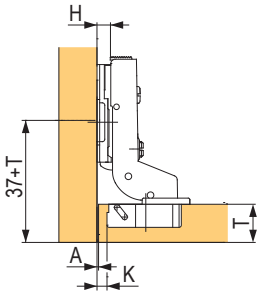


**A=(6-K)+(H+2)**

- možné seřízení A je ±3 mm
- min./max. použitelná tl. dvířek pro daný pant

| kód | popis |
|---|---|
| **92582T** | s integrovaným tlumením |
| **198820** | bez tlumení [1] |

[1] vhodné k použití spolu se závěsem 92582T (pro malá dvířka)

- úhel otevření 110°

doporučené podložky H2: vrut 92592T, s eurovruty 92593T, ostatní podložky na str. 01.10

## Naložený 155° pro skříňky s vnitřními zásuvkami

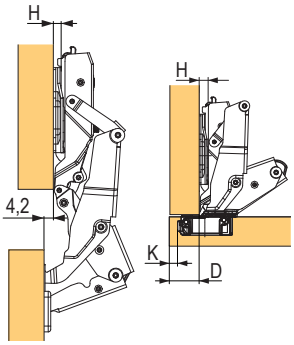


**D=K+6-H**

- možné seřízení D je ±5 mm
- min./max. použitelná tl. dvířek pro daný pant

| kód | popis |
|---|---|
| **354224** | s integrovaným tlumením |

- při úhlu otevření 90° dveře nezasahují do vnitřního prostoru korpusu (nepřekážejí tak vysunutí vnitřních zásuvek)

doporučené podložky H0: vrut s excentrem 92594T, vrut 92590T, s eurovruty 92591T, ostatní podložky na str. 01.10

## Naložený 165°

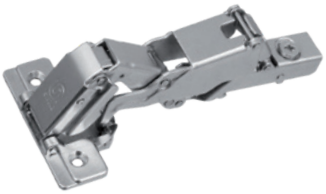

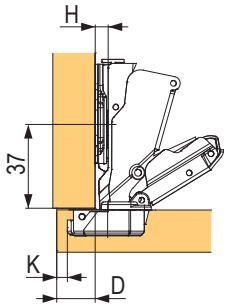


**D=K+11-H**

- možné seřízení D je ±3 mm
- min./max. použitelná tl. dvířek pro daný pant

| kód | popis |
|---|---|
| **205543** | s integrovaným tlumením |

doporučené podložky H0: vrut s excentrem 92594T, vrut 92590T, s eurovruty 92591T, ostatní podložky na str. 01.10

## Vložený 165°

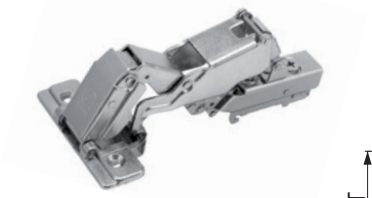

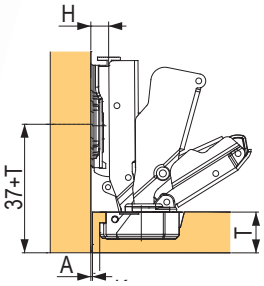


**A=(6-K)+(H-2)**

- možné seřízení A ±2 mm
- min./max. použitelná tl. dvířek pro daný pant

| kód | popis |
|---|---|
| **191109** | s integrovaným tlumením |

doporučené podložky H2: vrut 92592T, s eurovruty 92593T, ostatní podložky na str. 01.10

## Naložený 45°

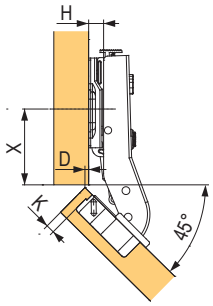


**X=37-(K-3) / D=(K-3)-H**

- možné seřízení D je ±3 mm
- min./max. použitelná tl. dvířek pro daný pant

| kód | popis |
|---|---|
| **92583T** | s integrovaným tlumením |

- doporučené podložky H0: vrut s excentrem 92594T, vrut92590T, s eurovruty 92591T

ostatní podložky na str. 01.10

# StrongHinges S5 k naklapnutí na podložku

## Příložný 90°

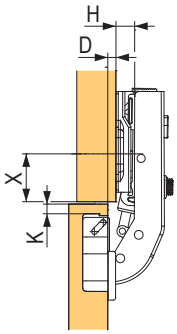


**X=20-(K-3) / D=(K-3)-H**

- možné seřízení D je ±3 mm
- min./max. použitelná tl. dvířek pro daný pant

| kód | popis |
|---|---|
| **191110** | s integrovaným tlumením |

- doporučené podložky H0: vrut s excentrem 92594T, vrut92590T, s eurovruty 92591T

ostatní podložky na str. 01.10

## Naložený pro ALU rámeček

**D=K+11-H**

- možné seřízení D je ±3 mm
- min./max. použitelná tl. dvířek pro daný pant

| kód | popis |
|---|---|
| **92584T** | s integrovaným tlumením |

- doporučené podložky H0: vrut s excentrem 92594T, vrut 92590T, s eurovruty 92591T

ostatní podložky na str. 01.10

- úhel otevření 110°

## Podložky

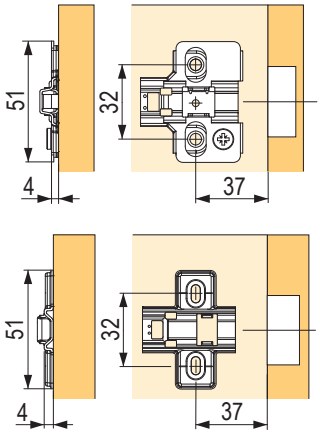


## Krytky

Krytku je možné potisknout libovolným logem.

| kód | popis |
|---|---|
| **92596T** | krytka misky závěsu |
| **92597T** | krytka ramínka naloženého závěsu |

- krytku ramínka si můžete nechat potisknout (logo, obrázek, text...)

pouze k závěsům ze str. 01.13 - 01.15

## H0

| kód | popis |
|---|---|
| **92594T** | s excentrem, na vrut |
| **92590T** | na vrut |
| **92591T** | s eurovruty |

## H2

| kód | popis |
|---|---|
| **397954** | s excentrem, na vrut |
| **92592T** | na vrut |
| **92593T** | s eurovruty |

## H4

| kód | popis |
|---|---|
| **206011** | na vrut |

# StrongHinges S3 k naklapnutí na podložku

## S3 komplety závěs + podložka

| popis | závěs bez tlumení | | | závěs s tlumením | | | závěs bez pružiny | | |
|---|---|---|---|---|---|---|---|---|---|
| | podložka H0 vrut | podložka H0 eurošroub | podložka H0 vrut+excentr | podložka H0 vrut | podložka H0 eurošroub | podložka H0 vrut+excentr | podložka H0 vrut | podložka H0 eurošroub | podložka H0 vrut+excentr |
| naložený | **549625** | **549626** | **549624** | **549622** | **549623** | **549621** | **549628** | **549629** | **549627** |
| vložený | **549643** | **549644** | **549642** | **549640** | **549641** | **549639** | **549646** | **549647** | **549645** |
| polonaložený | **549634** | **549635** | **549633** | **549631** | **549632** | **549630** | **549637** | **549638** | **549636** |

## Naložený s excentrem

verze s hmoždinkou

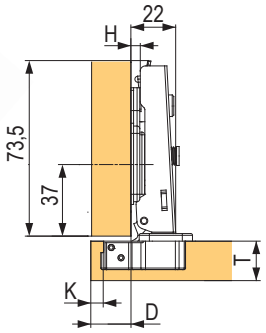


**D=K+10-H**

- možné seřízení D ±4 mm
- min./max. použitelná tl. dvířek pro daný pant

| kód | popis |
|---|---|
| **350827** | s tlumením, na vrut |
| **350834** | bez tlumení, na vrut |
| **387304** | s tlumením, s hmoždinkami o pr. 10 mm |
| **350837** | bez pružiny [1], na vrut |
| **387311** | k zalisování, hmoždinka pr. 10 mm |
| **350840** | bez tlumení, bez excentru, na vrut |

[1] mechanizmy pro bezúchytkové otevírání najdete na str. 01.23 - 01.24

- úhel otevření 110°
- doporučené podložky H0: vrut s excentrem 315856, vrut 92596, s eurovruty 92597

ostatní podložky na str. 01.14

## Polonaložený s excentrem

350828

| kód | popis |
|---|---|
| **350828** | s tlumením, na vrut |
| **350835** | bez tlumení, na vrut |
| **350838** | bez pružiny [1], na vrut |

- doporučené podložky H0: vrut s excentrem 315856, vrut 92596, s eurovruty 92597
- úhel otevření 110°

ostatní podložky na str. 01.14

[1] mechanizmy pro bezúchytkové otevírání najdete na str. 01.23 - 01.24

## Naložený - sady s předmontovanou podložkou

350832

**[1] sada obsahuje:**

- 2 ks závěsů s předmontovanými podložkami
- 2 ks krytek misky
- 2 ks krytek ramínka
- 8 ks vrutů

| kód | popis |
|---|---|
| **350830** | s podložkou H0 na vrut |
| **350831** | s podložkou H0 s eurovruty |
| **350832** | s podložkou H0 s exc., s krytkami misky a ramínka [1] |

# StrongHinges S3 k naklapnutí na podložku

## Vložený s excentrem

verze s hmoždinkou

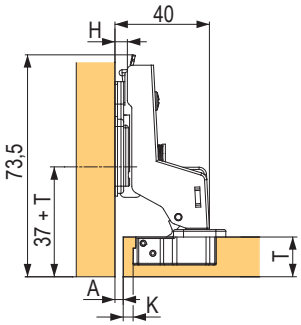


**A=(6-K)+(H+2)**

- možné seřízení A je ±4 mm
- min./max. použitelná tl. dvířek pro daný pant

| kód | popis |
|---|---|
| **350829** | s tlumením, na vrut |
| **387310** | s tlumením, s hmoždinkami o pr. 10 mm |
| **350836** | bez tlumení, na vrut |
| **350839** | bez pružiny [1], na vrut |

- doporučené podložky H2: vrut s excentrem 350868, vrut 92598, s eurovruty 92599
- úhel otevření 110°

ostatní podložky na str. 01.14
[1] mechanizmy pro bezúchytkové otevírání najdete na str. 01.17 - 18

## Naložený 155° pro skříňky s vnitřními zásuvkami

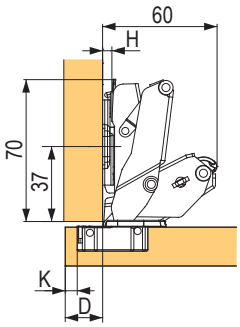


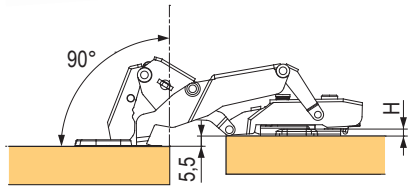


**D=K+10-H**

- možné seřízení D je ±4 mm
- min./max. použitelná tl. dvířek pro daný pant

| kód | popis |
|---|---|
| **350849** | s tlumením |
| **350852** | bez tlumení |
| **350853** | bez pružiny [1] |

- doporučené podložky H0: vrut s excentrem 315856, vrut 92596, s eurovruty 92597

ostatní podložky na str. str. 01.14
[1] mechanizmy pro bezúchytkové otevírání najdete na str. 01.17 - 18

## Polonaložený 155°

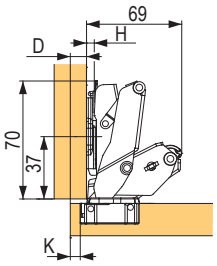


**D=K+1-H**

- možné seřízení D je ±4 mm
- min./max. použitelná tl. dvířek pro daný pant

| kód | popis |
|---|---|
| **350850** | s tlumením |

- doporučené podložky H0: vrut s excentrem 315856, vrut 92596, s eurovruty 92597

ostatní podložky na str. str. 01.14
[1] mechanizmy pro bezúchytkové otevírání najdete na str. 01.17 - 18

## Vložený 155°

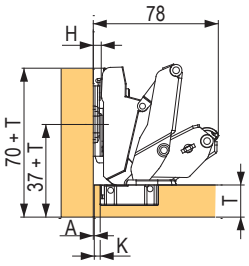


**A=(6-K)+(H+2)**

- možné seřízení A je ±4 mm
- min./max. použitelná tl. dvířek pro daný pant

| kód | popis |
|---|---|
| **350851** | s tlumením |

- doporučené podložky H2: vrut s excentrem 350868, vrut 92598, s eurovruty 92599

ostatní podložky na str. str. 01.14
[1] mechanizmy pro bezúchytkové otevírání najdete na str. 01.17 - 18

# StrongHinges S3 k naklapnutí na podložku

## Naložený 30°

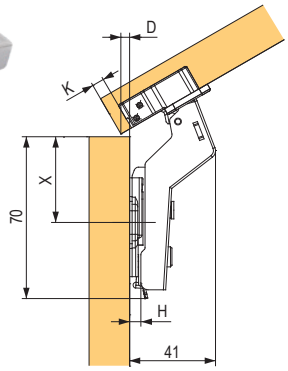


**X=37-(K-3) / D=(K-4,6)-H**

- možné seřízení D je ±4 mm
- min./max. použitelná tl. dvířek pro daný pant

| kód | popis |
|---|---|
| **350854** | s tlumením |
| **350855** | bez tlumení |
| **350856** | bez pružiny [1] |

- doporučené podložky H0: vrut s excentrem 315856, vrut 92596, s eurovruty 92597

ostatní podložky na str. str. 01.14
[1] mechanizmy pro bezúchytkové otevírání najdete na str. 01.17 - 18

## Naložený 45°

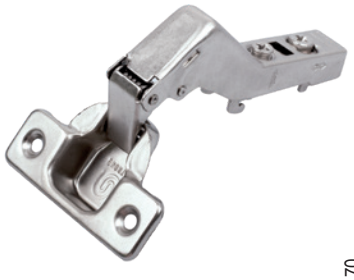

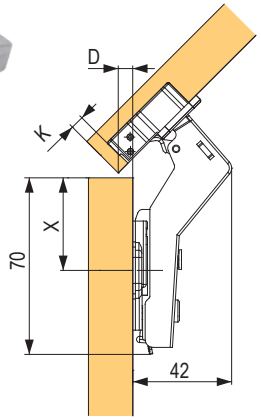


**X=37-(K-3) / D=(K-3)-H**

- možné seřízení D je ±4 mm
- min./max. použitelná tl. dvířek pro daný pant

| kód | popis |
|---|---|
| **350857** | s tlumením |
| **350858** | bez tlumení |

- doporučené podložky H0: vrut s excentrem 315856, vrut 92596, s eurovruty 92597

ostatní podložky na str. 01.14
[1] mechanizmy pro bezúchytkové otevírání najdete na str. 01.17 - 18

## Příložný 90°

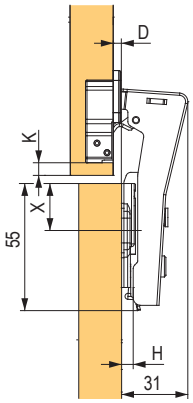


**X=20-(K-4) / D=(-H)-1,2**

- možné seřízení D je ±4 mm
- min./max. použitelná tl. dvířek pro daný pant

| kód | popis |
|---|---|
| **350860** | s tlumením |
| **350861** | bez tlumení |
| **350862** | bez pružiny [1] |

- doporučené podložky H0: vrut s excentrem 315856, vrut 92596, s eurovruty 92597

ostatní podložky na str. 01.14
[1] mechanizmy pro bezúchytkové otevírání najdete na str. 01.17 - 18

## Příložný 135° zalomený

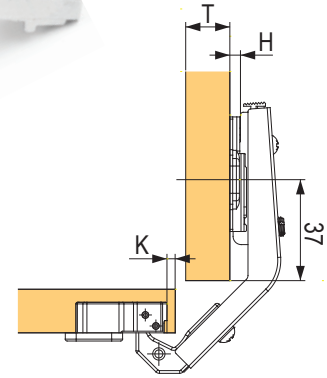


| kód | popis |
|---|---|
| **92590** | bez tlumení |

- doporučené podložky H0: vrut s excentrem 315856, vrut 92596, s eurovruty 92597

ostatní podložky na str. 01.14

# StrongHinges S3 panty na sklo, podložky a krytky

## Naložený

| kód | popis |
|---|---|
| **198893** | závěs naložený na vrtané sklo, klipový s tlumením |

## Vložený

| kód | popis |
|---|---|
| **198894** | závěs vložený na vrtané sklo, klipový s tlumením |

## Protikus s krytkou

| kód | popis | materiál |
|---|---|---|
| **198896** | krytka závěsu na sklo | chrom |
| **198897** | | nikl |
| **198898** | | černá |

## H0

| kód | popis |
|---|---|
| **315856** | s excentrem, na vrut |
| **92596** | na vrut |
| **361125** | na vrut se čtyřmi otvory |
| **92597** | s eurovruty |

## H2

| kód | popis |
|---|---|
| **350868** | s excentrem, na vrut |
| **92598** | na vrut |
| **361126** | na vrut se čtyřmi otvory |
| **92599** | s eurovruty |

## H4

| kód | popis |
|---|---|
| **350869** | s excentrem, na vrut |
| **350870** | na vrut |
| **350871** | s eurovruty |

# StrongHinges S3 k nasunutí na podložku

## Naložený

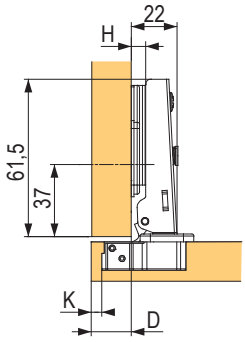


**D=K+10-H**

- možné seřízení D ±4 mm
- min./max. použitelná tl. dvířek pro daný pant

| kód | popis |
|---|---|
| **350844** | bez tlumení |
| **350843** | s tlumením[1)] |
| **351855** | bez tlumení, s předmontovanými eurovruty |

[1)] nové řešení tlumiče, pant lze odmontovat z podložky

- doporučené podložky H0: vrut 350872, s eurovruty 350875
- shodný design závěsu s verzí bez tlumení

ostatní podložky na str. 01.15

## Naložený – sady

| kód | popis |
|---|---|
| **350847** | bez tlumení, H0 na vrut |
| **350848** | bez tlumení, H0 s eurovruty |

- všechny sady jsou vždy s předmontovanou podložkou na závěsu

## Polonaložený

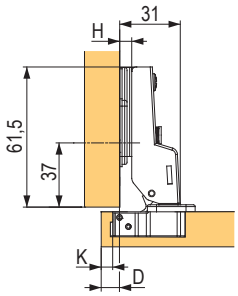


**D=K+1-H**

- možné seřízení D ±4 mm
- min./max. použitelná tl. dvířek pro daný pant

| kód | popis |
|---|---|
| **350845** | bez tlumení |

- doporučené podložky H0: vrut 350872, s eurovruty 350875

ostatní podložky na str. 01.15

## Vložený

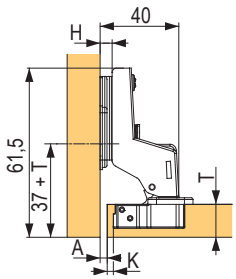


**A=(6-K)+(H+2)**

- možné seřízení A ±4 mm
- min./max. použitelná tl. dvířek pro daný pant

| kód | popis |
|---|---|
| **350846** | bez tlumení |

- doporučené podložky H2: vrut 350873, s eurovruty 350876

ostatní podložky na str. 01.15

## H0

| kód | popis |
|---|---|
| **350872** | na vrut |
| **350875** | s eurovruty |

## H2

| kód | popis |
|---|---|
| **350873** | na vrut |
| **350876** | s eurovruty |

# StrongHinges S3 minizávěsy s podložkou

## Mini naložený slide on

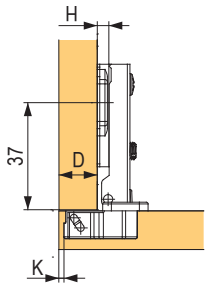


**D=K+9**

- možne seřízení D je + 2 mm / - 2 mm
- min./max. použitelná tl. dvířek pro daný pant

| kód | popis |
|---|---|
| **92521** | bez tlumení, včetně H0 podložky na vrut |
| **92528** | bez tlumení, včetně H0 podložky s eurovruty |

- úhel otevření 95°
- maximální tloušťka dveří 22 mm

## Mini polonaložený slide on

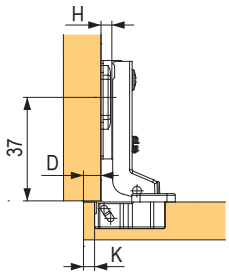


**D=K+1**

- možné seřízení D je + 2 mm / - 2 mm
- min./max. použitelná tl. dvířek pro daný pant

| kód | popis |
|---|---|
| **92522** | bez tlumení, včetně H0 podložky |

- úhel otevření 95°
- maximální tloušťka dveří 22 mm

## Mini vložený slide on

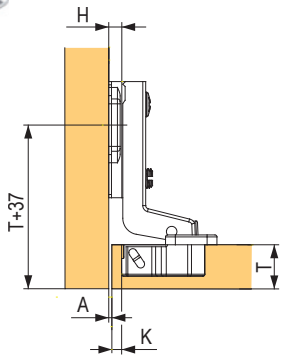


**D=K-2**

- možné seřízení A je + 2 mm / - 2 mm
- min./max. použitelná tl. dvířek pro daný pant

| kód | popis |
|---|---|
| **92523** | bez tlumení, včetně H0 podložky |

- úhel otevření 95°
- maximální tloušťka dveří 22 mm

# mechanismy pro bezúchytkové otvírání K-Push k zavrtání nebo s adaptérem

| typ | délka vysunutí (mm) | síla | barva | píst | adaptér | podložka adaptéru |
|---|---|---|---|---|---|---|
| s čočkou | 37 | běžná | šedá | **499427** | **504238** | **499448** |
| | | | bílá | **499428** | **499442** | **499447** |
| | | | černá | **499429** | **499444** | **499449** |
| | | extra silný | šedá | **372387** | **504238** | **499448** |
| | | | bílá | **403061** | **499442** | **499447** |
| | | | černá | **403060** | **499444** | **499449** |
| | 14 | běžná | šedá | **499430** | **372384** | **504239** |
| | | | bílá | **499431** | **499441** | **499445** |
| | | | černá | **499432** | **499443** | **499446** |
| s magnetem | 37 | běžná | šedá | **499433** | **504238** | **499448** |
| | | | bílá | **499434** | **499442** | **499447** |
| | | | černá | **499435** | **499444** | **499449** |
| | | extra silný | šedá | **499436** | **504238** | **499448** |
| | | | bílá | **499437** | **499442** | **499447** |
| | | | černá | **499438** | **499444** | **499449** |
| | 14 | běžná | šedá | **390911** | **372384** | **504239** |
| | | | bílá | **499439** | **499441** | **499445** |
| | | | černá | **499440** | **499443** | **499446** |

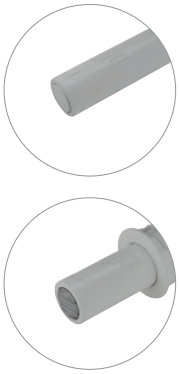

- protikus k nalepení k pístku s magnetem - 517607
- protikus k zavrtání k pístku s magnetem - 369757

## Vrtání a rozměry pístku s vysunutím 37 mm

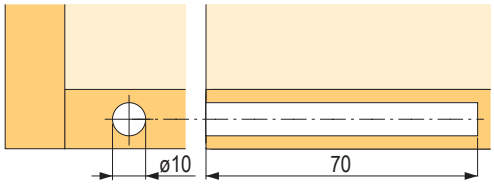


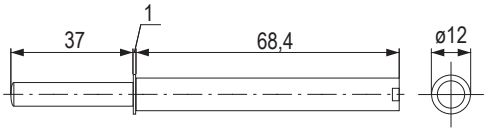


## Vrtání a rozměry pístku s vysunutím 14 mm

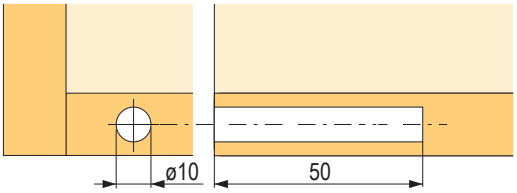


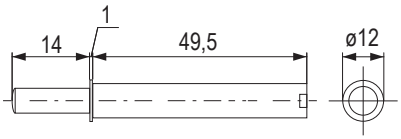


## Velikost protikusu k nalepení

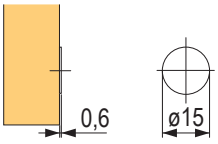


## Vrtání a rozměry protikusu k zavrtání

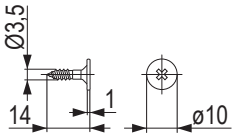


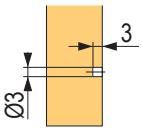

# mechanismy pro bezúchytkové otvírání

## Mechanismus pro závěsy bez pružiny

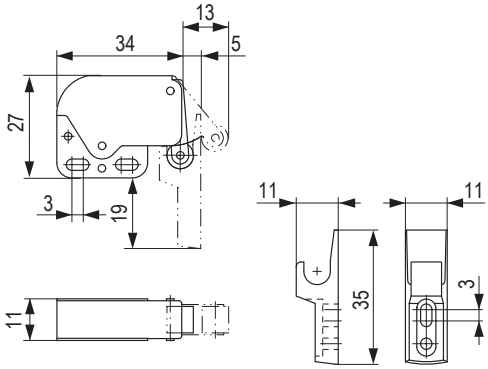


| kód | popis |
|---|---|
| **92985** | kov + plast |

- plastový protikus lze koupit i samostatně pod kódem 165458
- vhodný v kombinaci s bezpružinovými závěsy

## StrongHinges – pístové mechanismy pro bezúchytkové otvírání

### S adaptérem

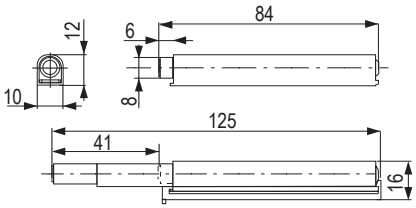


barva

| bílá | šedá |
|---|---|
| **399709** | **399708** |

- magnetický PTO mechanismus s příchytem na korpus

Balení obsahuje:
- PTO mechanismus
- adaptér
- 3 vruty
- protiplech na vrut
- vrut s hmoždinkou o průměru 10 mm (pro případnou fixaci protiplechu)

### Na zavrtání

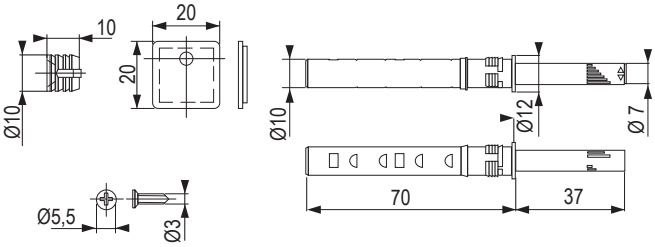


barva

| šedá |
|---|
| **399710** |

- magnetický PTO mechanismus k zavrtání do otvoru 10 mm

Balení obsahuje:
- PTO mechanismus
- vrut s hmoždinkou o průměru 10 mm (pro případnou fixaci protiplechu)
- protiplech s M3 páskou

# obsah

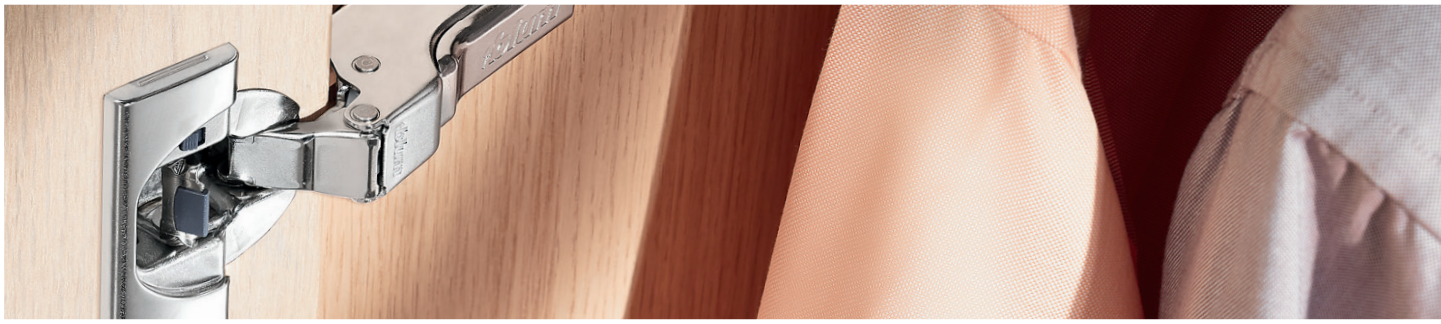


| | | | |
|---|---|---|---|
| 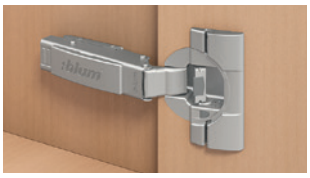 | **110°** | s tlumením Blumotion<br>se zavírací pružinou<br>bez pružiny TIP-ON | **01.23** |
| | **ONYX** | s tlumením Blumotion<br>se zavírací pružinou<br>bez pružiny TIP-ON | **01.33** |
| 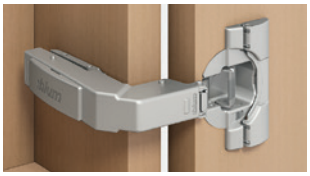 | **slepý úhel**<br>**naložený** | s tlumením Blumotion<br>se zavírací pružinou | **01.24** |
| | **slepý úhel**<br>**vložený** | s tlumením Blumotion<br>se zavírací pružinou<br>bez pružiny TIP-ON | **01.24** |
| 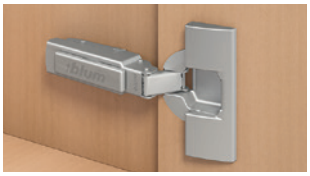 | **100°** | se zavírací pružinou<br>bez pružiny TIP-ON | **01.25** |
| | **silná dvířka** | s tlumením Blumotion<br>se zavírací pružinou<br>bez pružiny TIP-ON | **01.27** |
| | **155°**<br>**nulový přesah** | s tlumením Blumotion<br>se zavírací pružinou<br>bez pružiny TIP-ON | **01.28** |

# obsah


| | | | |
|---|---|---|---|
| | **125°**<br>**nulový přesah** | s tlumením Blumotion<br>se zavírací pružinou | **01.28** |
| 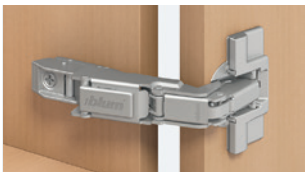 | **170°** | se zavírací pružinou<br>bez pružiny TIP-ON | **01.29** |
| | **skládaná dvířka**<br>**rohové skříňky** | se zavírací pružinou | **01.29** |
| | **95°**<br>**dvířka**<br>**s alurámečky** | s tlumením Blumotion | **01.30** |
| | **95°**<br>**dvířka**<br>**s alurámečky** | se zavírací pružinou<br>bez pružiny TIP-ON | **01.30** |
| | **skleněná**<br>**dvířka** | se zavírací pružinou | **01.31** |
| | **modul** | se zavírací pružinou | **01.43** |

# obsah

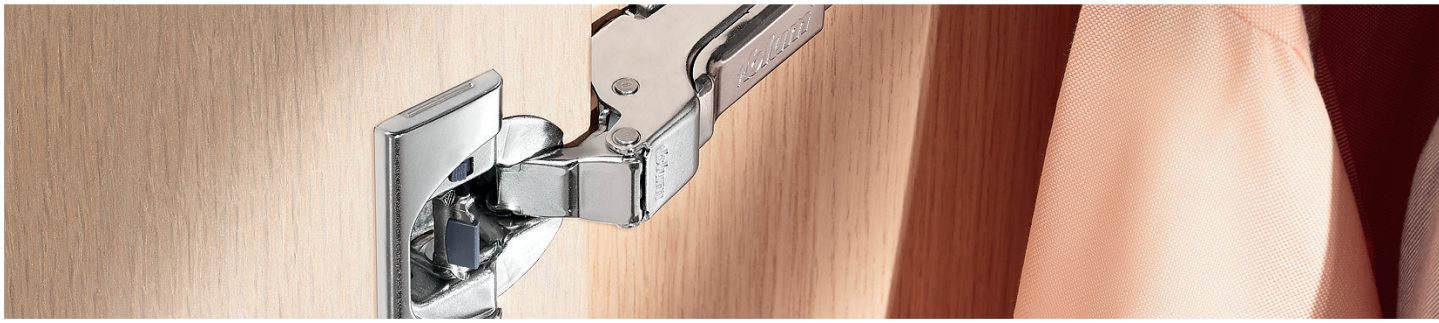


| | | | |
|---|---|---|---|
| | **CRISTALLO** | s tlumením Blumotion<br>se zavírací pružinou<br>bez pružiny TIP-ON | **01.32** |
| | **CRISTALLO<br>skleněné vitríny** | s tlumením Blumotion<br>se zavírací pružinou<br>bez pružiny TIP-ON | **01.32** |
| | **přečnívající čela** | s tlumením Blumotion | **01.32** |
| | **tenké<br><br>materiály** | s tlumením Blumotion<br>se zavírací pružinou<br>bez pružiny TIP-ON | **01.25** |
| | **úhlové** | s tlumením Blumotion<br>se zavírací pružinou<br>bez pružiny TIP-ON | **01.40** |
| | **pro vestavnou<br>lednici** | se zavírací pružinou | **01.44** |
| 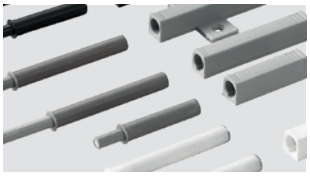 | **TIP-ON<br>mechanismy<br>pístky, adaptéry,<br>protikusy** | | **01.36** |
| 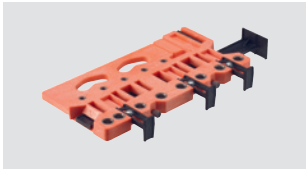 | **šablony** | | **01.39** |

# rozměry vrtání

**Montáž šroubováním**

**B** CLIP top BLUMOTION
**T** CLIP top

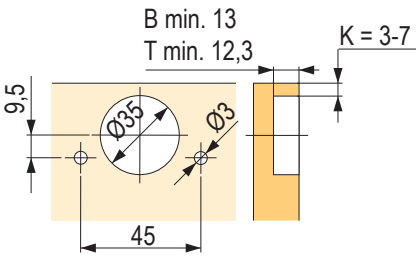


**Montáž Inserta / nalisování / Expando**

**B** CLIP top BLUMOTION
**T** CLIP top

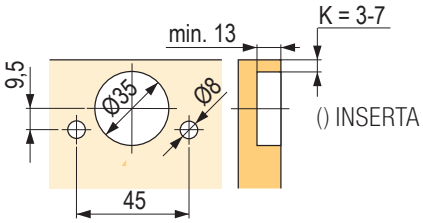


**Počet závěsů závisí na hmotnosti a výšce čela.**

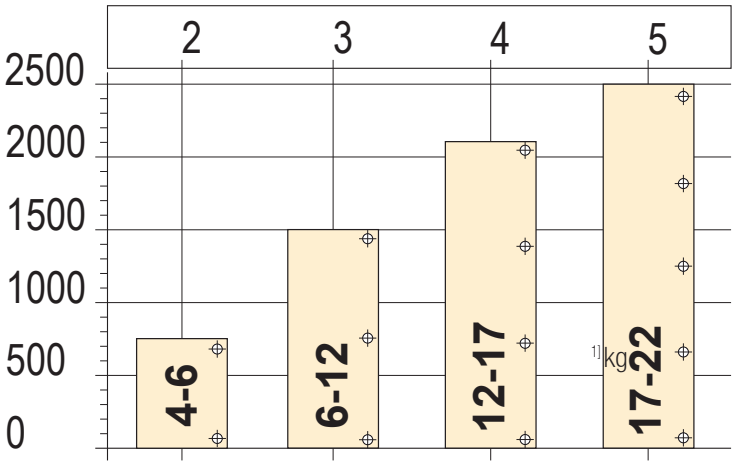


❗ Pro dobrou stabilitu by měly být závěsy co nejdále od sebe.
❗ Údaje o zatížení a výšce se vztahují k šířce dveří 600 mm.

# CLIP top 110°

## Naložený

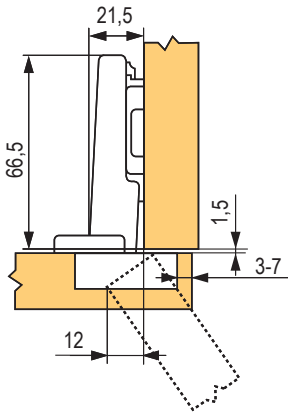


| pohyb | kód | kód Blum | montáž misky |
|---|---|---|---|
| s Blumotion | **12047** | 71B3550 | vrut |
| | **12064** | 71B358E | EXPANDO |
| | **131807** | 71B3590 | INSERTA |
| s pružinou | **12052** | 71T3550 | vrut |
| | **118142** | 71T358E | EXPANDO |
| | **157369** | 71T3590 | INSERTA |
| bez pružiny | **226668** | 70T3550.TL | vrut |
| | **226669** | 70T358E.TL | EXPANDO |
| | **177369** | 70T3590.TL | INSERTA |

- hloubka vrtání pro misku 13 mm
- průměr misky 35 mm, délka ramínka 66,5 – 68 mm
- úhel otevření 110°
- tloušťka dveří od 16 do 26 mm

## Polonaložený

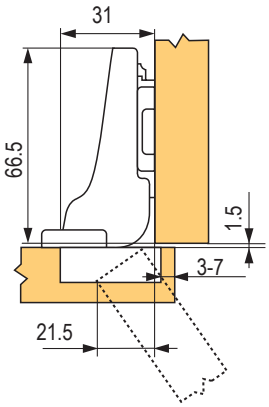


| pohyb | kód | kód Blum | montáž misky |
|---|---|---|---|
| s Blumotion | **12048** | 71B3650 | vrut |
| | **12065** | 71B368E | EXPANDO |
| | **177395** | 71B3690 | INSERTA |
| s pružinou | **12053** | 71T3650 | vrut |
| | **118143** | 71T368E | EXPANDO |
| | **177409** | 71T3690 | INSERTA |
| bez pružiny | **226670** | 70T3650.TL | vrut |
| | **177372** | 70T3690.TL | INSERTA |

- možnost odsazení misky od okraje od 3 do 7 mm
- vrtání otvoru pro Expando (Inserta) 45/9,5 mm rozteč/8 mm průměr; pro zpracování použij Ecodrill str. 01.39
- více v katalogu Blum

## Vložený

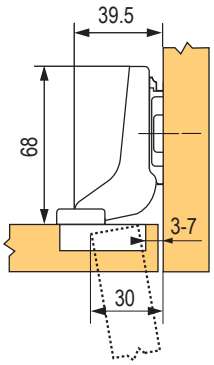


| pohyb | kód | kód Blum | montáž misky |
|---|---|---|---|
| s Blumotion | **12049** | 71B3750 | vrut |
| | **12066** | 71B378E | EXPANDO |
| | **177398** | 71B3790 | INSERTA |
| s pružinou | **12059** | 71T3750 | vrut |
| | **118144** | 71T378E | EXPANDO |
| | **177411** | 71T3790 | INSERTA |
| bez pružiny | **226671** | 70T3750.TL | vrut |
| | **177374** | 70T3790.TL | INSERTA |

# CLIP top 110° – příslušenství

## Příslušenství

| kód | kód Blum | popis |
|---|---|---|
| **12042** | 70T3504 | krytka misky |
| **12093** | 70.1503 | krytka ramínka pro naložený závěs |
| **12011** | 70.1663 | krytka ramínka pro polonaložený a vložený závěs |
| **14144** | 174E6102.03 | hmoždinka EXPANDO 5 mm |
| **12196** | 80.0582E | hmoždinka EXPANDO 8 mm |
| **12198** | 621.1300 | vrut k hmoždince EXPANDO 8 mm |
| **12039** | 70T3553 | omezovač úhlu otevření na 86° |
| **268987** | 70T3507.21 | podložka pod misku závěsu |
| **13681** | 660.0950 | vrut na široký ALU rámeček |

## Naložený pro slepý úhel

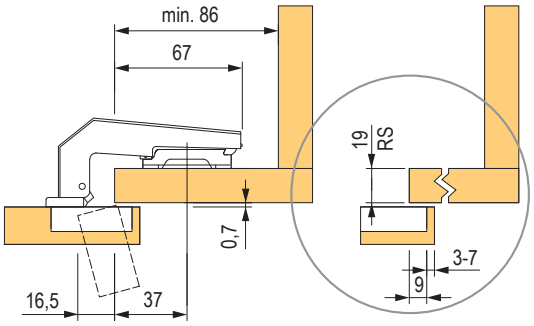


| pohyb | kód | kód Blum | montáž misky |
|---|---|---|---|
| s Blumotion | **203405** | 79B9950 | vrut |
| s pružinou | **12083** | 79T9950 | vrut |

- **nelze vzájemně kombinovat závěsy s tlumením a bez tlumení**
- podložku pro naložený závěs určuje síla materiálu korpusu
- hloubka vrtání pro misku 13 mm (12,3 mm bez tlumení)
- průměr misky 35 mm
- minimální vnitřní rozměr slepého úhlu, dvířka 70 mm (vložený), 86 mm (naložený)

## Vložený pro slepý úhel

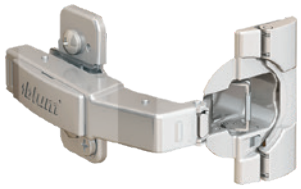

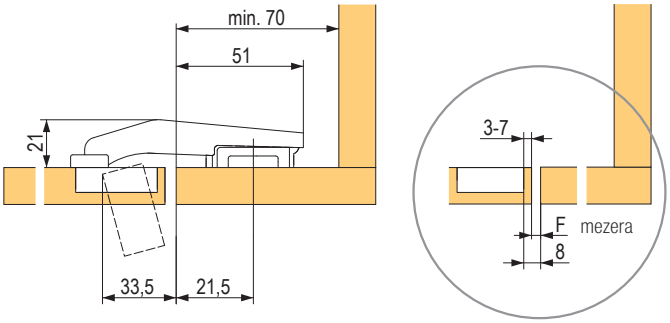


| pohyb | kód | kód Blum | montáž misky |
|---|---|---|---|
| s Blumotion | **118122** | 79B9550 | vrut |
| s pružinou | **13070** | 79T9550 | vrut |
| | **12079** | 79T958E | EXPANDO |
| TIP-ON | **166071** | 78T9550.TL | vrut |

- úhel otevření 95°
- tloušťka dvířek od 16 do 28 mm
- možnost odsazení misky od okraje od 3 do 7 mm
- vrtání otvoru pro Expando 45/9,5 mm rozteč/8 mm průměr
- více v katalogu Blum
- podložka pro vložený závěs má být zvýšená o 3 mm - např. 12341, 12303

# CLIP top pro tenká dvířka

## 110° pro tenká dvířka

| pohyb | kód | kód Blum | montáž misky |
|---|---|---|---|
| s Blumotion | **347988** | 71B453T | EXPANDO T |
| s pružinou | **347989** | 71T453T | EXPANDO T |
| bez pružiny | **347990** | 70T453T | EXPANDO T |

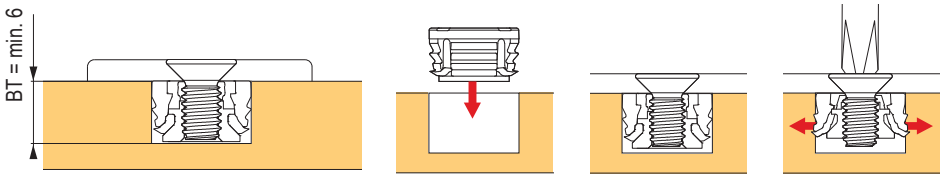


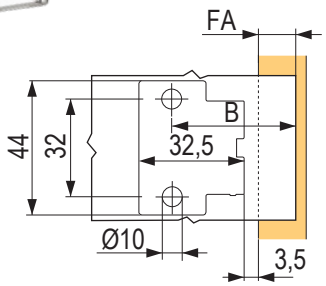


## Závěsy pro tenké materiály

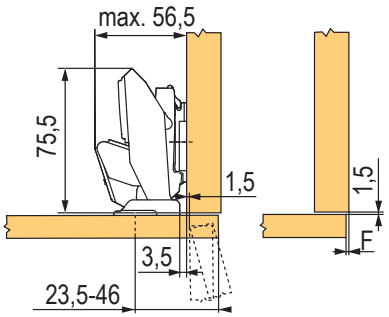


### Miska závěsu

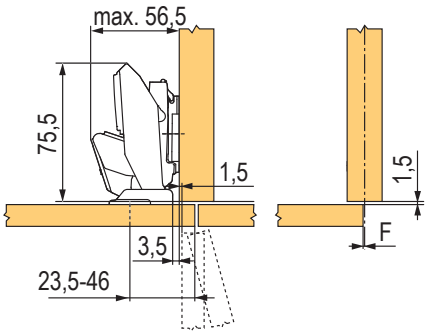


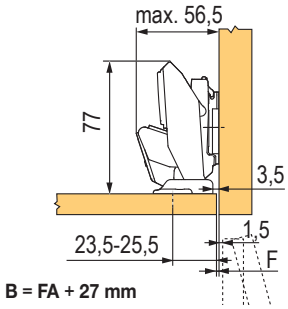


**B = FA + 27 mm**

## Příslušenství

| kód | kód Blum | popis |
|---|---|---|
| **347984** | 70.4503 | krytka ramínka |
| **347986** | 70T4504 | krytka misky |
| **347982** | 70T4503 | omezovač úhlu na 85° |
| **347981** | 70T4503.09 | omezovač úhlu na 92° |

doporučené podložky: 203387, 211476, 12323, 12326, 12306, 12318, 12340, 12302, str. 01.37

- závěs pro dvířka o síle 8 – 14 mm
- montážní systém EXPANDO T pro nejrozmanitější materiály desek
- CLIP top BLUMOTION s integrovaným BLUMOTION (s deaktivací)
- CLIP top se zavírací mechanikou (pružina) nebo bez ní (TIP-ON)
- nulový přesah (pro vnitřní nebo policové výsuvy)
- instalace bez nářadí na montážní podložkou
- nastavení čela ve 3 směrech
  **Různých konstrukčních situací dosáhneme podle příslušné pozice pro našroubování.**

# CLIP top 100°

## Naložený

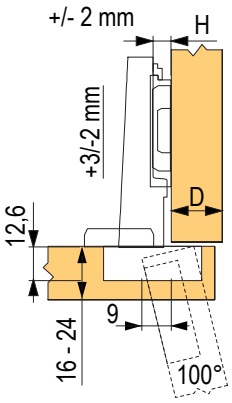


| pohyb | kód | kód Blum | montáž misky |
|---|---|---|---|
| s pružinou | **12002** | 71M2550 | vrut |
| | **12050** | 71M258E | EXPANDO |
| bez pružiny | **177364** | 70M2550.TL | vrut |

## Polonaložený

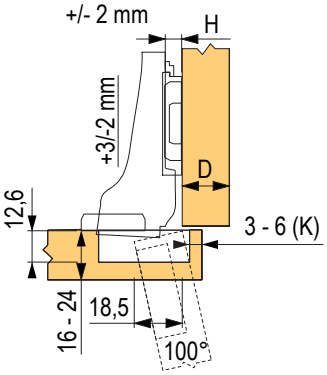


| pohyb | kód | kód Blum | montáž misky |
|---|---|---|---|
| s pružinou | **12005** | 71M2650 | vrut |
| | **12051** | 71M268E | EXPANDO |
| bez pružiny | **224239** | 70M2650.TL | vrut |

## Vložený

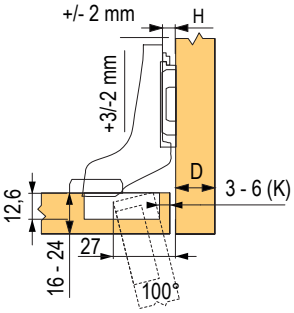


| pohyb | kód | kód Blum | montáž misky |
|---|---|---|---|
| s pružinou | **12008** | 71M2750 | vrut |
| | **12007** | 71M278E | EXPANDO |
| bez pružiny | **224240** | 70M2750.TL | vrut |

## Tlumiče a krytky CLIP top 100°

| kód | kód Blum | popis |
|---|---|---|
| **12391** | 973A0500 | Blumotion k naklapnutí pro naložený závěs |
| **12385** | 973A0600 | Blumotion k naklapnutí pro polonaložený závěs |
| **12386** | 973A0700 | Blumotion k naklapnutí pro vložený závěs |
| **12271** | 90M2503 | krytka ramínka pro naložený závěs |

# CLIP top 95°, pro silné dveře

## Naložený

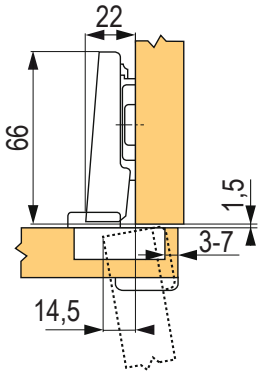


| pohyb | kód | kód Blum | montáž misky |
|---|---|---|---|
| s Blumotion | **118030** | 71B9550 | vrut |
| s pružinou | **12060** | 71T9550 | vrut |
| bez pružiny | **177383** | 70T9550.T | vrut |

- hloubka vrtání pro misku 13 mm
- průměr misky 35 mm, délka ramínka 66 mm
- úhel otevření vrut 95°
- tloušťka dvířek až 32 mm
- odsazení misky od okraje od 3 do 7 mm

## Polonaložený

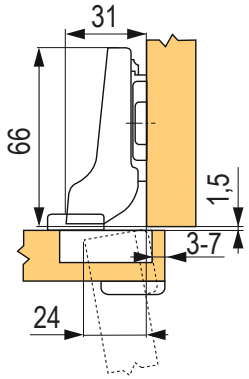


| pohyb | kód | kód Blum | montáž misky |
|---|---|---|---|
| s Blumotion | **118031** | 71B9650 | vrut |
| s pružinou | **12063** | 71T9650 | vrut |

doporučené podložky: 203387, 211476, 12323, 12326, 12306, 12318, 12340, 12302, str. 01.37

## Vložený

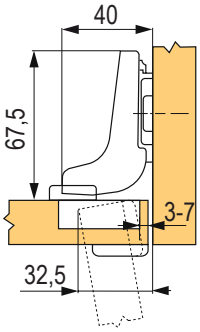


| pohyb | kód | kód Blum | montáž misky |
|---|---|---|---|
| s Blumotion | **118032** | 71B9750 | vrut |

polohu našroubování podložky odsaďte o sílu dveří + 1.5 mm

## Krytky

| kód | kód Blum | popis |
|---|---|---|
| **12042** | 70T3504 | krytka misky pro tlumené závěsy |
| **12058** | 70T1504 | krytka misky pro netlumené závěsy |
| **12094** | 70.1553 | krytka ramínka pro naložený závěs |
| **12011** | 70.1663 | krytka ramínka pro polonaložený a vložený závěs |
| **268987** | 70T3507.21 | podložka pod misku závěsu |

# CLIP top s úhlem otevření 155° a 125°

## Naložený s nulovým přesahem 155°

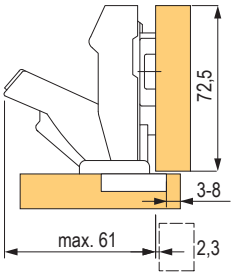


| pohyb | kód | kód Blum | montáž misky |
|---|---|---|---|
| s Blumotion | **347923** | 71B7550 | vrut |
| | **347925** | 71B7590 | INSERTA |
| s pružinou | **347929** | 71T7550 | vrut |
| | **347931** | 71T7590 | INSERTA |
| bez pružiny | **347953** | 70T7550.TL | vrut |
| | **347955** | 70T7590.TL | INSERTA |

## Polonaložený s nulovým přesahem 155°

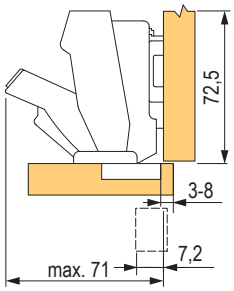


| pohyb | kód | kód Blum | montáž misky |
|---|---|---|---|
| s Blumotion | **347926** | 71B7650 | vrut |
| s pružinou | **347932** | 71T7650 | vrut |
| bez pružiny | **347938** | 70T7650.TL | vrut |

## Naložený s nulovým přesahem 125°

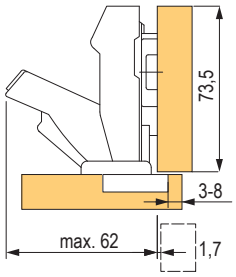


**Max. přesah čela**

- polohu našroubování podložky odsaďte o sílu dveří +1,5 mm

| pohyb | kód | kód Blum | montáž misky |
|---|---|---|---|
| s Blumotion | **347947** | 71B7550D | vrut |

doporučené podložky: 203387, 211476, 12323, 12326, 12306, 12318, 12340, 12302, str. 01.45

## Krytky a omezovače úhlu otevření

| kód | kód Blum | popis |
|---|---|---|
| **347984** | 70.4503 | krytka ramínka |
| **347961** | 70T7504 | krytka misky pro 155 |
| **347956** | 70T7553 | omezovač úhlu otevření na 110° |
| **347957** | 70T553.09 | omezovač úhlu otevření na 92° |

# CLIP top 170°, rohové řešení

## Naložený

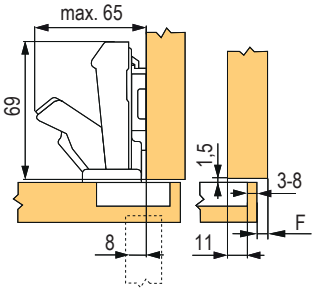


| pohyb | kód | kód Blum | montáž misky |
|---|---|---|---|
| s pružinou | **13041** | 71T6550 | vrut |
| | **179411** | 71T658E | EXPANDO |
| | **12044** | 71T6540B | INSERTA |
| bez pružiny | **177379** | 70T6550.TL | vrut |

## Polonaložený

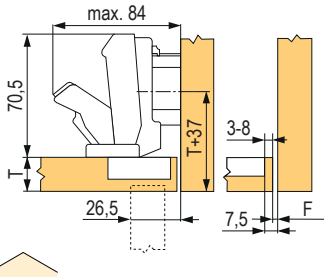


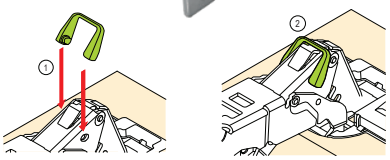


| pohyb | kód | kód Blum | montáž misky |
|---|---|---|---|
| s pružinou | **12045** | 71T6650 | vrut |

- vloženou variantu dvířka - 12045 + podložka zvýšená o 9 mm (např. 12332)

## Příslušenství

| kód | kód Blum | popis |
|---|---|---|
| 12273 | 80.6507 | krytka ramínka pro 170° |
| **12384** | 973A6000 | naklapávací tlumič na 170° |

Polohu našroubování podložky odsaďte o sílu dveří + 1,5 mm.

| kód | kód Blum | popis |
|---|---|---|
| **12093** | 70.1503 | krytka ramínka bez loga |
| **12393** | 970.1002 | tlumič k zavrtání (k úchytce) |

doporučené podložky: 203387, 211476, 12323, 12326, 12306, 12318, 12340, 12302, str. 01.37

## Závěs pro skládaná dvířka

| pohyb | kód | kód Blum | montáž misky |
|---|---|---|---|
| s pružinou | **12112** | 79T8500 | vrut |
| | **12113** | 79T853E | EXPANDO |

- pro sílu dveří 15 – 23 mm
- v kombinaci se závěsy 155° nebo 170°
- úhel otevření 60°

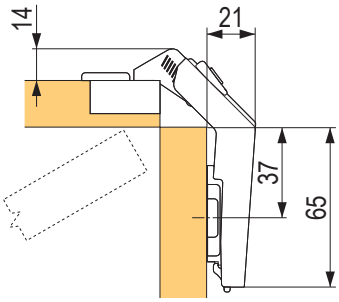


Naložení závěsu ze závodu nastaveno na sílu dveří 19 mm.

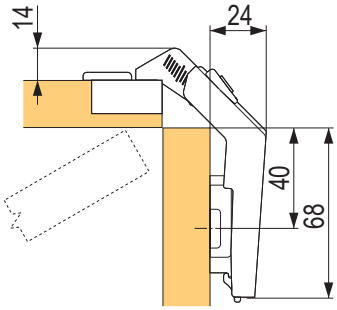


Naložení dveří pro sílu dveří 19 mm při použití standardní montážní podložky, zvýšené o 3 mm.

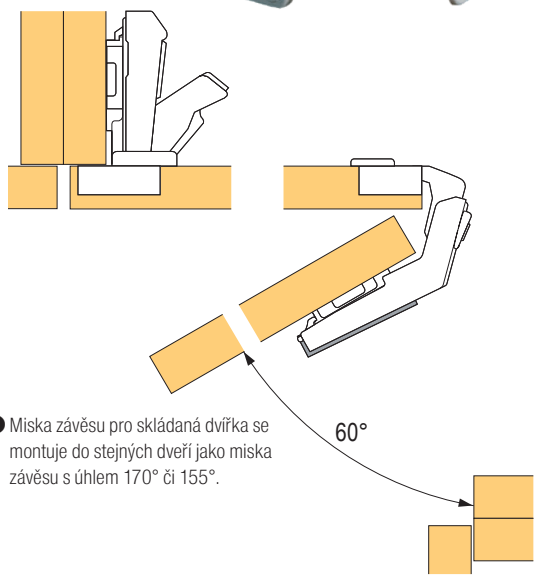


Miska závěsu pro skládaná dvířka se montuje do stejných dveří jako miska závěsu s úhlem 170° či 155°.

# CLIP top pro ALU rámečky

## Naložený

| pohyb | kód | kód Blum | montáž misky |
|---|---|---|---|
| s Blumotion | **118033** | 71B950A | vrut |

## Polonaložený

| pohyb | kód | kód Blum | montáž misky |
|---|---|---|---|
| s Blumotion | **118120** | 71B960A | vrut |

## Vložený

| pohyb | kód | kód Blum | montáž misky |
|---|---|---|---|
| s Blumotion | **118121** | 71B970A | vrut |

## Naložený

| pohyb | kód | kód Blum | montáž misky |
|---|---|---|---|
| s pružinou | **12106** | 71T950A | vrut |
| s pružinou, pro Blumotion [1] | **12103** | 71T950AB | vrut |
| bez pružiny | **12109** | 70T950A.TL | vrut |

[1] 12391 BLUMOTION k naklapnutí

## Polonaložený

| pohyb | kód | kód Blum | montáž misky |
|---|---|---|---|
| s pružinou | **12107** | 71T960A | vrut |

[1] 12385 BLUMOTION k naklapnutí

## Vložený

| pohyb | kód | kód Blum | montáž misky |
|---|---|---|---|
| s pružinou | **12108** | 71T970A | vrut |

- polohu našroubování podložky odsaďte o sílu dveří + 2.5 mm

## Naložený 120° (pro Aventos HF)

| pohyb | kód | kód Blum | montáž misky |
|---|---|---|---|
| bez pružiny | **13764** | 72T550A.TL | vrut |

doporučené podložky: 203387, 211476, 12323, 12326, 12306, 12318, 12340, 12302, str. 01.37

## Krytky

| kód | kód Blum | popis |
|---|---|---|
| **12094** | 70.1553 | krytka ramínka pro naložený závěs |
| **12011** | 70.1663 | krytka ramínka pro polonaložený a vložený závěs |

# CLIP top pro skleněná dvířka

## Naložený

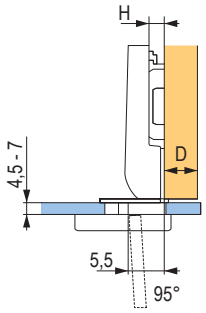


| pohyb | kód | kód Blum | montáž misky |
|---|---|---|---|
| s pružinou | **12080** | 75T4100 | vrut |

doporučené podložky: 203387, 211476, 12323, 12326, 12306, 12318, 12340, 12302, str. 01.37

## Polonaložený

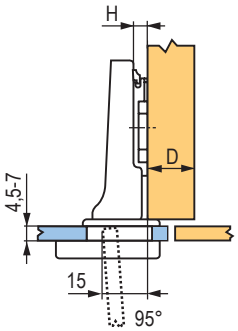


| pohyb | kód | kód Blum | montáž misky |
|---|---|---|---|
| s pružinou | **12081** | 75T4200 | vrut |

doporučené podložky: 203387, 211476, 12323, 12326, 12306, 12318, 12340, 12302, str. 01.37

## Vložený

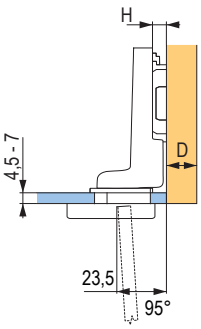


| pohyb | kód | kód Blum | montáž misky |
|---|---|---|---|
| s pružinou | **12082** | 75T4300 | vrut |

- šroubky součástí závěsu
- průměr pro vrtání misky 26 mm
- délka ramínka 66 mm, vložený 68 mm
- průměr krytek 31 mm, délka oválné 41 mm
- úhel otevření 94°
- pro skleněná vrtaná dvířka tl. 4,5 – 7 mm
- možnost odsazení misky od okraje od 6 do 7 mm
- více v katalogu Blum po registraci na www.katalog-blum.cz nebo v brožuře ke stažení na www.blum.com

doporučené podložky: 203387, 211476, 12323, 12326, 12306, 12318, 12340, 12302, str. 01.37

## Krytka s protikusem

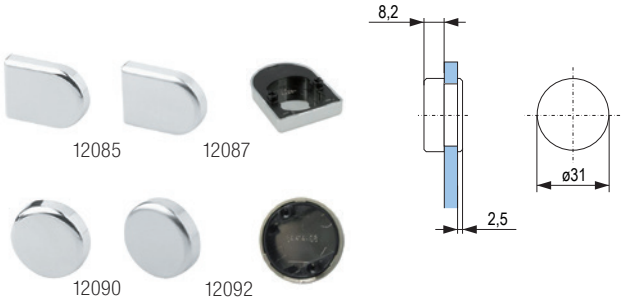


| kód | kód Blum | popis |
|---|---|---|
| **12085** | 84.4120 | tvar D, chrom |
| **12087** | 84.4120 | tvar D, mat nikl |
| **12090** | 84.4140 | tvar O, chrom |
| **12092** | 84.4140 | tvar O, mat nikl |

## Krytka ramínka

| kód | kód Blum | popis |
|---|---|---|
| **12094** | 70.1553 | s možností potisku |

# CLIP top CRISTALLO 110°

## Ramínko závěsu

| pohyb | kód | kód Blum |
|---|---|---|
| s Blumotion | **347963** | 71B4500C |
| s pružinou | **347964** | 71T4500C |
| bez pružiny | **347965** | 70T4500CTL |

## Miska závěsu

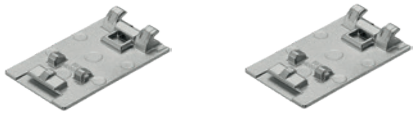

| kód | kód Blum | montáž montáž misky |
|---|---|---|
| **347966** | 70T4568C | k nalepení na sklo |
| **347967** | 70T4568C | k nalepení na zrcadlo |

## Podložka závěsu

| kód | kód Blum | popis |
|---|---|---|
| **347968** | 175M4C20N | pro nalepení na skleněný korpus |

## Krytky a omezovače úhlu otevření

| kód | kód Blum | popis |
|---|---|---|
| **347983** | 70.4503.BP | krytka ramínka s logem |
| **347984** | 70.4503 | krytka ramínka |
| **347986** | 70T4504 | krytka misky |
| **347981** | 70T4503.09 | omezovač úhlu otevření 92° |
| **347982** | 70T4503 | omezovač úhlu otevření 85° |

foto příslušenství najdete na webu

Závěs na skleněná a zrcadlová dvířka
- upevnění misky závěsu na sklo (zrcadlo) lepením bez vrtání do skla
- změna nalepení misky na sklo zajistí změnu naložení
- úhel otevření 110°
- vhodný způsob lepení doporučí dodavatel skla nebo zrcadla
- více v katalogu blum po registraci na www.katalog-blum.cz nebo v brožuře ke stažení na **www.blum.com**

## Skříňky s přečnívajícími čely v koupelně

| pohyb | kód | kód Blum | montáž |
|---|---|---|---|
| s Blumotion | **12049** | 71B3750 | vrut |
| montážní podložka | **347968** | 175M4C20N | pro nalepení na zrcadlo |

# CLIP top ONYX

## Naložený 110°

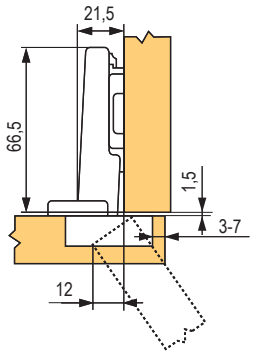


| pohyb | kód | kód Blum | montáž misky |
|---|---|---|---|
| s Blumotion | **306317** | 71B3550 | vrut |
| bez pružiny | **497115** | 70T3550 | vrut |

## Polonaložený 110°

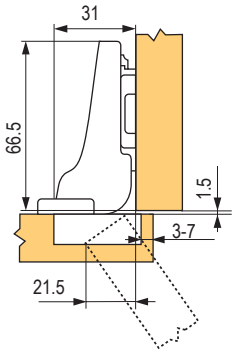


| pohyb | kód | kód Blum | montáž misky |
|---|---|---|---|
| s Blumotion | **306318** | 71B3650 | vrut |

## Vložený 110°

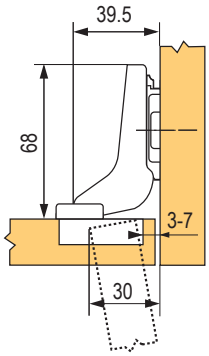


| pohyb | kód | kód Blum | montáž misky |
|---|---|---|---|
| s Blumotion | **306319** | 71B3750 | vrut |

## Naložený 107°

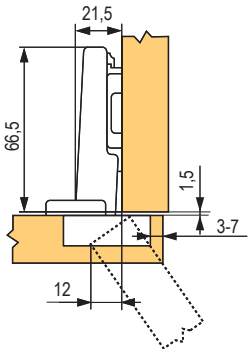


| pohyb | kód | kód Blum | montáž misky |
|---|---|---|---|
| s Blumotion | **347096** | 75B1550 | vrut |

## Slepý úhel 95° - vložený

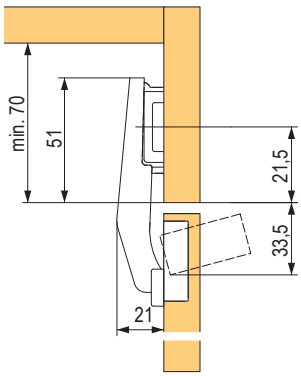


| pohyb | kód | kód Blum | montáž misky |
|---|---|---|---|
| s Blumotion | **306327** | 79B9550 | vrut |

## 155° s BLUMOTION - naložený

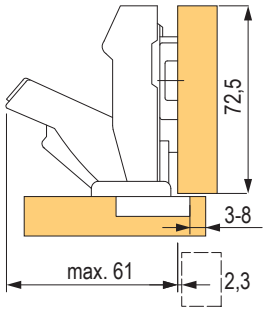


| pohyb | kód | kód Blum | montáž misky |
|---|---|---|---|
| s Blumotion | **347941** | 71B7550 | vrut |
| | **347943** | 71B7590 | INSERTA |
| bez pružiny | **347945** | 70T7550.TL | vrut |
| | **347946** | 70T7590.TL | INSERTA |

# CLIP top ONYX

## Naložený - ALU rámeček

| pohyb | kód | kód Blum | montáž misky |
|---|---|---|---|
| s pružinou | **306329** | 71T950A | vrut |
| bez pružiny | **497120** | 79T950A | vrut |

## CRISTALLO naložený

| pohyb | kód | kód Blum | montáž misky |
|---|---|---|---|
| s Blumotion | **347969** | 71B4500C | k nalepení na sklo |

## Naložený pro silné dveře

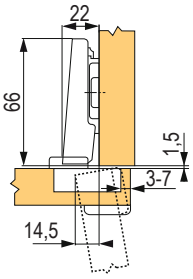


| pohyb | kód | kód Blum | montáž misky |
|---|---|---|---|
| bez pružiny | **318173** | 70T9550 | vrut |

## Podložky přímé a křížové

306320

347124

| výška | kód | kód Blum | montáž misky |
|---|---|---|---|
| 8,5 mm | **306320** | 175H3100 | vrut |
| 8,5 mm | **347124** | 174H7100E | EXPANDO |
| 11,5 mm | **347125** | 174H7130E | EXPANDO |
| 11,5 mm | **497104** | 177H130E | EXPANDO |

## Skládané dveře

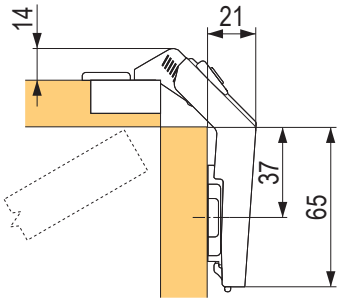


| popis | kód | kód Blum | barva |
|---|---|---|---|
| s pružinou | **497123** | 79T8500 | vrut |

## Příslušenství

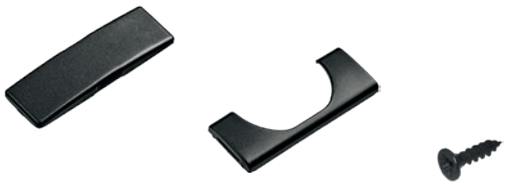

| kód | kód Blum | popis | barva |
|---|---|---|---|
| **306321** | 70.1503 | krytka ramínka bez loga | ONYX |
| **306322** | 70T3504 | krytka misky s Blumotion | ONYX |
| **306326** | 70.1553 | krytka ramínka bez loga | ONYX |
| **309046** | × | vrut 3,5 × 16 mm PZ2 | černý zinek |

**12345** Položka je skladem **12345** Položka je na objednávku

příslušenství pro TIP-ON str. 00136

# TIP-ON

## Naložený bez pružiny

| kód | kód Blum | popis | úhel otevření | montáž misky |
|---|---|---|---|---|
| **226668** | 70T3550.TL | | 110° | vrut |
| **226669** | 70T358E.TL | | 110° | EXPANDO |
| **177369** | 70T3590.TL | | 110° | INSERTA |
| **177364** | 70M2550.TL | | 100° | vrut |
| **12023** | 70T5550.T | | 120° | vrut |
| **12028** | 70T558E.T | | 120° | EXPANDO |
| **177379** | 70T6550.TL | | 170° | vrut |
| **177383** | 70T9550.TL | silné dveře | 95° | vrut |
| **347953** | 70T7550.TL | nulový přesah | 155° | vrut |
| **347955** | 70T7590.TL | nulový přesah | 155° | INSERTA |
| **318173** | 70T9550.TL | ONYX | 95° | vrut |

## Polonaložený bez pružiny

| kód | kód Blum | úhel otevření | montáž misky |
|---|---|---|---|
| **226670** | 70T3650.TL | 110° | vrut |
| **177372** | 70T3690.TL | 110° | INSERTA |
| **224239** | 70M2650.TL | 100° | vrut |
| **347938** | 70T7650.TL | 155° | vrut |

## Vložený bez pružiny

| kód | kód Blum | popis | úhel otevření | montáž misky |
|---|---|---|---|---|
| **226671** | 70T3750.TL | | 110° | vrut |
| **177374** | 70T3790.TL | | 110° | INSERTA |
| **224240** | 70M2750.TL | | 100° | vrut |
| **166071** | 78T9550.TL | slepý úhel[1)] | 95° | vrut |

[1)] podložka zvýšená o 3 mm – viz str. 01.37

## ALU rámečky - naložený

| kód | kód Blum | úhel otevření | montáž misky |
|---|---|---|---|
| **12109** | 70T950A.TL | 95° | vrut |
| **13764** | 72T550A.TL | 120° | vrut |

## Tenký materiál

| kód | kód Blum | úhel otevření | montáž misky |
|---|---|---|---|
| **347990** | 70T453T | 110° | EXPANDO T |

## Sklo

| kód | kód Blum | úhel otevření | montáž misky |
|---|---|---|---|
| **347965** | 70T4500CTL | 110° | nalepení |

montážní podložky viz str. 01.37

## Pístky pro závěsy

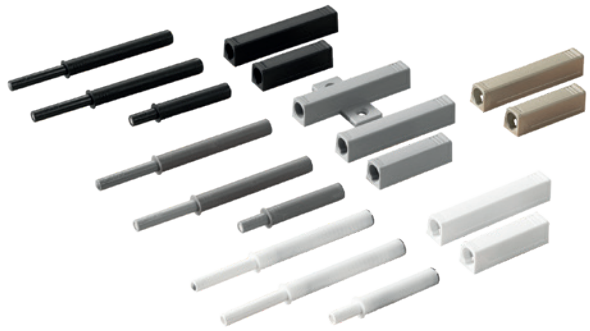

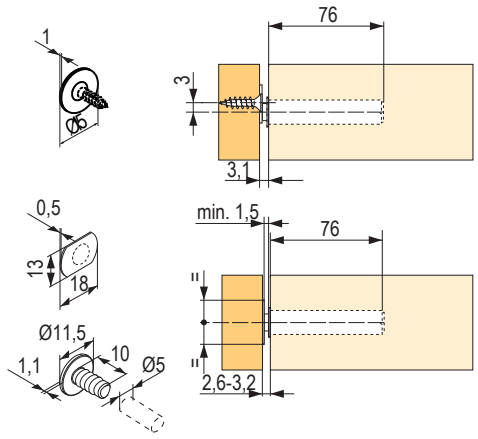


| kód | kód Blum | popis | barva (materiál) |
|---|---|---|---|
| **250826** | 956.1004 | 50 mm, magnet | bílý |
| **250827** | 956.1004 | 50 mm, magnet | šedý |
| **497006** | 956.1004 | 50 mm, magnet | karbon černý |
| **250831** | 956A1004 | 76 mm, magnet | bílý |
| **250833** | 956A1004 | 76 mm, magnet | šedý |
| **497007** | 956A1004 | 76 mm, magnet | karbon černý |
| **308497** | 956A1006 | 76 mm, čočka | bílý |
| **250836** | 956A1006 | 76 mm, čočka | šedý |
| **497008** | 956A1006 | 76 mm, čočka | karbon černý |

## Adaptéry pro pístky

| kód | kód Blum | popis | barva (materiál) |
|---|---|---|---|
| **250838** | 956.1201 | 50 mm, přímý | bílý |
| **250839** | 956.1201 | 50 mm, přímý | šedý |
| **497009** | 956.1201 | 50 mm, přímý | karbon černý |
| **250841** | 956A1201 | 76 mm, přímý | bílý |
| **250842** | 956A1201 | 76 mm, přímý | šedý |
| **497010** | 956A1201 | 76 mm, přímý | karbon černý |
| **250844** | 956A1501 | 76 mm, křížový | šedý |

## Příslušenství

341755

225140

348000

| kód | kód Blum | popis | barva (materiál) |
|---|---|---|---|
| **341755** | 955.1008D | destička TIP-ON ke vtlačení | nikl |
| **225140** | 955.1008S | destička TIP-ON k přivrtání | nikl |
| **348000** | 955.1008 | destička TIP-ON k nalepení | ocel |

- pístky TIP-ON pro bezúchytková čela se otevírají po lehkém zatlačení
- používají se v kombinaci s bezpružinovými závěsy Blum
- pístky jsou určeny také k TIP-ON verzím AVENTOS
- barevně sladěné adaptéry slouží ke snadné a rychlé montáži na bok korpusu
- dvě délky pístků, ke kterým jsou určeny vhodné adaptéry
- díky seřízení (+ 4 / - 1 mm), které je integrováno do pístku, lze otáčením vyhazovače srovnat s ostatními čely

# podložky CLIP top a CLIP

## Základní podložky

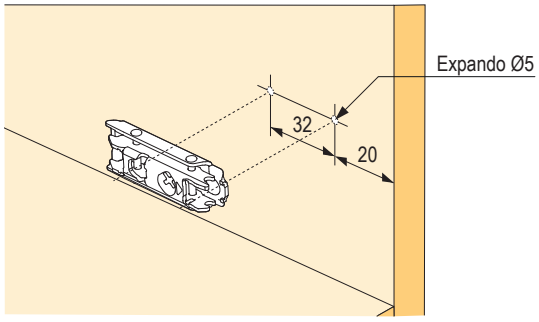


| popis | kód | kód Blum | montáž misky |
|---|---|---|---|
| křížová | **12306** | 173L6100 | vrut |
| | **12318** | 173L8100 | eurovrut |
| | **12302** | 174E6100.01 | EXPANDO |
| přímá | **203387** | 175H3100 | vrut |
| | **211476** | 177H3100E | EXPANDO |
| křížová s excentrem | **12340** | 173H7100 | vrut |
| | **12312** | 174H7100E | EXPANDO |
| | **12316** | 174H7100I | INSERTA |

## Podložky zvýšené o 3 mm

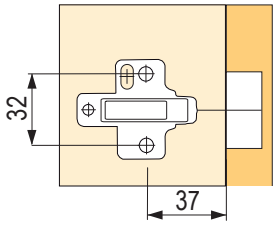


| popis | kód | kód Blum | montáž misky |
|---|---|---|---|
| křížová | **12304** | 173L6130 | vrut |
| | **12305** | 173L8130 | eurovrut |
| | **12303** | 174E6130.01 | EXPANDO |
| křížová s excentrem | **12341** | 173H7130 | vrut |
| přímá s excentrem | **288360** | 177H3130E | EXPANDO |

## Podložky zvýšené, křížové s excentrem

12312

| popis | kód | kód Blum | montáž misky |
|---|---|---|---|
| o 6 mm | **12319** | 175H9160 | eurovrut |
| o 9 mm | **12332** | 175H7190 | vrut |
| | **12335** | 175H9190 | eurovrut |
| o 18 mm | **12311** | 175H7190.22 | vrut |
| | **12336** | 175H9190.22 | eurovrut |

## Klínky pro změnu úhlu naložení závěsu, hmoždinka

| kód | kód Blum | popis |
|---|---|---|
| **12170** | 171A5010 | +5°, výška 0,8 mm |
| **12171** | 171A5040 | +5°, výška 3 mm |
| **12172** | 171A5070 | +5°, výška 6 mm |
| **12173** | 171A5500 | -5°, výška 6 mm |
| **347999** | 70T4532T | hmoždinka, EXPANDO T |

12170

12171

12172

12173

347999

- EXPANDO T hmoždinka je bez šroubku
  - 92598T – M4 × 8
  - 362259 – M4 ×12

## K zavrtání

12398

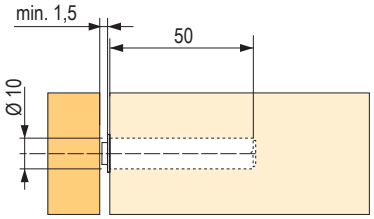


| kód | kód Blum | popis |
|---|---|---|
| **12398** | 970A1002 | k závěsu |
| **12393** | 970.1002 | k úchytce |

## Adaptéry

12394

12395

12396

| kód | kód Blum |
|---|---|
| **12394** | 970.1201 |
| **12395** | 970.1501 |
| **12396** | 970.2501 |

## Na naklapnutí

12384

| kód | kód Blum |
|---|---|
| **12384** | 973A6000 [1] |

[1] tlumič pro závěsy 13041, 179411 a 12044

## Na naklapnutí

12391

12385

12386

| kód | kód Blum |
|---|---|
| **12391** | 973A0500.01 [1] |
| **12385** | 973A0600 [2] |
| **12386** | 973A0700 [3] |

[1] tlumič pro závěsy 12002, 12050 a 12004
[2] tlumič pro závěsy 12005, 12051 a 12006
[3] tlumič pro závěsy 12008, 12007 a 12010

## S adaptérem mezi závěsy

12392

| kód | kód Blum |
|---|---|
| **12392** | 971A0500 |

# montážní pomůcky

## ECODRILL

Nové funkce:

- upínání jednou rukou
- pohodlné nastavování tloušťky materiálu
- pohodlné nastavení vyvrtání otvorů a odstupu misky
- boční zarážky pro nastavení standardních vzdáleností
- možnost odsávání pilin při vrtání
- integrovaná úhelníková šablona pro průběžnou montáž závěsů

| kód | kód Blum | popis |
|---|---|---|
| **527913** | M31.1000.01 | pro zpracování otvorů na závěsy |

## Šablona pro Blumotion a TIP-ON

| kód | kód Blum | popis |
|---|---|---|
| **12378** | 65.5010 | přesné vrtání do hrany korpusu |

- šablona pro vyvrtání montážních pozic na straně čela pro BLUMOTION pro dvířka na straně úchytky (970.1002) a na straně závěsu (970A1002), a rovněž pro TIP-ON pro dvířka (955 × 1004)
- zpracování s pomocí rysky
- materiál: plast / ocel

## Univerzální šablona

| kód | kód Blum | popis |
|---|---|---|
| **13844** | ZML.0040.02 | přesné označení pozice čelního kování |

- šablona pro označení nebo předvrtání montážních pozic pro čelní kování, včetně relingu, zadní stěny zásuvky a dna zásuvky
- rovněž pro čelní kování AVENTOS

## Tyčová šablona

| kód | kód Blum | popis |
|---|---|---|
| **65153** | 65.1000.01 | rychlé označení či vrtání otvorů pro výsuvy |

- šablona pro předvrtání montážních podložek, pro korpusové lišty, zdvihač, montážní podložky a adaptéry
- šablonu můžete použít na smontovaném nebo nesmontovaném korpusu
- nastavení výšky a hloubky s pomocí stupnice
- vhodná pro konstrukční situace naložené nebo vložené

## Montážní přípravky a pomůcky

| kód | kód Blum | popis |
|---|---|---|
| **220482** | ZMM.0350 | pro montáž TANDEMBOX |
| **250998** | ZMM.0700.20 | pro montáž LEGRABOX |
| **481739** | ZMM.0400 | pro montáž MERIVOBOX |
| **13870** | 65.3300 | označení pozice výsuvu |
| **12389** | M01.ZZ03.01 | přesné označení otvoru pro vrut |
| **65151** | 65.1051 | přesné označení pozice výsuvu |
| **13815** | 65.5810.01 | pomůcka pro určení úhlu |

# CLIP top - úhlové

## Úhlové závěsy

| pohyb | kód | kód Blum | úhlový závěs / úhel otevření | montáž misky |
|---|---|---|---|---|
| s Blumotion | **118164** | 79B9458 | +45°/95° | vrut |
| | **118163** | 79B3558 | +45°/110° | vrut |
| | **118154** | 79B9658 | +45°/95° | vrut |
| s pružinou | **12130** | 79A9658.T | +45°/95° | vrut |
| | **12121** | 79T5550 | +45°/110° | vrut |
| | **12124** | 79A9458.T | +45°/95° | vrut |
| bez pružiny | **177464** | 78A9658.T | +45°/95° | vrut |
| s Blumotion | **119482** | 79B9456 | +30°/95° | vrut |
| | **119481** | 79B9556 | +30°/95° | vrut |
| s pružinou | **12123** | 79A9456.T | +30°/95° | vrut |
| | **12127** | 79A9556.T1 | +20°/95° | vrut |
| s Blumotion | **119483** | 79B9555 | +20°/110° | vrut |
| s pružinou | **12126** | 79A9555.T | +20°/95° | vrut |

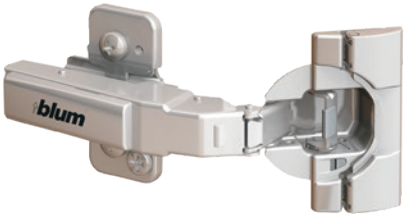


| pohyb | kód | kód Blum | úhlový závěs / úhel otevření | montáž misky |
|---|---|---|---|---|
| s Blumotion | **119484** | 79B9454 | +15°/95° | vrut |
| s pružinou | **12122** | 79A9454.T | +15°/95° | vrut |
| s Blumotion | **119485** | 79B3453 | -15°/110° | vrut |
| s pružinou | **12142** | 79A5453.T | -15°/110° | vrut |
| s Blumotion | **119486** | 79B3451 | -30°/110° | vrut |
| s pružinou | **12141** | 79A5451 | -30°/110° | vrut |
| s Blumotion | **119487** | 79B3450 | -45°/110° | vrut |
| s pružinou | **12140** | 79A5450.T | -45°/110° | vrut |

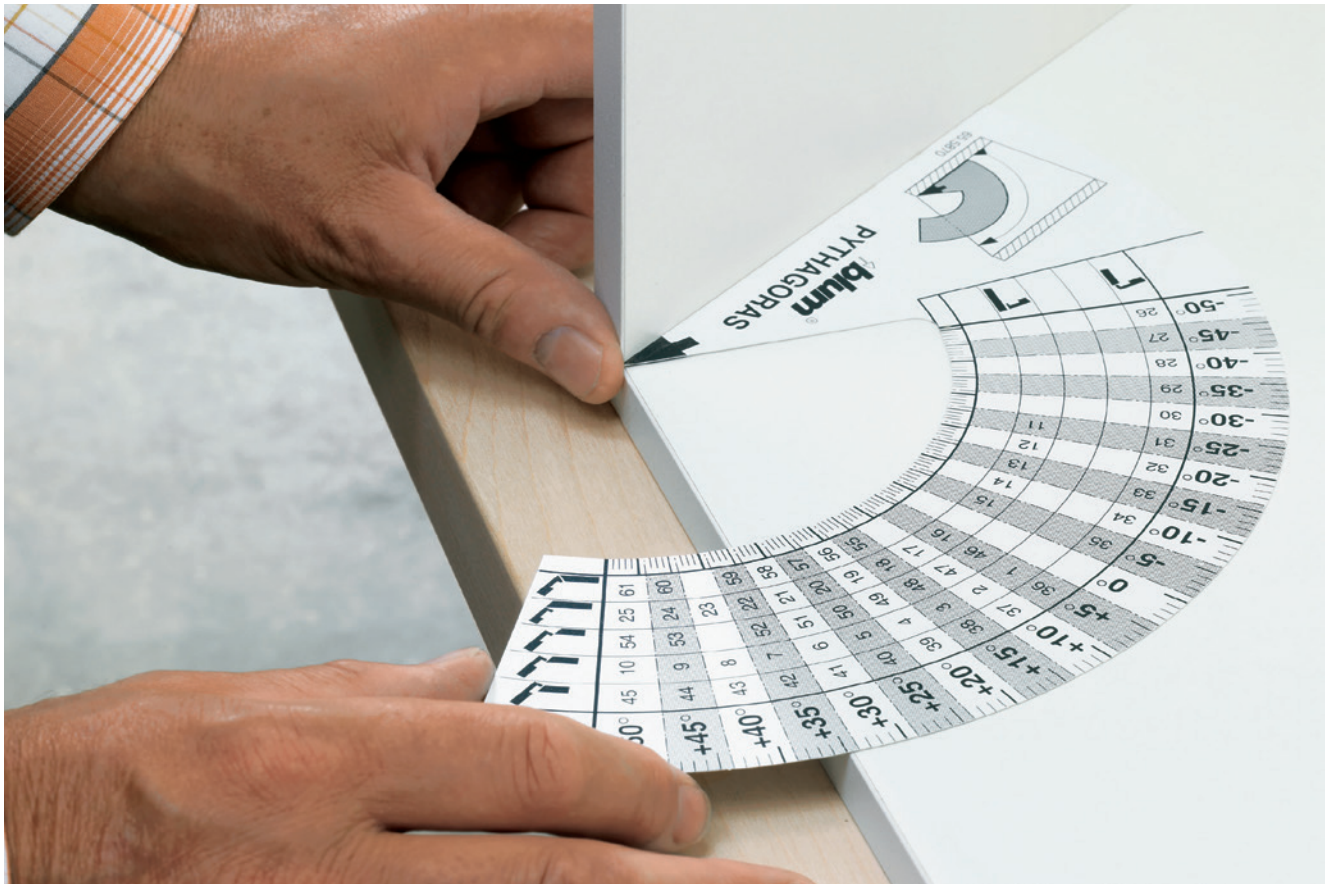

# tabulka úhlových variant

blum

## TABULKA ÚHLOVÝCH VARIANT

| | CLIP TOP CRISTALLO | CLIP TOP MINI | CLIP TOP SKLENĚNÁ DVÍŘKA | CLIP top CLIP top | BLUMOTION |
|---|---|---|---|---|---|
| −50 | | | | | N° 26 A 119487 B 12140 C 12340 D 12173 |
| −45 | | | | A . . . . CLIP top BLUMOTION | N° 27 A 119487 B 12140 C 12341 |
| −40 | | | | B . . . . CLIP top | N° 28 A 119487 B 12140 C 12340 D 12171 |
| −35 | | | | | N° 29 A 119486 B 12141 C 12340 D 12173 |
| −30 | | | | | N° 30 A 119486 B 12141 C 12341 |
| -25 | | | | | N° 31 A 119486 B 12141 C 12340 D 12171 |
| −20 | | | | | N° 32 A 119485 B 12142 C 12340 D 12173 |
| −15 | | | | | N° 33 A 119485 B 12142 C 12340 |
| −10 | | | | | N° 34 A 119485 B 12142 C 12340 D 12170 |
| -5 | N° 106/37 B1 347967 B2 347965 C 12340 D 12173 | N° 107/37 B1 347967 B2 347965 C 12340 D 12173 | N° 92/48 B 12075 C 12341 D 12173 | | N° 35 A 118030 B 12060 C 12340 D 12173 |

### CLIP TOP BLUMOTION 970A1002 – K ZAVRTÁNÍ U CRISTALLO U MINI-ZÁVĚSU A PRO SKLENĚNÁ DVÍŘKA

Vrtání BLUMOTION 970A se provádí na straně závěsu a zaručuje perfektní pohyb i v případě aplikace úhlových minizávěsů.BLUMOTION 970A byste měli navrtat nejdříve na straně horní desky (půdy) korpusu.

**Vzdálenost vyvrtaných otvorů v případě aplikace úhlových minizávěsů**

Správnou pozici předem definuje vzdálenost otvorů (BA). Není-li účinek BLUMOTION dostatečný, doporučujeme montáž přídavného BLUMOTION 970A na straně dna.

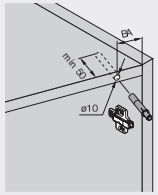


Aplikace úhlového závěsu

N° XX/XX

Vzdálenost otvorů (BA) v mm

### Program úhlových závěsů

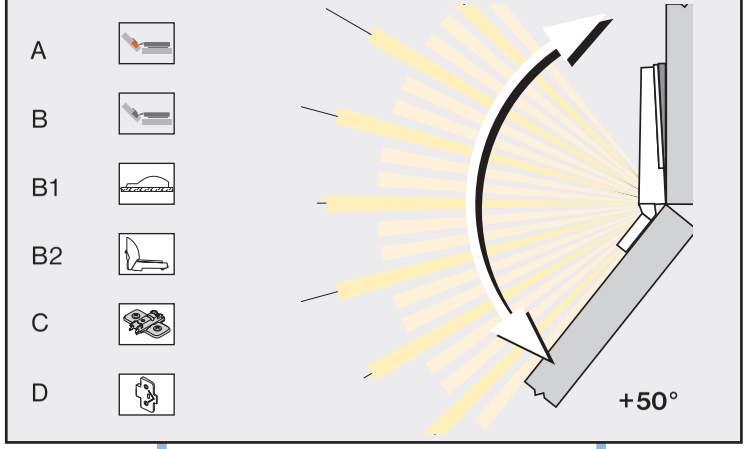


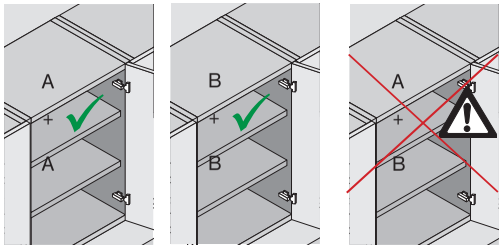


W

N° 11 A 119486 B 12141 C 12332 D 12172

N° 12 A 119485 B 12142 C 12319 D 12173

N° 13 A 119485 B 12142 C 12311

N° 14 A 119485 B 121412 C 12332 D 12172

N° 15 A 118031 B 12063 C 12340 D 12173

N° 77/37 B 12076 C 12340 D 12173

N° 69/48 B 12081 C 12340 D 12173

N° 62/37 B 12080 C 12340 D 12173

blum

# tabulka úhlových variant

| | | | | | |
|---|---|---|---|---|---|
| 5 | N° 36<br>A 118030<br>B 12060<br>C 12340<br>D 12170 | N° 1<br>A 118030<br>B 12060<br>C 12340<br>D 12170 | N° 46<br>A 118031<br>B 12063<br>C 12340<br>D 12172 | N° 16<br>A 118032<br>B 13066<br>C 12340<br>D 12170 | |
| 10 | N° 37<br>A 119484<br>B 12122<br>C 12340<br>D 12173 | N° 2<br>A 119484<br>B 12122<br>C 12340<br>D 12173 | N° 47<br>A 119484<br>B 12122<br>C 12311<br>D 12173 | N° 17<br>A 119484<br>B 12122<br>C 12311<br>D 12173 | |
| 15 | N° 38<br>A 119484<br>B 12122<br>C 12319 | N° 3<br>A 119484<br>B 12122<br>C 12332 | N° 48<br>A 119483<br>B 12126<br>C 12341<br>D 12173 | N° 18<br>A 119483<br>B 12126<br>C 12332<br>D 12173 | N° 55<br>A 119483<br>B 12126<br>C 12340<br>D 12173 |
| 20 | N° 39<br>A 119484<br>B 12122<br>C 12340<br>D 12172 | N° 4<br>A 119483<br>B 12126<br>C 12340 | N° 49<br>A 119483<br>B 12126<br>C 12332 | N° 19<br>A 119483<br>B 12126<br>C 12311 | N° 56<br>A 119483<br>B 12126<br>C 12319 |
| 25 | N° 40<br>A 119482<br>B 12123<br>C 12340<br>D 12173 | N° 5<br>A 119483<br>B 12126<br>C 12340<br>D 12170 | N° 50<br>A 119481<br>B 12127<br>C 12340<br>D 12173 | N° 20<br>A 119481<br>B 12127<br>C 12332<br>D 12173 | N° 57<br>A 119481<br>B 12127<br>C 12340<br>D 12173 |
| 30 | N° 41<br>A 119482<br>B 12123<br>C 12319 | N° 6<br>A 119481<br>B 12127<br>C 12340 | N° 51<br>A 119481<br>B 12127<br>C 12332 | N° 21<br>A 119481<br>B 12127<br>C 12311 | N° 58<br>A 119481<br>B 12127<br>C 12341 |
| 35 | N° 42<br>A 119482<br>B 12123<br>C 12340<br>D 12172 | N° 7<br>A 119481<br>B 12127<br>C 12340<br>D 12170 | N° 52<br>A 119481<br>B 12127<br>C 12340<br>D 12172 | N° 22<br>A 119481<br>B 12127<br>C 12311<br>D 12170 | N° 59<br>A 119481<br>B 12127<br>C 12340<br>D 12171 |
| 40 | N° 43<br>A 118164<br>B 12124<br>C 12340<br>D 12173 | N° 8<br>A 118164<br>B 12124<br>C 12319<br>D 12173 | N° 108<br>A 118164<br>B 12124<br>C 12332<br>D 12170 | N° 23<br>A 118154<br>B 12130<br>C 12332<br>D 12173 | N° 109<br>A 118164<br>B 12124<br>C 12332<br>D 12171 |
| 45 | N° 44<br>A 118164<br>B 12124<br>C 12319 | N° 9<br>A 118163<br>B 12121<br>C 12340 | N° 53<br>A 118154<br>B 12130<br>C 12340 | N° 24<br>A 118163<br>B 12121<br>C 12311 | N° 60<br>A 118154<br>B 12130<br>C 12340 |
| 50 | N° 45<br>A 118164<br>B 12124<br>C 12340<br>D 12172 | N° 10<br>A 118163<br>B 12121<br>C 12340<br>D 12170 | N° 54<br>A 118154<br>B 12130<br>C 12340<br>D 12170 | N° 25<br>A 118154<br>B 12130<br>C 12332<br>D 12172 | N° 61<br>A 118154<br>B 12130<br>C 12340<br>D 12170 |

| | | |
|---|---|---|
| 5 | N° 63/33<br>B 12080<br>C 12340<br>D 12170 | N° 70/48<br>B 12082<br>C 12340<br>D 12170 |

| | | | |
|---|---|---|---|
| 5 | N° 78/33<br>B 12076<br>C 12340<br>D 12170 | N° 85/48<br>B 12075<br>C 12340<br>D 12172 | N° 93/48<br>B 12074<br>C 12340<br>D 12171 |

| | | |
|---|---|---|
| 5 | N° 100/33<br>B1 347967<br>B2 347965<br>C 12340<br>D 12170 | N° 103/33<br>B1 347967<br>B2 347965<br>C 12340<br>D 12170 |
| 10 | N° 101/33<br>B1 347967<br>B2 347965<br>C 12340<br>D (2X) 12170 | N° 104/33<br>B1 347967<br>B2 347965<br>C 12340<br>D (2X) 12170 |
| 15 | N° 102/33<br>B1 347967<br>B2 347965<br>C 12340<br>D (3X) 12170 | N° 105/33<br>B1 347967<br>B2 347965<br>C 12340<br>D (3X) 12170 |

[1] V případě odskočeného dna nebo větší mezery dveří je nutné příslušným způsobem odsadit křížový adaptér 970.XXXX.

# MODUL

## Naložený

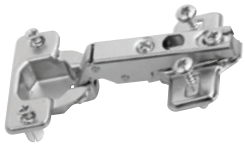

D=K+11-H

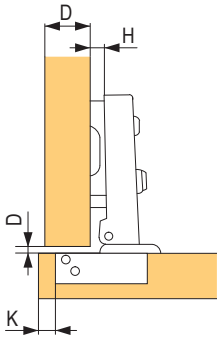


| kód | kód Blum | popis | úhel otevření | montáž misky |
|---|---|---|---|---|
| **12180** | 91M2550 | s pružinou | 100° | vrut |
| **12183** | 91M258E.E0 | s pružinou | 100° | EXPANDO |
| **12181** | 91M2580 | s pružinou | 100° | zalisování |
| **12230** | 91A6550 | s pružinou | 170° | vrut |

## Polonaložený

D=K+1,5-H

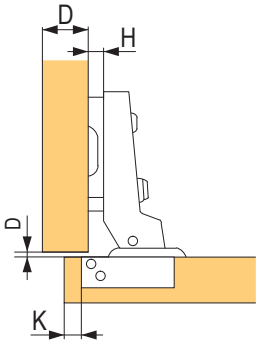


| kód | kód Blum | popis | úhel otevření | montáž misky |
|---|---|---|---|---|
| **12185** | 91M2650 | s pružinou | 100° | vrut |
| **12184** | 91M268E | s pružinou | 100° | EXPANDO |

## Vložený

A=K-7

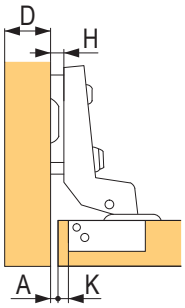


| kód | kód Blum | popis | úhel otevření | montáž misky |
|---|---|---|---|---|
| **12188** | 91M2750 | s pružinou | 100° | vrut |
| **12191** | 91M278E.E0 | s pružinou, podložka | 100° | EXPANDO |

## Krytky

| kód | kód Blum | popis |
|---|---|---|
| **12271** | 90M2503 | krytka ramínka |

## Podložka základní - křížová

12364

12352

12362

| kód | kód Blum | montáž misky |
|---|---|---|
| **12364** | 193L6100 | vrut |
| **12362** | 193L8100 | eurovrut |
| **12352** | 194E6100.ED | EXPANDO |

## Podložka zvýšená o 9 mm

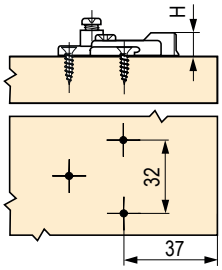


| kód | kód Blum | popis | montáž misky |
|---|---|---|---|
| **12360** | 195H7190 | křížová s excentrem | vrut |

# MODUL- závěs pro vestavěné lednice

## Se zkráceným ramínkem

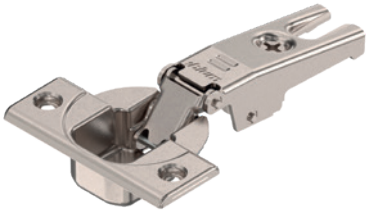

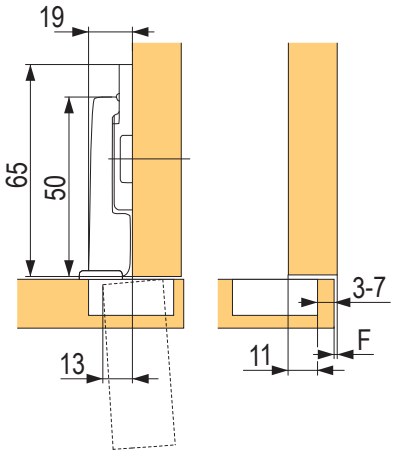

| kód | kód Blum | popis | montáž misky závěsu |
|---|---|---|---|
| **228146** | 91K9550 | s pružinou, vč. podložky na Expando | vrut |
| **355903** | 91K958E | s pružinou, vč. podložky na Expando | EXPANDO |

síla čela

| odstup vrtání misky | 16 | 18 | 19 | 20 | 22 | 24 | 26 | 28 | 29 | 30 | 31 | 32 |
|---|---|---|---|---|---|---|---|---|---|---|---|---|
| **3** | 0.2 | 0.2 | 0.3 | 0.4 | 0.5 | 0.8 | 1.3 | 2.5 | 3.5 | 4.4 | 5.3 | 6.1 |
| **4** | 0.2 | 0.2 | 0.3 | 0.4 | 0.5 | 0.8 | 1.3 | 1.9 | 2.9 | 3.8 | 4.7 | 5.5 |
| **5** | 0.2 | 0.2 | 0.3 | 0.4 | 0.5 | 0.8 | 1.2 | 1.7 | 2.4 | 3.2 | 4.0 | 4.9 |
| **6** | 0.2 | 0.2 | 0.3 | 0.4 | 0.5 | 0.8 | 1.2 | 1.7 | 2.2 | 2.8 | 3.5 | 4.3 |
| **7** | 0.2 | 0.2 | 0.3 | 0.4 | 0.5 | 0.8 | 1.2 | 1.6 | 2.0 | 2.4 | 3.0 | 3.8 |

# obsah

**Vysvětlivky pojmů:**

**Silent System** – tlumení (integrované, externí)

**Push to open** - bezúchytkové otvírání

**Push to open Silent** - bezúchytkové otvírání s tlumeným zavřením

**D** = distance, neboli výška podložky

**B** = přesah misky závěsu v zavřené pozici přes bok korpusu

**Novisys závěsy**

s tlumením SiSy (Silent System)
bez tlumení (se zavírací pružinou)
bez pružiny PTO (Push To Open)

**01.49**

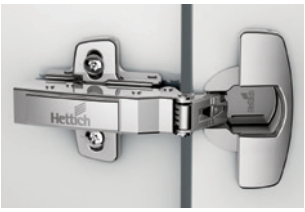

**Sensys závěsy pro dveře o tloušťce 15 – 24 mm**

s tlumením SiSy (Silent System)
bez tlumení (se zavírací pružinou)
bez pružiny PTO (Push To Open)

**01.51**

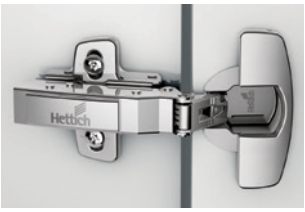

**Sensys závěsy pro dveře o tloušťce 10 – 16 mm**

s tlumením SiSy (Silent System)
bez tlumení (se zavírací pružinou)
bez pružiny PTO (Push To Open)

**01.52**

**Sensys závěsy pro dveře o tloušťce 15 – 32 mm**

s tlumením SiSy (Silent System)
bez tlumení (se zavírací pružinou)
bez pružiny PTO (Push To Open)

**01.52**

**Sensys závěsy s úhlem otevření 165° a s nulovým přesahem do vnitřní světlosti**

s tlumením SiSy (Silent System)
bez tlumení (se zavírací pružinou)
bez pružiny PTO (Push To Open)

**01.53**

**Sensys závěsy úhlové závěsy, s tlumením**

s tlumením SiSy (Silent System)
bez tlumení (se zavírací pružinou)
bez pružiny PTO (Push To Open)

**01.55**

# obsah


| | | | |
|---|---|---|---|
| | **pro tenký ALU rámeček, s tlumením** | s tlumením SiSy (Silent System)<br>bez tlumení (se zavírací pružinou)<br>bez pružiny PTO (Push To Open) | **01.55** |
| | **Sensys pro dveře o tloušťce 15-24 mm s vrtáním 45 × 9,5** | s tlumením SiSy (Silent System)<br>bez tlumení (se zavírací pružinou)<br>bez pružiny PTO (Push To Open) | **01.56** |
| | **Sensys k nalepení na skleněné dveře i korpus** | s tlumením SiSy (Silent System)<br>bez tlumení (se zavírací pružinou)<br>bez pružiny PTO (Push To Open) | **01.58** |
| | **mechanismy pro bezúchytkové otvírání** | bez pružiny PTO (Push To Open)<br>Easys pro lednice<br>pístky K-Push | **01.57**<br>**01.62** |

# obsah


| | | | |
|---|---|---|---|
| | **Intermat závěsy pro dveře o tloušťce 15 – 25 mm** | bez tlumení (se zavírací pružinou)<br>bez pružiny PTO (Push To Open) | **01.63** |
| | **Intermat závěsy pro silné dveře** | bez tlumení (se zavírací pružinou)<br>bez pružiny PTO (Push To Open) | **01.63** |
| | **Intermat závěsy úhlem otevření 165° a nulovým přesahem do vnitřní světlosti** | bez tlumení (se zavírací pružinou)<br>bez pružiny PTO (Push To Open) | **01.65** |
| | **Intermat úhlové závěsy, (do plusu)** | bez tlumení (se zavírací pružinou)<br>bez pružiny PTO (Push To Open) | **01.66** |
| | **Intermat úhlové závěsy, (do mínusu)** | bez tlumení (se zavírací pružinou)<br>bez pružiny PTO (Push To Open) | **01.67** |
| | **Intermat Mini závěsy, závěsy pro nábytek s rámovou konstrukcí** | s dotahovou pružinou | **01.69** |
| | **závěsy pro vrtaná skleněná dvířka, závěsy pro nábytek s rámovou konstrukcí** | s dotahovou pružinou | **01.68** |

# obsah a rozměry vrtání


| | | |
|---|---|---|
| 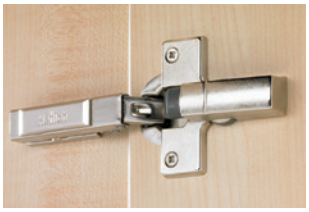 | externí tlumiče | 01.70 |
| 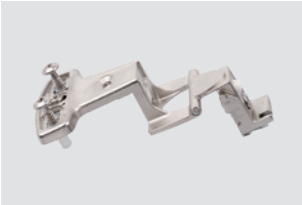 | Selekta | 01.71 |
| | pro skleněná nevrtaná dvířka ET150 | 01.72 |
| | pro sklopná dvířka | 01.73 |


Vrtání závěsů TH

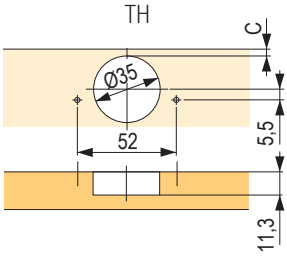


Vrtání závěsů TB

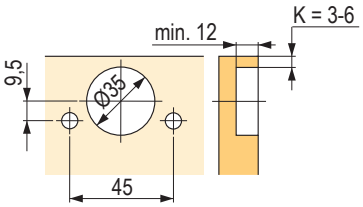


**Doporučený počet závěsů v závislosti na výšce dvířek pro všechny závěsy Hettich.**

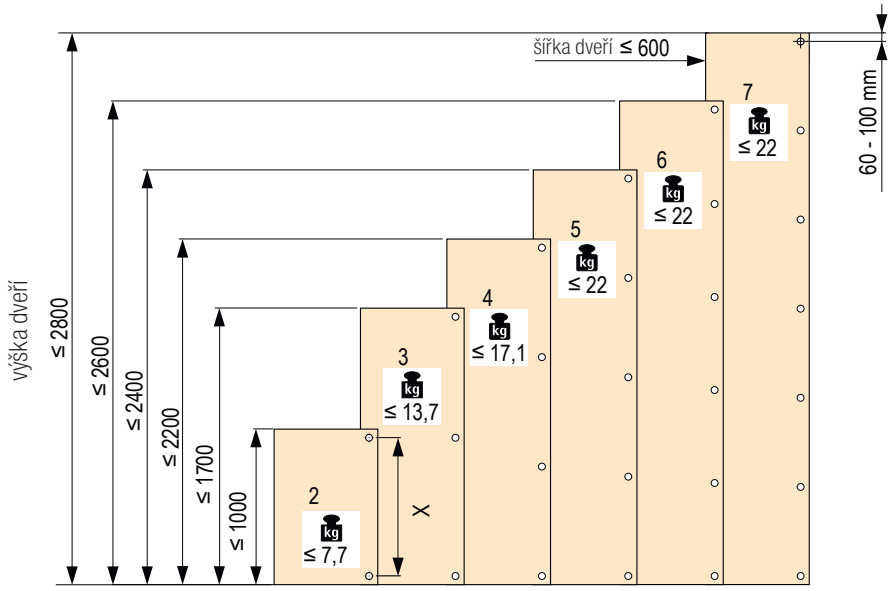

# Novisys 105° TH52 (52×5,5) a TB45 (45×9,5)

## Naložený 105° TH52

| pohyb | kód | kód Hettich | montáž misky |
|---|---|---|---|
| Silent System / Push to open Silent | **497622** | 9313100 | vrut |
| | **497625** | 9313101 | zalisování |
| bez tlumení | **497628** | 9313130 | vrut |
| | **497631** | 9313131 | zalisování |
| Push to open | **497634** | 9313160 | vrut |
| | **497637** | 9313161 | zalisování |

## Naložený 105° TB45

| pohyb | kód | kód Hettich | montáž misky |
|---|---|---|---|
| Silent System / Push to open Silent | **497640** | 9313190 | vrut |
| | **497643** | 9313191 | zalisování |
| bez tlumení | **497646** | 9313220 | vrut |
| | **497649** | 9313221 | zalisování |
| Push to open | **497652** | 9313250 | vrut |
| | **497655** | 9313251 | zalisování |

## Polonaložený 105° TH52

| pohyb | kód | kód Hettich | montáž misky |
|---|---|---|---|
| Silent System / Push to open Silent | **497623** | 9313110 | vrut |
| bez tlumení | **497629** | 9313140 | vrut |
| Push to open | **497635** | 9313170 | vrut |

## Polonaložený 105° TB45

| pohyb | kód | kód Hettich | montáž misky |
|---|---|---|---|
| Silent System / Push to open Silent | **497641** | 9313200 | vrut |
| bez tlumení | **497647** | 9313230 | vrut |
| Push to open | **497653** | 9313260 | vrut |

## Vložený 105° TH52

| pohyb | kód | kód Hettich | montáž misky |
|---|---|---|---|
| Silent System / Push to open Silent | **497624** | 9313120 | vrut |
| bez tlumení | **497630** | 9313150 | vrut |
| Push to open | **497636** | 9313180 | vrut |

## Vložený 105° TB45

| pohyb | kód | kód Hettich | montáž misky |
|---|---|---|---|
| Silent System / Push to open Silent | **497642** | 9313210 | vrut |
| bez tlumení | **497648** | 9313240 | vrut |
| Push to open | **497654** | 9313270 | vrut |

# montážní podložky pro závěsy Novisys

## Křížová, montáž pomocí vrutů

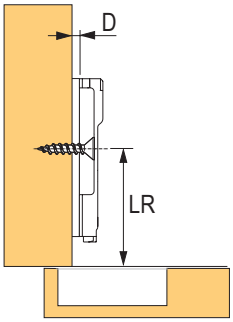


| kód | kód Hettich | distance D (mm) |
|---|---|---|
| **497658** | 9313860 | 0 |
| **497659** | 9313873 | 1,5 |
| **497660** | 9313885 | 3 |
| **497661** | 9313897 | 5 |

## Křížová, montáž pomocí eurovrutů

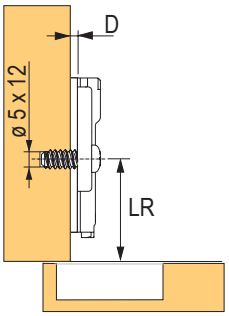


| kód | kód Hettich | distance D (mm) |
|---|---|---|
| **497662** | 9313861 | 0 |
| **497663** | 9313874 | 1,5 |
| **497664** | 9313886 | 3 |
| **497665** | 9313898 | 5 |

## Naložený 105° TS48

| pohyb | kód | kód Hettich | montáž misky |
|---|---|---|---|
| Silent System / Push to open Silent | **515084** | 9313280 | vrut |

## Omezovač Novisys

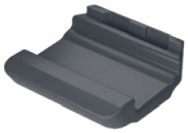

| kód | kód Hettich | distance D (mm) |
|---|---|---|
| **497667** | 9313093 | na 85° |

# Sensys 110°, TH52 (52×5,5)

## Naložený

| pohyb | kód | kód Hettich | barva | montáž misky |
|---|---|---|---|---|
| Silent System/ Push to Open Silent | **104717** | 9071205 | nikl | vrut |
| | **344691** | 9091738 | obsidián | vrut |
| bez tlumení | **232346** | 9071259 | nikl | vrut |
| Push to Open | **245723** | 9071313 | nikl | vrut |
| | **344694** | 9091741 | obsidián | k zalisování |

- doporučené příslušenství: 105422 - krytka ramínka bez loga (kov), 105425 - krytka ramínka s logem (kov), 105408 - krytka misky (kov), 207142 - omezovač úhlu otevření (110≥85°) (foto na straně 01.73)

doporučené podložky: str. 01.72

## Polonaložený

| pohyb | kód | kód Hettich | montáž misky |
|---|---|---|---|
| Silent System/ Push to Open Silent | **104718** | 9071206 | vrut |
| bez tlumení | **232347** | 9071260 | vrut |

- doporučené příslušenství: 105408 - krytka misky (kov), 207142 - omezovač úhlu otevření (110≥85°) (foto na straně 01.73)

doporučené podložky: str. 01.72

## Vložený

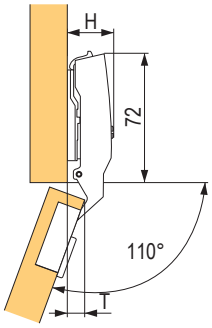


| pohyb | kód | kód Hettich | montáž misky |
|---|---|---|---|
| Silent System/ Push to Open Silent | **104719** | 9071207 | vrut |
| bez tlumení | **232348** | 9071261 | vrut |

- doporučené příslušenství: 105408 - krytka misky (kov), 207142 - omezovač úhlu otevření (110≥85°) (foto na straně 01.73)

doporučené podložky: str. 01.72

# Sensys 110°, TH52 (52×5,5)

## Naložený pro tenké dveře (10 – 16 mm)

| pohyb | kód | kód Hettich | montáž misky |
|---|---|---|---|
| Silent System/ Push to Open Silent | **308058** | 9094270 | vrut |
| Push to Open | **336503** | 9094450 | vrut |

- doporučené příslušenství: 105422 - krytka ramínka bez loga (kov), 105425 - krytka ramínka s logem (kov), 300517 - krytka ramínka bez loga (plast), 300518 - krytka ramínka s logem (plast), 105408 - krytka misky (kov), 362244 - omezovač úhlu otevření (110≥85°) (foto na straně 01.73)

doporučené podložky: str. 01.72

## Polonaložený pro tenké dveře (10 - 16 mm)

| pohyb | kód | kód Hettich | montáž misky |
|---|---|---|---|
| Silent System/ Push to Open Silent | **308454** | 9094280 | vrut |
| Push to Open | **336506** | 9094460 | vrut |

- doporučené příslušenství: 105408 - krytka misky (kov), 362244 - omezovač úhlu otevření (110≥ 85°) (foto na straně 01.73)

doporučené podložky: str. 01.72

## Vložený pro tenké dveře (10 - 16 mm)

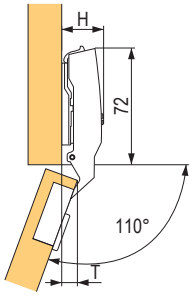


| pohyb | kód | kód Hettich | montáž misky |
|---|---|---|---|
| Silent System/ Push to Open Silent | **308455** | 9094290 | vrut |
| Push to Open | **346823** | 9094470 | vrut |

- doporučené příslušenství: 105408 - krytka misky (kov), 362244 - omezovač úhlu otevření (110≥85°) (foto na straně 01.73)

doporučené podložky: str. 01.72

## Naložený pro silné dveře (15 - 32 mm)

| pohyb | kód | kód Hettich | montáž misky |
|---|---|---|---|
| Silent System/ Push to Open Silent | **264196** | 9090260 | vrut |

- doporučené příslušenství: 105422 - krytka ramínka bez loga (kov), 105425 - krytka ramínka s logem (kov), 300517 - krytka ramínka bez loga (plast), 300518 - krytka ramínka s logem (plast), 105408 - krytka misky (kov), 300521 - omezovač úhlu otevření (95≥85°) (foto na straně 01.73)

doporučené podložky: str. 01.72

## Polonaložený pro silné dveře (15 - 32 mm)

| pohyb | kód | kód Hettich | montáž misky |
|---|---|---|---|
| Silent System | **264200** | 9090270 | vrut |

- doporučené příslušenství: 105408 - krytka misky (kov), 300521 - omezovač úhlu otevření (95≥85°) (foto na straně 01.73)

doporučené podložky: str. 01.72

## Vložený pro silné dveře (15 - 32 mm)

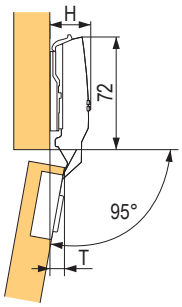


| pohyb | kód | kód Hettich | montáž misky |
|---|---|---|---|
| Silent System/ Push to Open Silent | **264204** | 9090280 | vrut |

- doporučené příslušenství: 105408 - krytka misky (kov), 300521 - omezovač úhlu otevření (95≥85°) (foto na straně 01.73)

doporučené podložky: str. 01.72

# Sensys 165°, TH52 (52×5,5)

## Naložený

| pohyb | kód | kód Hettich | barva | montáž misky |
|---|---|---|---|---|
| Silent System/ Push to Open Silent | **264246** | 9099540 | nikl | vrut |
| | **344718** | 9091767 | obsidián | vrut |
| bez tlumení | **264266** | 9099600 | | vrut |
| Push to Open | **264278** | 9099660 | nikl | vrut |
| | **344720** | 9091769 | obsidián | k zalisování |

doporučené podložky: str. 01.72

## Polonaložený

| pohyb | kód | kód Hettich | montáž misky |
|---|---|---|---|
| Silent System/ Push to Open Silent | **264251** | 9099550 | vrut |
| | **264252** | 9099551 | k zalisování |
| | **300478** | 9099556 | s rozpěrnými pouzdry |
| bez tlumení | **264269** | 9099610 | vrut |
| Push to Open | **264281** | 9099670 | vrut |

doporučené podložky: str. 01.72

## Omezovač úhlu otevření

264245

300465

| pohyb | kód | kód Hettich | úhel |
|---|---|---|---|
| omezovač | **264245** | 9090756 | 105/120° |
| | **300465** | 9090864 | 90/135° |

## Závěs pro skládaná dvířka

| pohyb | kód | kód Hettich | montáž misky |
|---|---|---|---|
| s diagonálním seřízením podle tloušťky dvířek | **208857** | 9090045 | vrut |

# Sensys 165°, TH52 (52×5,5)

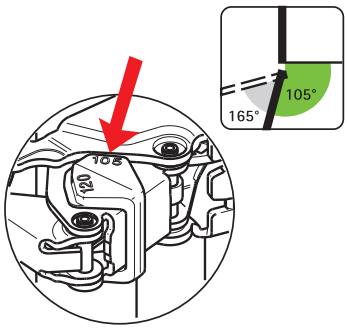


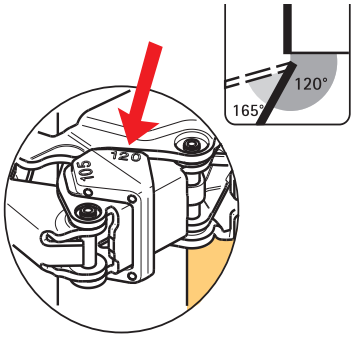


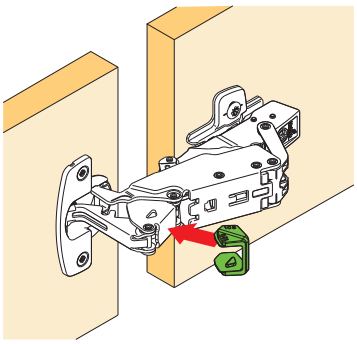

**Varianta A - otvory pro misky v jedněch dveřích**

- umožňuje optimalizaci mezery mezi křídly až na minimum
- kóta C shodná na obou stranách dveří
- obě křídla mohou být stejně široká
- vzdálenost otvorů pro podložku je na volném křídle 37 mm
- pro tloušťky dveří 16 – 21 mm

**Výpočet šířky dveří:**

- světlost otvoru pro dveře včetně boku korpusu - mezera F - tloušťka dveří

**Doporučená výška montážní podložky** [1]

- C = 4,5 mm: výška podložky D = 0
- C = 3,0 mm: výška podložky D = 1,5

[1] odlišné vrtání C lze kompenzovat pomocí hloubkového a diagonálního seřízení

**Nákres Varianta A**

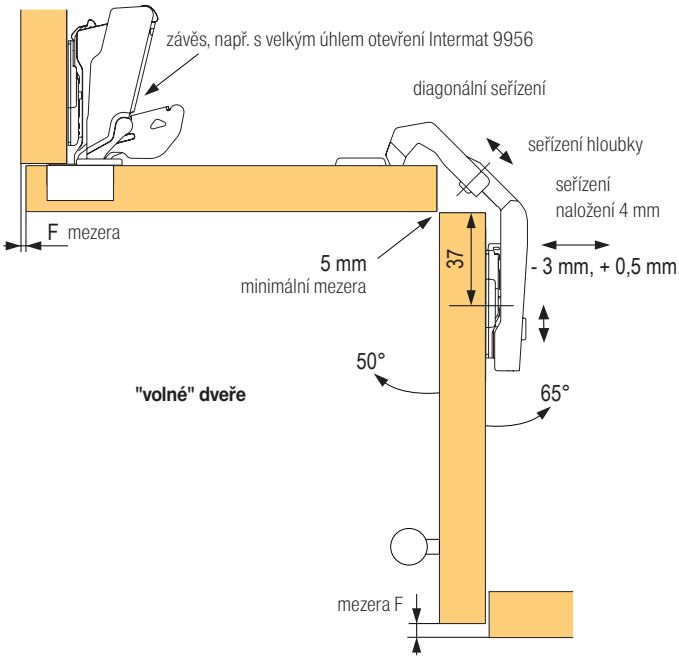


**Varianta B - otvory pro misky v obou dveřích**

- mezera mezi křídly 5 mm
- kóta C shodná na obou dveřích
- obě křídla mohou být stejně široká
- vzdálenost otvorů pro podložku na křídle je 41 mm
- pro tloušťky dveří 16 – 21 mm

**Výpočet šířky dveří:**

- světlost otvoru pro dveře včetně boku korpusu - mezera F - tloušťka dveří - 5

**Doporučená výška montážní podložky** [1]

- C = 4,5 mm: výška podložky D = 0
- C = 3,0 mm: výška podložky D = 1,5

**Nákres Varianta B**

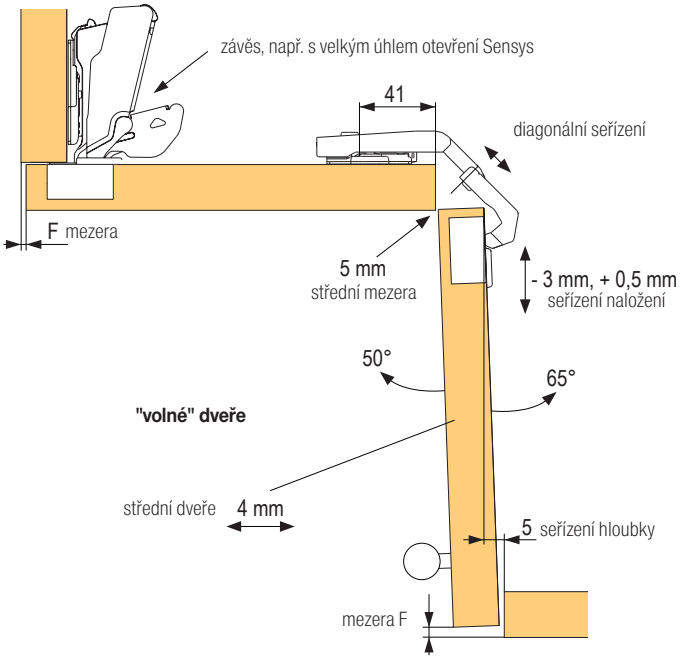

# Sensys 95°, úhlový, TH52 (52×5,5) a tenký ALU rámeček

## 45°, polonaložený

| pohyb | kód | kód Hettich | řada | montáž misky | B (mm) |
|---|---|---|---|---|---|
| Silent System/ Push to Open Silent | **104801** | 9088019 | 8639i | vrut | -2 |

- doporučené příslušenství: 105408 - krytka misky (kov), 300296 - omezovač úhlu otevření (95≥85°) (foto na straně 01.73)

doporučené podložky: str. 01.72

## 90°, vložený

| pohyb | kód | kód Hettich | řada | montáž misky | B (mm) |
|---|---|---|---|---|---|
| Silent System/ Push to Open Silent | **104802** | 9088021 | 8639i | vrut | 4 |

- doporučené příslušenství: 105408 - krytka misky (kov), 300296 - omezovač úhlu otevření (95≥85°) (foto na straně 01.73)

doporučené podložky: str. 01.72

## 110°, naložený

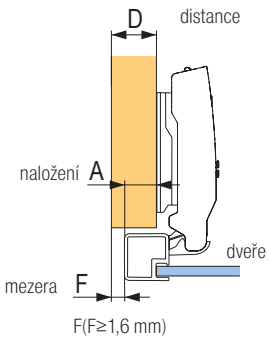


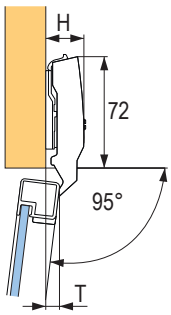


**Zvolení vhodné podložky (Distance D) dle požadovaného naložení:**
**D = 4,5 mm + B - A (8638i, 8638 a 8668)**

| kód | kód Hettich | popis |
|---|---|---|
| **300279** | 9072524 | naložený s integrovaným tlumením Silent System |
| **300285** | 9072530 | naložený pro bezúchytkové otvírání Push to open |

montážní podložky naleznete na str. 01.72

# Sensys 95°, 110°, 165° TB45 (45×9,5)

## Naložený

| pohyb | kód | kód Hettich | řada | montáž misky |
|---|---|---|---|---|
| Silent System | **208727** | 9071223 | 8645i | vrut |
| | **378084** | 9073626 | 8645i | rychlomontáž |
| bez tlumení | **421300** | 9073647 | 8645 | vrut |
| Push to open | **421301** | 9073671 | 8675 | vrut |
| Silent System | **421318** | 9094300 | 8646i | vrut |

## Polonaložený

| pohyb | kód | kód Hettich | řada | montáž misky |
|---|---|---|---|---|
| Silent System | **421302** | 9073618 | 8645i | vrut |
| bez tlumení | **421303** | 9073648 | 8645 | vrut |
| Push to open | **421304** | 9073672 | 8675 | vrut |

## Vložený

| pohyb | kód | kód Hettich | řada | montáž misky |
|---|---|---|---|---|
| Silent System | **421307** | 9073619 | 8645i | vrut |
| bez tlumení | **421308** | 9073649 | 8645 | vrut |
| Push to open | **421309** | 9073673 | 8675 | vrut |

## Naložený 165°

| pohyb | kód | kód Hettich | řada | montáž misky |
|---|---|---|---|---|
| Silent System | **264256** | 9099560 | 8657i | vrut |

## Příložný 50/60°, zalomený (Intermat)

| pohyb | kód | kód Hettich | řada | montáž misky |
|---|---|---|---|---|
| bez pružiny | **300797** | 9090115 | 9930 | vrut |

## Vložený 95°, slepý úhel

| pohyb | kód | kód Hettich | řada | montáž misky |
|---|---|---|---|---|
| Silent System | **300337** | 9088027 | 8639i | vrut |

# elektrický Push to Open Silent pro závěsy

## Mechanismus bezúchytkového otevírání pro tlumené závěsy

- pro kombinaci s tlumenými automatickými závěsy k přišroubování
- široký rozsah nastavení + 4 / - 2 mm
- včetně 4 ks AA baterií (životnost cca 12 měsíců)
- součástí je i montážní podložka a vruty
- materiál: plast

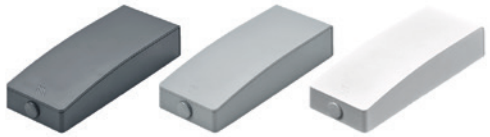

| kód | kód Hettich | barva |
|---|---|---|
| **362356** | 9239088 | bílý |
| **362355** | 9239087 | tmavě šedý |
| **362357** | 9239099 | světle šedý |

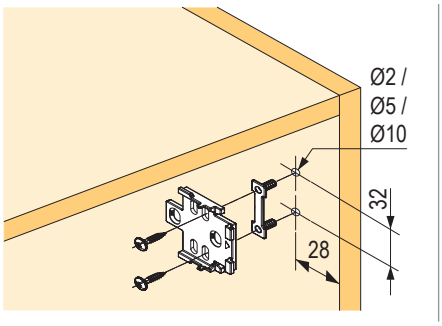


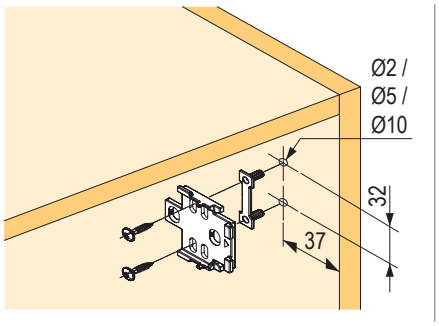


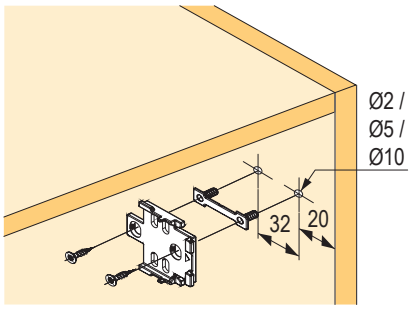

# Sensys 110° a 165°, k nalepení na skleněné dveře/korpus

- s integrovaným tlumením, zavírací pružinou a klipovou montáží
- adaptér k nalepení (nutné pro spojení závěsu a skla)
- lepení pomocí lepidla tvrzeného UV-zářením (není součástí dodávky)
- kvalita v souladu s EN 15570, úroveň 3
- pro tloušťku skla 4 – 8 mm
- integrované seřízení naložení + 2 mm, - 2 mm
- integrované seřízení hloubky + 3 mm, - 2 mm
- integrované seřízení výšky + 3 mm, - 3 mm

## Naložený 110°

| kód | kód Hettich | řada | velikost balení (ks) |
|---|---|---|---|
| 379953 | 9135141 | 8645i | 2 |

- pro použití s adaptérem k nalepení (nutno objednat zvlášť) včetně upevňovacího šroubu
- montážní podložka k nalepení

## Vložený 8657i 165°

| kód | kód Hettich | řada | velikost balení (ks) |
|---|---|---|---|
| 379612 | 9135140 | 8657i | 2 |

- pro použití s adaptérem k nalepení (nutno objednat zvlášť) včetně upevňovacího šroubu
- montážní podložka k nalepení
- v některých případech nutno použít omezovač úhlu otevření na 135° – 300465 (viz. nákresy na další straně)

## Adaptér pro misku

| kód | kód Hettich | velikost balení (ks) |
|---|---|---|
| 379615 | 9116092 | 2 |

- k použití se Sensys 8645i / 8657i na sklo
- lepicí plocha 28 × 59 mm
- zinkový odlitek niklovaný

**Lepicí obraz**
**Adaptér k nalepení na misku**

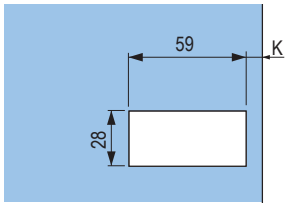


K= vzdálenost od hrany
- viz příklady použití

## Montážní podložka

| kód | kód Hettich | velikost balení (ks) |
|---|---|---|
| 379950 | 9133536 | 2 |

- lepicí plocha 28 × 74 mm
- zinkový odlitek niklovaný

**Lepicí obraz**
**Montážní podložka k nalepení**

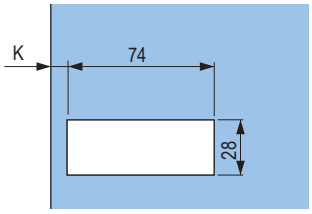

# Sensys 110° a 165°, k nalepení na skleněné dveře/korpus

## Naložený 110°, skleněné dveře

**Bok korpusu dřevěný, dveře skleněné, naložené, montážní podložka na dveřích**

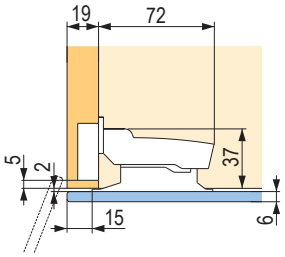


Zcela naložené dveře (bez mezery)

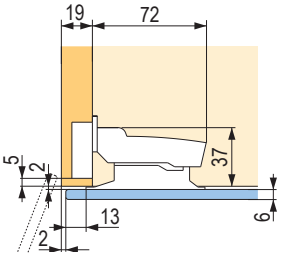


Naložené dveře s mezerou 2 mm

## Naložený 110°, celoskleněný korpus

**Bok korpusu skleněný, dveře skleněné, naložené, montážní podložka na dveřích**

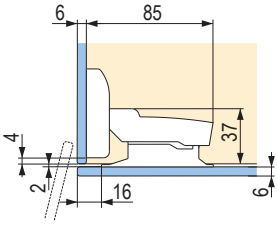


Zcela naložené dveře (bez mezery)

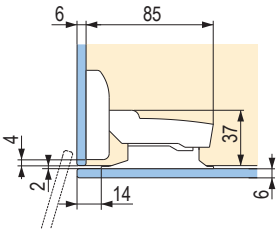


Naložené dveře s mezerou 2 mm

## Naložený 135°, skleněné dveře

**Bok korpusu dřevěný, dveře skleněné, naložené**

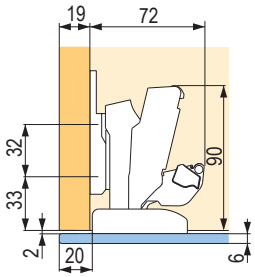


Zcela naložené dveře (bez mezery)

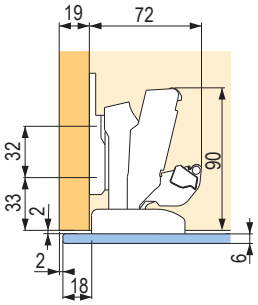


Naložené dveře s mezerou 2 mm

## Vložený 165°, skleněné dveře

**Bok korpusu dřevěný, dveře skleněné, vložené**

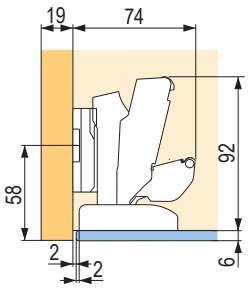


Vložené dveře

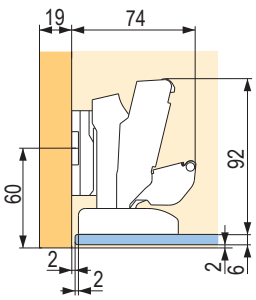


Vložené dveře s odsazením 2 mm

## Vložený 110°, celoskleněný korpus

**Bok korpusu skleněný, dveře skleněné, vložené**

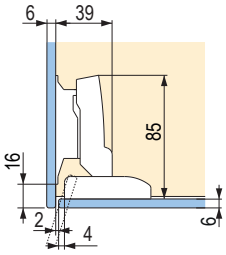


Vložené dveře s mezerou 2 mm

## Naložený 135°, celoskleněný korpus

**Bok korpusu skleněný, dveře skleněné, naložené**

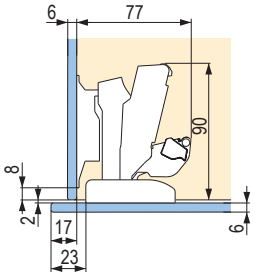


Naložené dveře s přesahem dveří 11 mm

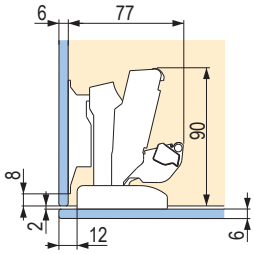


Zcela naložené dveře (bez mezery)

## Vložený 135°, celoskleněný korpus

**Bok korpusu skleněný, dveře skleněné, naložené**

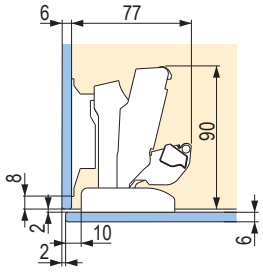


Naložené dveře s mezerou 2 mm

# Sensys / Intermat - podložky

## Křížová, montáž pomocí vrutů

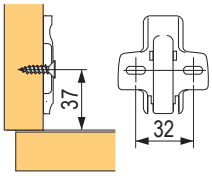


| kód | kód Hettich | distance D (mm) |
|---|---|---|
| **128312** | 9071575 | 0 |
| **106403** | 9071576 | 1,5 |
| **118057** | 9071577 | 3 |
| **106405** | 9071578 | 5 |

## Křížová, montáž pomocí předmontovaných eurovrutů

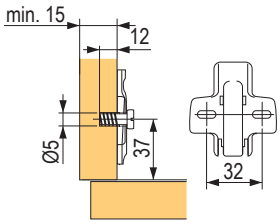


| kód | kód Hettich | distance D (mm) | kód obsidián | kód Hettich |
|---|---|---|---|---|
| **119302** | 9071625 | 0 | **500607** | 9091799 |
| **119240** | 9071626 | 1,5 | × | × |
| **154410** | 9071627 | 3 | × | × |
| **186174** | 9071628 | 5 | × | × |

## Křížová s excentrem pro seřízení, montáž pomocí vrutů se speciálními rozpěrnými hmoždinkami

106412

344727

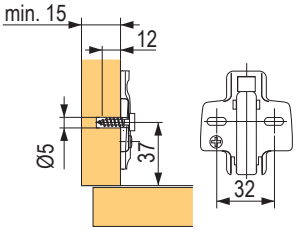


| kód nikl | kód Hettich | distance D (mm) | kód obsidián | kód Hettich |
|---|---|---|---|---|
| **106406** | 9071655 | 0 | **344726** | 9091811 |
| **106412** | 9071656 | 1,5 | **344727** | 9091812 |
| **106413** | 9071657 | 3 | **344728** | 9091813 |
| **106414** | 9071658 | 5 | **344729** | 9091814 |

černé montážní vruty 309046

## Klínek pro doladění specifických úhlů naložení, montáž pod podložku

208746

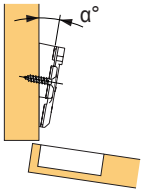


| kód nikl | kód Hettich | sklon klínku |
|---|---|---|
| **208746** | 9072533 | 5 |
| **208747** | 9072534 | 10 |

- klínky je možné skládat na sebe

# Sensys / Intermat - příslušenství

## Sensys – krytky

105422 300517 300518 105408 344734

| kód | kód Hettich | popis | materiál |
|---|---|---|---|
| **105425** | 9088250 | ramínko, naložený, s logem | nikl |
| **344733** | 9091821 | ramínko, naložený, s logem | obsidián |
| **300518** | 9099871 | ramínko, naložený, s logem | PVC |
| **105408** | 9088251 | miska | nikl |
| **344734** | 9091822 | miska | obsidián |

## Sensys – tlumič otevření pro závěs 165°

288354

| kód | kód Hettich | popis | materiál |
|---|---|---|---|
| **288354** | 9100037 | slouží zároveň jako krytka | PVC |

## Sensys – omezovače úhlu otevření

| kód | kód Hettich | popis | úhel otevření | materiál |
|---|---|---|---|---|
| **207142** | 9072540 | standardní, Silent | 110° ≥ 85° | PVC |
| **362244** | 9076440 | tenké dveře, Silent | 110° ≥ 85° | PVC |
| **300296** | 9072541 | úhlové, Silent | 95° ≥ 85° | PVC |
| **300521** | 9103006 | silné dveře, Silent | 95° ≥ 85° | ocel |
| **264245** | 9090756 | 165°, Silent | 165° ≥ 120°/105° | PVC |
| **300465** | 9090864 | 165°, Silent | 165° ≥ 90°/135° | PVC |

207142 362244 300296

264245 300465

## Sensys / Intermat - tlumící čočky

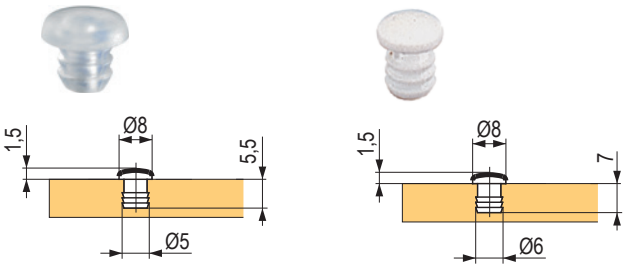


| kód | kód Hettich | barva |
|---|---|---|
| **107792** | 9079298 | transparentní |
| **107842** | 25048 | bílá |
| **119104** | 47353 | béžová |
| **119029** | 21154 | hnědá |

## Sensys / Intermat - krytky otvoru ø 35 mm

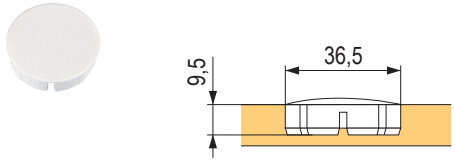


| kód | kód Hettich | barva |
|---|---|---|
| **105337** | 25204 | bílá |
| **105341** | 25205 | hnědá |

# bezúchytkové otvírání vestavěných lednic

## Mechanismus Easys

| kód | kód Hettich | popis |
|---|---|---|
| **311978** | 9210848 | sada včetně trafa a napájecího kabelu |

- Easys je elektromechanický systém pro otvírání dveří lednice, která je zabudovaná v korpusu skříně. Lze použít i pro myčky.
- funkční jednotka obsahuje senzor, který reaguje na pohyb, způsobený tlakem na dveře
- **montážní výška pouze 22 mm**
- dveře se pootevřou na 4 – 8 sekund, takže je můžete rukou kompletně otevřít
  - Easys se dodává jako jeden kompletní univerzální set, tj. jediné objednací číslo pro korpusy široké 50 až 60 cm, pro levé i pravé dveře, nezávisle na tloušťce boku
  - jednotka se montuje zpravidla nad chladničku, lze ale umístit také pod chladničku
  - jednotka se přišroubuje na polici a může se zakrýt další policí
  - uživatel vidí jen přední krycí lištu, senzor a pístek

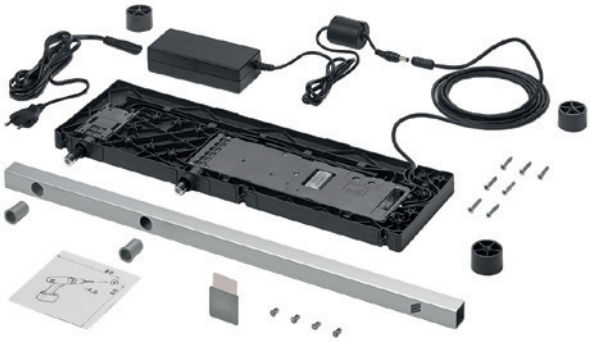

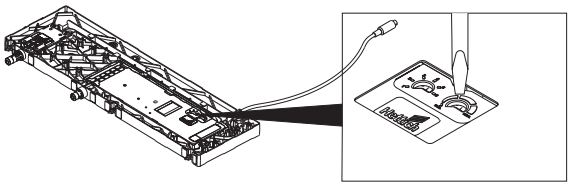

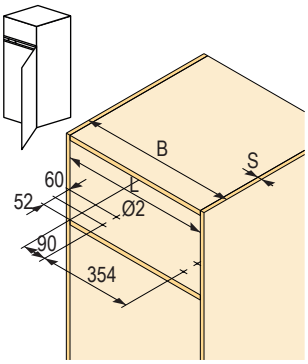


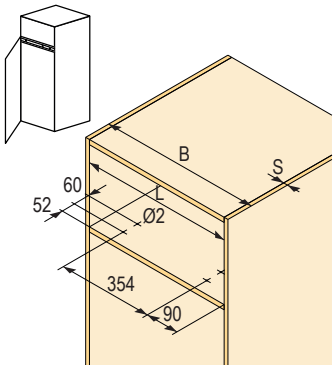


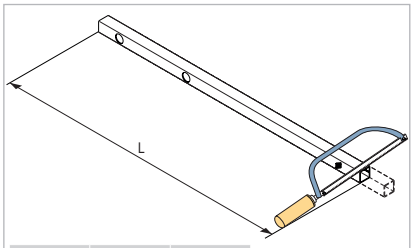


| B (mm) | S (mm) | L (mm) |
|---|---|---|
| 500 | 16 | 467 |
| 500 | 19 | 461 |

potřebná výška je jen 22 mm!!

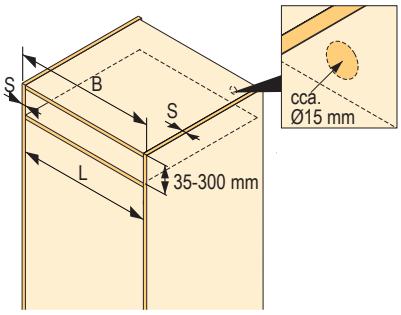


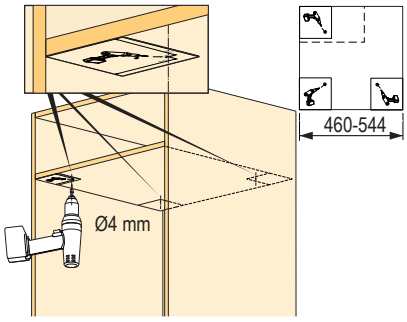


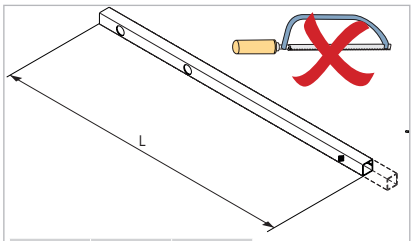


| B (mm) | S (mm) | L (mm) |
|---|---|---|
| 600 | 16 | 567 |
| 600 | 19 | 561 |

# Intermat 110° a 125°

## Naložený 110°

| pohyb | kód | kód Hettich | montáž misky |
|---|---|---|---|
| bez tlumení | **104189** | 48049 | vrut |
| Push to Open | **288349** | 9043361 | vrut |

- doporučené příslušenství: 105363 - krytka ramínka bez loga (kov), 208689 - krytka ramínka s logem (kov), 104343 - externí tlumič Silent System k naklapnutí na misku, 104346 - externí tlumič s adaptérem k našroubování do korpusu (naložené a polonaložené dveře), 104338 - externí tlumič Silent System k naklapnutí na ramínko, 185695 - omezovač úhlu otevření (110≥85°)

doporučené podložky: strana 01.72

## Polonaložený 110°

| pohyb | kód | kód Hettich | montáž misky |
|---|---|---|---|
| bez tlumení | **104190** | 48051 | vrut |
| Push to Open | **288350** | 9043362 | vrut |

- doporučené příslušenství: 104343 - externí tlumič Silent System k naklapnutí na misku, 104346 - externí tlumič s adaptérem k našroubování do korpusu (naložené a polonaložené dveře), 185695 - omezovač úhlu otevření (110≥85°)

doporučené podložky: strana 01.72

## Vložený 110°

| pohyb | kód | kód Hettich | montáž misky |
|---|---|---|---|
| bez tlumení | **169764** | 48052 | vrut |
| Push to Open | **288351** | 9043363 | vrut |

- doporučené příslušenství: 104343 - externí tlumič Silent System k naklapnutí na misku

doporučené podložky: strana 01.61

## Naložený 125°

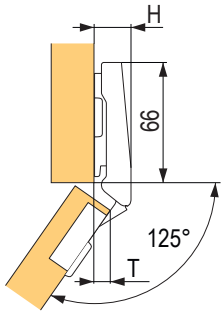


doporučené podložky: strana 01.131

| kód | kód Hettich | popis |
|---|---|---|
| **104527** | 73905 | naložený |

- doporučené příslušenství: 105363 - krytka ramínka bez loga (kov), 208689 - krytka ramínka s logem (kov), 104343 - externí tlumič Silent System k naklapnutí na misku, 104346 - externí tlumič s adaptérem k našroubování do korpusu (naložené a polonaložené dveře), 104338 - externí tlumič Silent System k naklapnutí na ramínko, 185695 - omezovač úhlu otevření (110≥85°)

## Naložený pro silné dveře 14 – 32 mm

| pohyb | kód | kód Hettich | montáž misky |
|---|---|---|---|
| bez tlumení | **104529** | 73913 | vrut |

- doporučené příslušenství: 105363 - krytka ramínka bez loga (kov), 208689 - krytka ramínka s logem (kov), 104343 - externí tlumič Silent System k naklapnutí na misku, 104346 - externí tlumič s adaptérem k našroubování do korpusu (naložené a polonaložené dveře), 104338 - externí tlumič Silent System k naklapnutí na ramínko

## Polonaložený pro silné dveře 14 – 32 mm

| pohyb | kód | kód Hettich | montáž misky |
|---|---|---|---|
| bez tlumení | **104530** | 73917 | vrut |

- doporučené příslušenství: 104343 - externí tlumič Silent System k naklapnutí na misku, 104346 - externí tlumič s adaptérem k našroubování do korpusu (naložené a polonaložené dveře)

doporučené podložky: strana 01.61

# Intermat 95° a 125° a závěsy pro velmi silné dveře

## Vložený pro silné dveře 14 – 32 mm

| pohyb | kód | kód Hettich | montáž misky |
|---|---|---|---|
| bez tlumení | **104531** | 73921 | vrut |

## Naložený pro velmi silné dveře 16 – 43 mm

| pohyb | kód | kód Hettich | montáž misky |
|---|---|---|---|
| bez tlumení | **300804** | 9155241 | vrut |

- vrtání misky 40 mm
- doporučené příslušenství: 105363 - krytka ramínka bez loga (kov), 208689 - krytka ramínka s logem (kov), 104343 - externí tlumič Silent System k naklapnutí na misku, 104346 - externí tlumič s adaptérem k našroubování do korpusu (naložené a polonaložené dveře), 104338 - externí tlumič Silent System k naklapnutí na ramínko

doporučené podložky: strana 01.61

## Polonaložený pro velmi silné dveře 16 – 43 mm

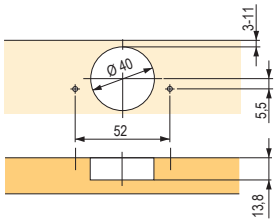


| pohyb | kód | kód Hettich | montáž misky |
|---|---|---|---|
| bez tlumení | **300805** | 9155242 | vrut |

- vrtání misky 40 mm
- doporučené příslušenství: 104343 - externí tlumič Silent System k naklapnutí na misku, 104346 - externí tlumič s adaptérem k našroubování do korpusu (naložené a polonaložené dveře)

doporučené podložky: strana 01.61

## Vložený pro velmi silné dveře 16 – 43 mm

| pohyb | kód | kód Hettich | montáž misky |
|---|---|---|---|
| bez tlumení | **300806** | 9155243 | vrut |

- vrtání misky 40 mm

doporučené podložky: strana 01.61

# Intermat 165° a příložný zalomený

## Naložený

| pohyb | kód | kód Hettich | montáž misky |
|---|---|---|---|
| bez tlumení | **288352** | 9099750 | vrut |

- doporučené příslušenství: 104343 - externí tlumič Silent System k naklapnutí na misku, 104346 - externí tlumič
  s adaptérem k našroubování do korpusu (naložené a polonaložené dveře)

doporučené podložky: strana 01.61

## Polonaložený

| pohyb | kód | kód Hettich | montáž misky |
|---|---|---|---|
| bez tlumení | **288353** | 9099760 | vrut |

- doporučené příslušenství: 104343 - externí tlumič Silent System k naklapnutí na misku, 104346 - externí tlumič
  s adaptérem k našroubování do korpusu (naložené a polonaložené dveře)

doporučené podložky: strana 01.61

## Omezovač úhlu otevření

264245

300465

| pohyb | kód | kód Hettich | úhel |
|---|---|---|---|
| omezovač | **264245** | 9090756 | 105/120° |
| | **300465** | 9090864 | 90/135° |

## Příložný 50/60°, zalomený

| pohyb | kód | kód Hettich | montáž misky |
|---|---|---|---|
| s diagonálním seřízením podle tloušťky dvířek | **208857** | 9090045 | vrut |

## 20°, naložený

| pohyb | kód | kód Hettich | montáž misky |
|---|---|---|---|
| bez tlumení | **104570** | 77644 | vrut |

- doporučené příslušenství: 104343 - externí tlumič Silent System k naklapnutí na misku, 104346 - externí tlumič s adaptérem k našroubování do korpusu (naložené a polonaložené dveře)

doporučené podložky: strana 01.61

# Intermat úhlové a lednicové závěsy

## 30°, naložený

| pohyb | kód | kód Hettich | montáž misky |
|---|---|---|---|
| bez tlumení | **104572** | 77690 | vrut |

- doporučené příslušenství: 104343 - externí tlumič Silent System k naklapnutí na misku, 104346 - externí tlumič s adaptérem k našroubování do korpusu (naložené a polonaložené dveře)

doporučené podložky: strana 01.61

## 30°, vložený

| popis | kód | kód Hettich | montáž misky |
|---|---|---|---|
| bez tlumení | **104535** | 73928 | vrut |

- doporučené příslušenství: 104343 - externí tlumič Silent System k naklapnutí na misku

doporučené podložky: strana 01.61

## Speciální závěs ET 582 pro vestavěné lednice

| kód | kód Hettich | materiál |
|---|---|---|
| **104454** | 72134 | ocel niklovaná |

- tloušťka dveří od 16 mm
- průměr misky 35 mm
- úhel otevření 95°
- s pružinou
- komplet s montážní podložkou a plastovou distanční podložkou
- při použití plastové podložky je distance 3 mm
- integrované seřízení naložení ±1 mm
- seřízení hloubky ±3 mm
- miska závěsu: poniklovaný zinkový odlitek
- kloub: ocel niklovaná
- uchycení montážní podložky 33 mm od hrany korpusu naložení 14,5 mm při distanci 3 mm a kótě C 4,5 mm

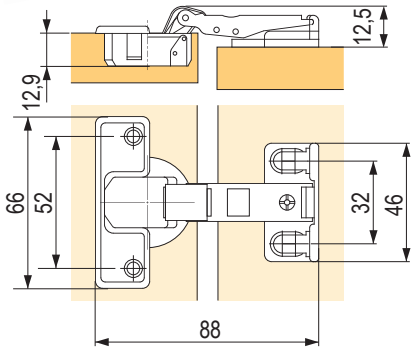


## Příslušenství k lednicovým závěsům

| kód | kód Hettich | popis |
|---|---|---|
| **387533** | 9239784 | přídavný závěs Kamat |
| **538127** | 9343483 | vodící závěs Evisys |

# Intermat úhlové závěsy

## 45°, naložený, úhel otevření 95°

| pohyb | kód | kód Hettich | montáž misky |
|---|---|---|---|
| bez tlumení | **104199** | 48096 | vrut |

- doporučené příslušenství: 104343 - externí tlumič Silent System k naklapnutí na misku, 104346 - externí tlumič s adaptérem k našroubování do korpusu (naložené a polonaložené dveře)

doporučené podložky: strana 01.61

## 45°, naložený, úhel otevření 95°

| pohyb | kód | kód Hettich | montáž misky |
|---|---|---|---|
| bez tlumení | **104573** | 77699 | vrut |

- doporučené příslušenství: 104343 - externí tlumič Silent System k naklapnutí na misku, 104346 - externí tlumič s adaptérem k našroubování do korpusu (naložené a polonaložené dveře)

doporučené podložky: strana 01.61

## 45°, vložený, úhel otevření 95°

| pohyb | kód | kód Hettich | montáž misky |
|---|---|---|---|
| bez tlumení | **104536** | 73932 | vrut |

- doporučené příslušenství: 104343 - externí tlumič Silent System k naklapnutí na misku

doporučené podložky: strana 01.61

## 90°, vložený, slepý úhel

| pohyb | kód | kód Hettich | montáž misky |
|---|---|---|---|
| bez tlumení | **104574** | 77708 | vrut |

doporučené podložky: strana 01.61

## -30°, naložený, úhel otevření 95°

| pohyb | kód | kód Hettich | montáž misky |
|---|---|---|---|
| bez tlumení | **104537** | 73936 | vrut |

- doporučené příslušenství: 104346 - externí tlumič s adaptérem k našroubování do korpusu (naložené a polonaložené dveře)

doporučené podložky: strana 01.61

## -45°, naložený, úhel otevření 95°

| pohyb | kód | kód Hettich | montáž misky |
|---|---|---|---|
| bez tlumení | **104569** | 77643 | vrut |

- doporučené příslušenství: 104346 - externí tlumič s adaptérem k našroubování do korpusu (naložené a polonaložené dveře)

doporučené podložky: strana 01.61

# závěsy pro vrtaná skleněná dvířka, o tloušťce 4 – 6,5 mm

## Závěs

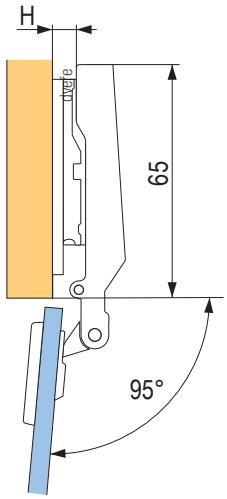


| kód | kód Hettich | popis |
|---|---|---|
| **104492** | 72960 | naložený |
| **104496** | 72967 | polonaložený |
| **104497** | 72968 | vložený |

montážní podložky naleznete na str. 01.61

## Krytky s protikusem pro závěsy na vrtaná skleněná dvířka

| kód | kód Hettich | barva | |
|---|---|---|---|
| **105371** | 40341 | chrom | **0** |
| **105372** | 70712 | matný nikl | |
| **105376** | 40340 | pozlacená | |
| **105369** | 70061 | černá | |
| **105383** | 40495 | chrom | **D** |
| **105384** | 70713 | matný nikl | |
| **105386** | 40494 | pozlacená | |
| **105379** | 70052 | černá | |

- součástí dodávky krytky jsou montážní šrouby pro sklo 4,5-5,5 mm
- pro sklo 5,5 - 6,5 mm nutno objednat šrouby 107651

# pro rámovou konstrukci

## Perfekt 90°, slepý úhel

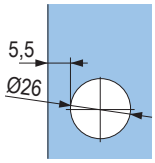


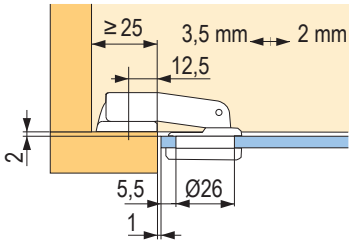


| kód | kód Hettich | popis |
|---|---|---|
| 104393 | 69607 | vložený |

## Optimat Plus

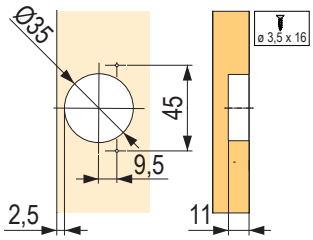


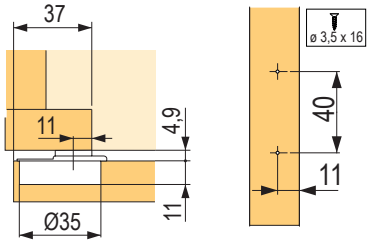


vrtání pro podložku

| kód | kód Hettich | popis |
|---|---|---|
| 308098 | 9072548 | naložený |

## 90°, slepý úhel

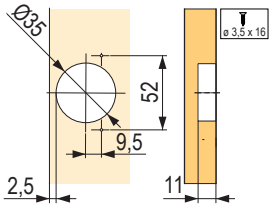


seřízení

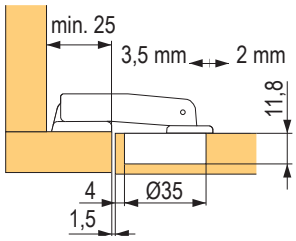


| kód | kód Hettich | popis |
|---|---|---|
| 104391 | 69603 | vložený |

**Minimální mezera (F) mezi jednotlivými dveřmi**

| tloušťka dveří (mm) | vzdálenost vrtání misky (C) | | | | |
|---|---|---|---|---|---|
| | 3 | 4 | 4,5 | 5 | 6 |
| 16 | 0,3 | 0,3 | 0,3 | 0,3 | 0,3 |
| 18 | 0,5 | 0,5 | 0,5 | 0,5 | 0,5 |
| 19 | 0,6 | 0,6 | 0,6 | 0,6 | 0,6 |
| 22 | 1,2 | 1,2 | 1,2 | 1,2 | 1,1 |

# Intermat - tlumiče a příslušenství

## K naklapnutí na závěs

| kód | kód Hettich | popis |
|---|---|---|
| **104338** | 60576 | k naklapnutí na ramínko, naložený |
| **104343** | 60581 | k naklapnutí na misku |

- tlumiče pro naložená dvířka
- tlumič k naklapnutí na ramínko lze použít pouze pro závěsy s ramínkem bez vyhnutí
- tlumení lze plynule regulovat pomocí seřizovacího kolečka

## Externí tlumič

| kód | kód Hettich | popis |
|---|---|---|
| **104341** | 60579 | k našroubování, pro naložené a polonaložené dveře, s možností nastavení síly tlumení |
| **107839** | 60685 | k zavrtání, pro naložené a polonaložené dveře |
| **104346** | 60687 | k našroubování, pro naložené a polonaložené dveře |

- montáž našroubováním na dno nebo půdu, případně zavrtání do hrany
- kovový tlumič k našroubování na stranu závěsů lze plynule regulovat pomocí seřizovacího kolečka

## Krytky

| kód | kód Hettich | popis | materiál |
|---|---|---|---|
| **105363** | 9101552 | ramínko, naložený, bez loga | nikl |
| **208689** | 9102082 | ramínko, naložený, s logem | nikl |

# Selekta Pro 2000

## Naložený, úhel otevření 270°, nikl

| kód | kód Hettich | popis |
|---|---|---|
| 104078 | 45045 | pro tloušťku boků korpusu a dveří až 19 mm |
| 104576 | 77736 | T 22/9 k našroubování |

- typ misky
- miska T 22/9 k našroubování

## Vložený, úhel otevření 180°, nikl

| kód | kód Hettich | popis | montáž misky |
|---|---|---|---|
| 105606 | 77734 | miska | vrut |
| 105217 | 45064 | ramínko | s rozpěrnými pouzdry |

## Naložený, úhel otevření 270°, černý

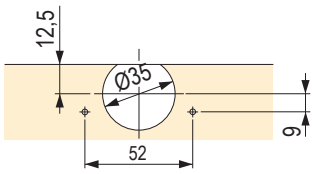


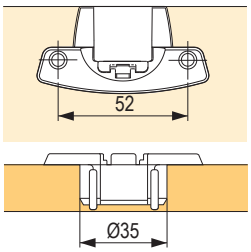


| kód | kód Hettich | popis | montáž misky |
|---|---|---|---|
| 300846 | 9072543 | miska | vrut |
| 300850 | 9072547 | ramínko | s rozpěrnými pouzdry |

- speciální barva umožňuje tento závěs použít i ve velmi kyselém prostředí (např. v laboratoři), případně i v jinak korozně zatíženém prostředí (např. venkovní kuchyně).

- jednokloubový závěs s klipovou technikou
- s viditelným čepem
- rozteč vrtání 32 mm
- průměr misky 35 mm, naložení dveří 15 nebo 16 mm, průměr čepu 5,4 mm, délka čepu 39 mm
- samostatná montáž misky a ramínka závěsu
- v ramínku závěsu jsou rozpěrné hmoždinky a předmontované vruty
- rychlomontáž dveří klipovou technikou bez pomoci nářadí
- vysoká bezpečnost proti nechtěnému uvolnění: zámek lze uvolnit pouze pomocí šroubováku
- dveře při 180° úhlu otevření nezasahují do světlosti korpusu, takže vnitřní prostor je volný pro výsuvné prvky
- seřízení naložení pomocí excentru - 2 mm
- excentrické seřízení výšky ±2 mm
- miska a ramínko závěsu: precizní poniklované zinkové odlitky
- závěs = ramínko + miska

## Krytka ramínka

| kód | kód Hettich | popis |
|---|---|---|
| **103739** | 10067 | stříbrošedý plast |

- lze použít se závěsy série Selekta Pro

# pro nevrtaná skleněná dvířka

## Typ ET 5150 pro skleněné dveře

103899

104397

| kód | kód Hettich | montáž | barva |
|---|---|---|---|
| **103899** | 24908 | v rozích, bez vrtání, sada 2 ks | nikl matný |
| **104397** | 69934 | středový pro dveře nad 1000 mm, nutné vrtání 12 mm | nikl matný |

- pro vložené skleněné dveře
- rozměry dveří max. 1000 × 600 mm
- úhel otevření 170°
- tloušťka skla max. 6,3 mm
- s pružinou
- nutná mezera nahoře a dole 2,2 mm, po stranách 2 mm
- závěs se na skleněné dveře montuje pomocí stahovacího šroubu a proto není nutné vrtat do skla
- zinkový odlitek
- sada obsahuje: 1 pár závěsů bez úchytek

## Nerezový závěs VEOSYS

| kód | kód Hettich | popis |
|---|---|---|
| **468852** | 9289590 | pohyb s tlumením |

- nerezový miskový závěs s klipovou rychlomontáží a integrovaným tlumičem a úhlem otevření 105°
- tloušťka dveří 14-24 mm
- průměr misky 35 mm, hloubka vrtání misky 11,5 mm, vrtací obraz TH 52 × 5,5 mm
- nerezová křížová podložka D = 0 - 468855

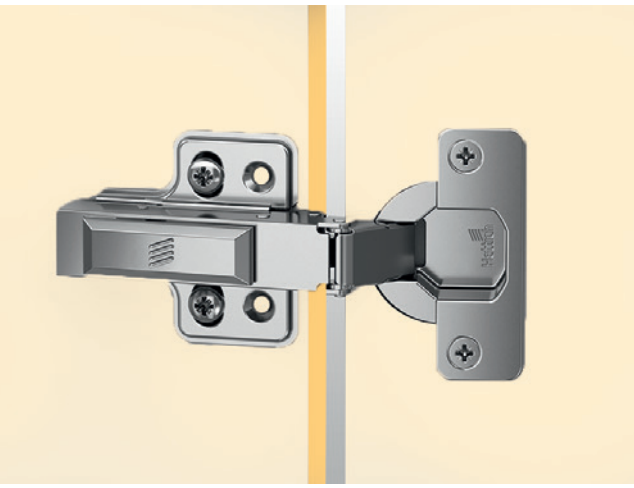

## Typ ET 150 pro skleněné dveře

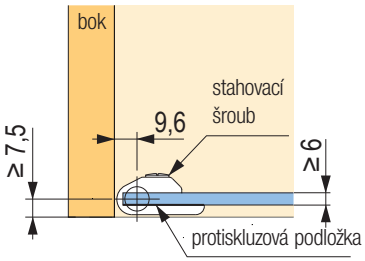


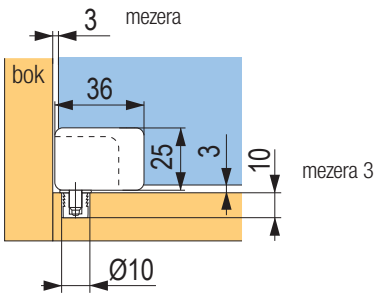


| kód | kód Hettich | popis | barva |
|---|---|---|---|
| **103879** | 20870 | 1 sada | nikl matný |
| **103880** | 20871 | úchytka, levá | nikl matný |
| **103881** | 20872 | úchytka, pravá | nikl matný |

- pro vložené skleněné dveře
- rozměry dveří max. 1000 × 500 mm
- úhel otevření 105°
- tloušťka skla max. 5,2 mm
- nutná mezera nahoře a dole 3 mm, po stranách 2,8 mm
- závěs se na skleněné dveře montuje pomocí stahovacího šroubu a proto není nutné vrtat do skla
- zinkový odlitek, niklovaný matný
- dodává se pouze jako sada, tj. jeden horní a jeden dolní závěs
- sada obsahuje: 1 pár závěsů

## Úchytka pro skleněné dveře

| kód | kód Hettich | popis | barva |
|---|---|---|---|
| **103941** | 25314 | 1 ks | nikl matný |

- designem se hodí k závěsu ET 5150 pro skleněné dveře
- úchytka se na skleněné dveře montuje pomocí upínacího šroubu
- zinkový odlitek

# pro sklopné dveře

## Markant 11

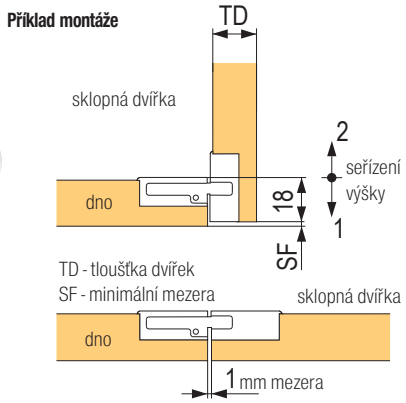


připevněno vruty průměr 3,0 × 15 mm nebo 3,0 × 13 mm se zápustnou hlavou, hlava průměr 6 mm

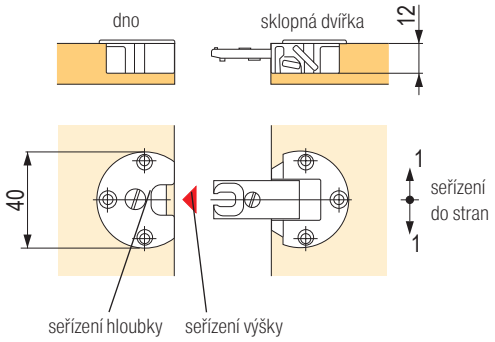


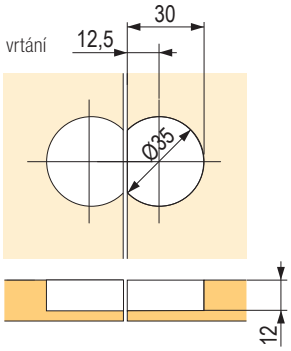


| kód | kód Hettich | materiál |
|---|---|---|
| **103980** | 40242 | niklovaný |

- závěs se skládá ze dvou částí, které se montují samostatně, což umožňuje dodatečné zabudování dvířek
- možnost nezávislého výškového seřízení, bočního seřízení a seřízení hloubky
- shodné vrtání dna a dvířek
- pevné a přesné osazení závěsu třemi vruty
- okraje frézování jsou překryté
- v otevřeném stavu bez seřízení výšky je vnitřní strana dna a dvířek v jedné rovině
- přesný zinkový odlitek

## Markant 7.1

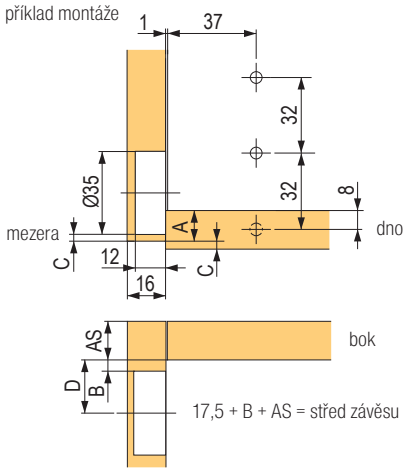


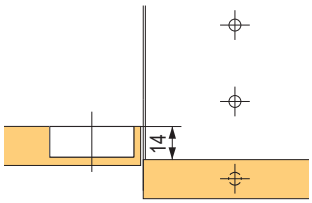


| kóta C (mm) | A (mm) |
|---|---|
| 3,0 | 13,0 |
| 4,0 | 14,0 |
| 4,5 | 14,5 |
| 5,0 | 15,0 |
| 6,0 | 16,0 |
| 7,0 | 17,0 |

| distance (mm) | B (mm) | D (mm) |
|---|---|---|
| 0,0 | 6,0 | 23,5 |
| 1,5 | 7,5 | 25,0 |
| 3,0 | 9,0 | 26,5 |
| 5,0 | 11,0 | 28,5 |

| kód | kód Hettich | materiál |
|---|---|---|
| **104148** | 46849 | ocel niklovaná |

- pro naložená sklopná dvířka
- oddělená montáž sklopného závěsu a podložky
- průměr misky 35 mm
- seřízení hloubky ± 2 mm
- seřízení výšky ± 2 mm pomocí montážní podložky
- ocel niklovaná
- dodáváno v sadě (1 levý + 1 pravý závěs)

doporučené podložky: 106340; 106419

## Závěs Kimana pro spodní výklopná dvířka

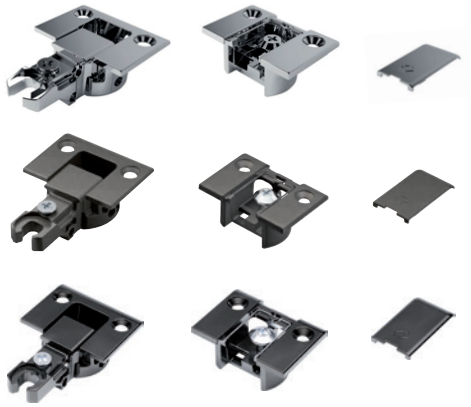

| kód | barva |
|---|---|
| **224888** | nikl |
| **352521** | grafit |

- moderní kompaktní design
- možnost seřízení ve 3 směrech
- pro tloušťku materiálu 18 – 20 mm

## Distanční podložka

| kód | popis |
|---|---|
| **355723** | tloušťka 2 mm |

- při použití tenčích materiálů (např. korpus tl. 16 mm)

## Sklopné závěsy

| kód | barva | úhel otevření |
|---|---|---|
| **10902** | chrom | 180° |

- hloubka závěsu 7 mm

| kód | barva |
|---|---|
| **225246** | bílý |
| **225247** | hnědý |

## Kimana Skin

| kód | barva |
|---|---|
| **507948** | černá |
| **507947** | nikl |

**instalace do plných dvířek**
(ukázka na dveře o minimální síle 18 mm)

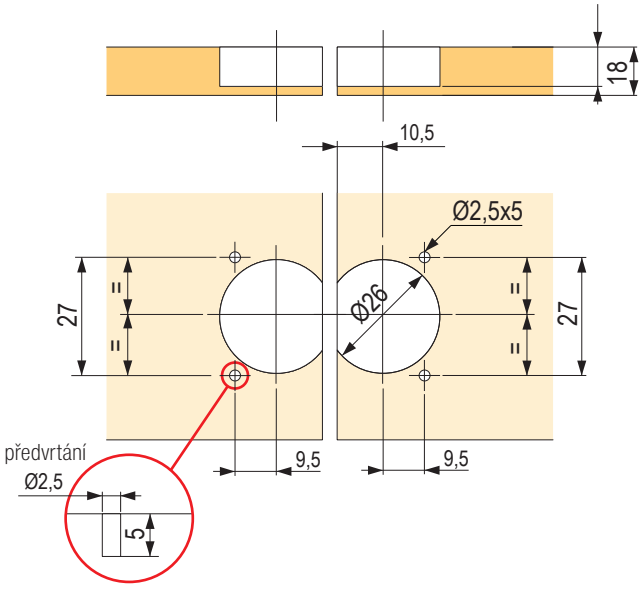


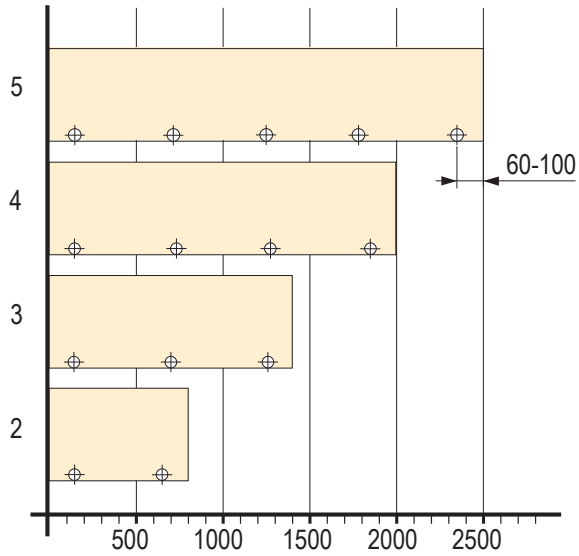

# pro skleněné nevrtané dveře

## SEE-ME pro celoskleněný korpus nebo standardní se skleněnými dveřmi

| kód | barva | úhel |
|---|---|---|
| **225244** | chrom | 180° |

- pro skleněný i dřevěný korpus
- pro tloušťku skla 4 – 6,75 mm
- vrtání pro spojovací šroub pr. 10 mm
- úhel otevření 180°
- montáž na libovolnou stranu: vlevo, vpravo, nahoře, dole

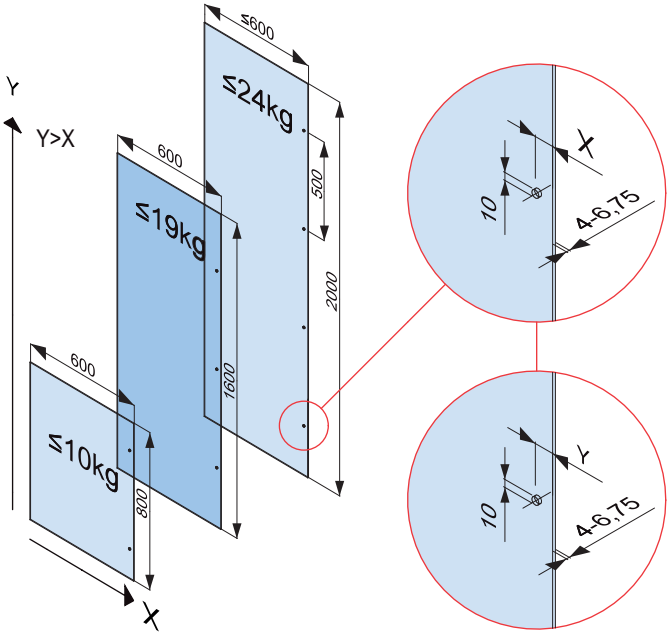


bočnice

dveře

| x/D | x | y |
|---|---|---|
| vložené | 22 mm | 25 mm |
| naložené | 25 mm | 22 mm |

## Diza

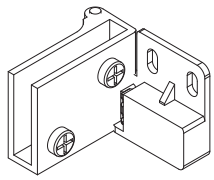

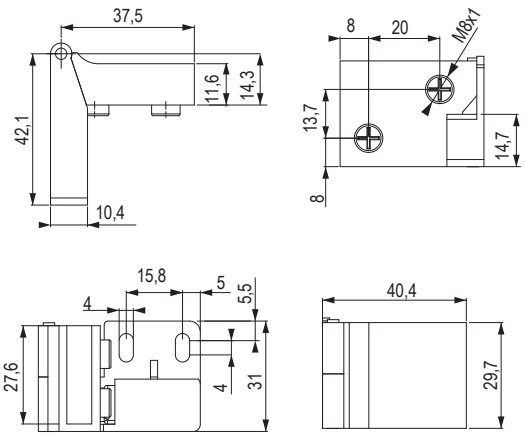


| kód | popis | barva |
|---|---|---|
| **10800** | pár | chrom |
| **404576** | pár | černý |

- tloušťka skla max. 5 mm
- s aretací v zavřené poloze (při 90°)
- rozměr skla cca: LW - 5 mm x LH - 5 mm

# klavírové, závrtné, křídlové

## Křídlový 50 × 50

| kód | barva |
|---|---|
| **392591** | zinkovaná ocel |

- vnější průměr čepu a tloušťka závěsu v zavřeném stavu je 8 mm
- tloušťka plechu 1,9 mm

## Křídlový KZ 40, 60, 80

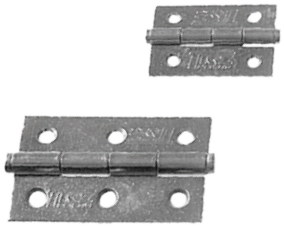

| kód | „A“ (mm) | „B“ (mm) | „C“ (mm) | barva |
|---|---|---|---|---|
| **11016** | 40 | 30 | 5,5 | zinek |
| **11017** | 60 | 40 | 7 | zinek |
| **100164** | 80 | 70 | 7 | zinek |

## Klavírový nerezový

| kód | popis | barva |
|---|---|---|
| **402794** | délka 900 mm, šířka 30,5 mm | nerez |
| **402800** | délka 2300 mm, šířka 30,5 mm | nerez |

- materiál nerez (SS201) včetně vnitřního pinu

## Bajonetový

| kód | barva |
|---|---|
| **11022** | zinek |
| **11022R** | pozink, ekonomy |

- tloušťka materiálu 1,5 mm

# westernové

## Nerezový pro oboustranně otvíraná dvířka

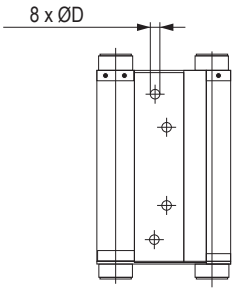


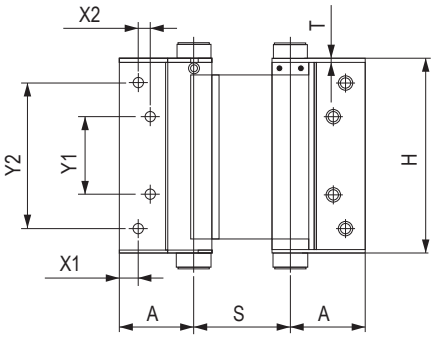


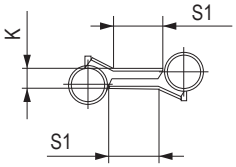


**Balení obsahuje:**
- jeden pár závěsů
- tyčinka na seřízení pružiny
- vruty (16 ks)

| kód | velikost (mm) | H ± 2 (mm) | S ± 2 (mm) | S1 ± 2 (mm) | A ± 2 (mm) | T ± 0,5 (mm) | D ± 0,5 (mm) | K ± 2 (mm) |
|---|---|---|---|---|---|---|---|---|
| **392257** | 75 | 76 | 51 | 27 | 39,5 | 1,5 | 5,5 | 11 |
| **392258** | 100 | 102 | 51 | 27 | 39,5 | 1,5 | 5,8 | 11 |
| **392259** | 125 | 125 | 63 | 37 | 45 | 1,5 | 6,5 | 11 |
| **392261** | 150 | 152 | 63,5 | 37 | 45 | 1,5 | 6,8 | 11 |

- materiál nerez
- možnost seřízení dovírací pružiny

# pro sklopný sokl pod myčkou

| kód | popis |
|---|---|
| **171331** | při vysokém korpusu |

nutno doplnit o 2 ks závěsů pod obj. kódem 10905 nebo 103964

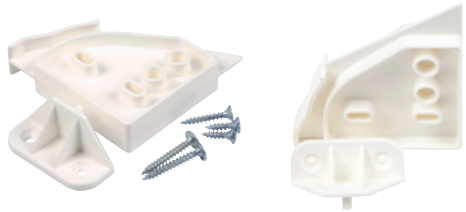

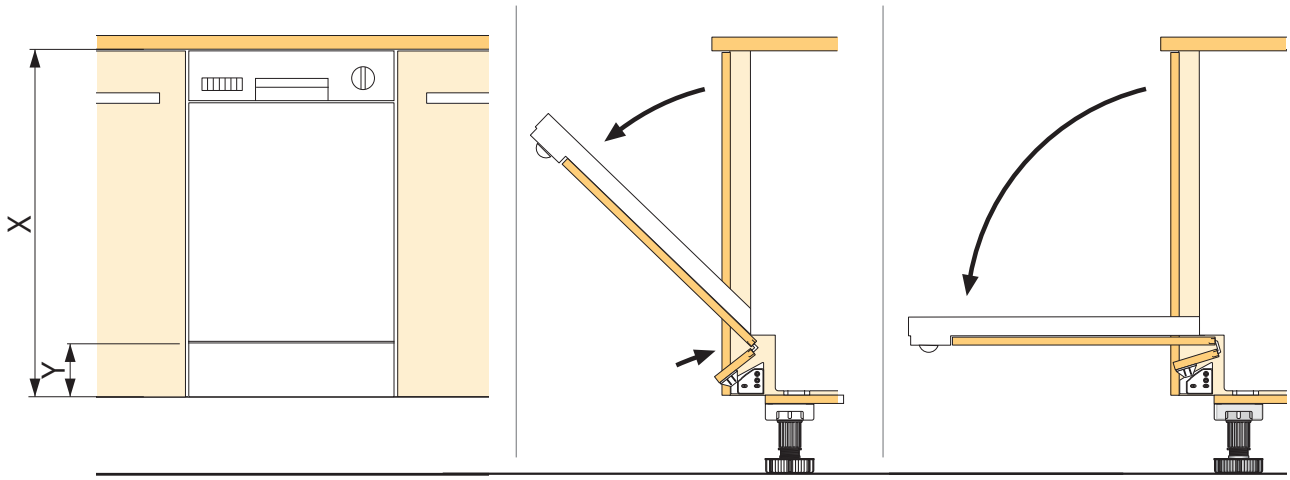

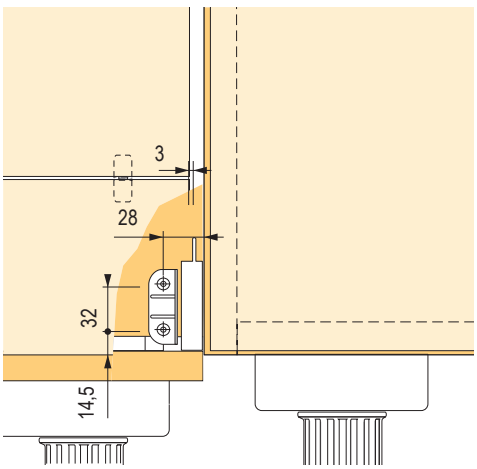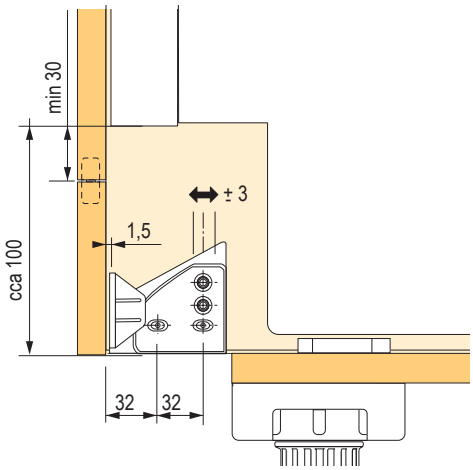
- hodnoty X a Y závisí na konkrétní instalaci a typu myčky a je nutno je ověřit zkušební montáží
- hodnoty výšky zalamované části (cca 100 mm) a přesahu dvířek (min 30 mm) jsou pouze orientační