9

9.1

dřezy, baterie, odsavače, sortery

Franke	**9.3 — 9.50**
Nerezové dřezy	9.3 — 9.13
Fragranitové dřezy	9.14 — 9.23
Dřezy Tectonite	9.24 — 9.29
Franke baterie	9.31 — 9.39
Franke příslušenství	9.40 — 9.41
Franke odsavače	9.42 — 9.49
Blanco	**9.50 — 9.67**
Nerezové dřezy	9.51
Granitové dřezy	9.52 — 9.56
Keramické dřezy	9.57 — 9.58
Blanco baterie	9.59 — 9.65
Blanco příslušenství	9.66 — 9.67
Dřezy Grohe	9.68 — 9.70
Grohe baterie	9.71 — 9.78
Grohe příslušenství	9.79
Doplňky pro spodní skříňky	9.84
Příborníky	9.87 — 9.102
Příborníky FineLine LiniQ	9.87 — 9.89
SpaceFlexx organizér	9.90
Příborník Separado	9.92
Příborníky Classico	9.93 — 9.94
Příborníky SKY	9.95 — 9.96
Příborníky SCOOP II	9.97 — 9.98
Protiskluzové podložky	9.99 — 9.100
Příborníky Strong	9.101 — 9.102
Sortery, odpadkové koše	9.103 — 9.124
Sortery Franke	9.125 — 9.132
Sortery Blanco	9.133 — 9.136
Ritter – vestavné spotřebiče	9.137 — 9.140
Drtiče odpadů	9.141 — 9.142

Přehled symbolů pro dřezy a baterie

horní montáž
spodní montáž
montáž do roviny
obsahuje sifon
neobsahuje sifon
sprcha
vytahovací koncovka
obsahuje sifon pro úsporu místa
dostupné ve více barvách
110° rotace
30 min. šířka skříňky
105 min. šířka rohové skříňky
3½ odtokový ventil
otočný sítkový ventil

Nerezové dřezy Franke

- vyrobeno z kvalitní chromniklové oceli, která je odolná vůči korozi i po porušení povrchu dřezu a vůči vysokým teplotám
- provedení hladká nerez nebo tkaná struktura (u vybraných modelů)
- povrch nerezu je antibakteriální, lehce se čistí a je plně recyklovatelný
- materiál odolný vůči skvrnám a UV záření

N BWX 220/620-54-27/7

kód	povrch	popis
384456	nerez	odkap vpravo
384457		odkap vlevo

- rozměry: 860 × 510 mm
- výřez: 840 × 490 mm (rádius 10 mm)
- dřezy: 540 × 410 mm, 270 × 480 mm
- hloubka: 200 mm

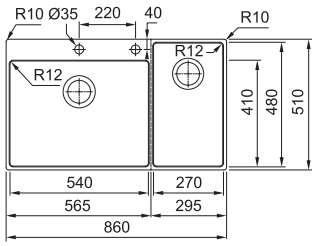

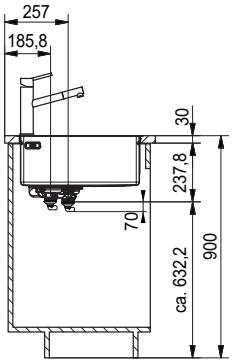

PŘÍSLUŠENSTVÍ

311551	Easy Click knoflík (chrom)

Příslušenství z obrázku je v ceně dřezu:
- miska (nerez/plast)
- přípravná deska (černý plast)
- přípravná deska (dřevo)
- dřevěný držák nožů
- sada 3 nožů
- víko (nerez/plast)
- odkapávač na nádobí (nerez)

Franke nerezové dřezy

SRX 611-86

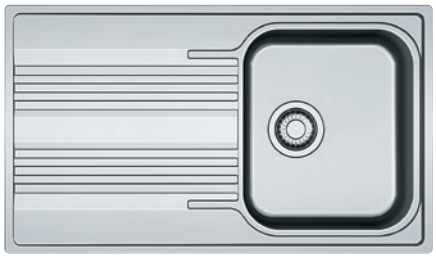

kód	povrch	popis
284878	nerez	bez otvoru pro baterii
353372		odkap vpravo
353373		odkap vlevo

- rozměry: 860 × 500 mm
- výřez: 840 × 480 mm
- dřez: 340 × 400 mm
- hloubka: 180 mm

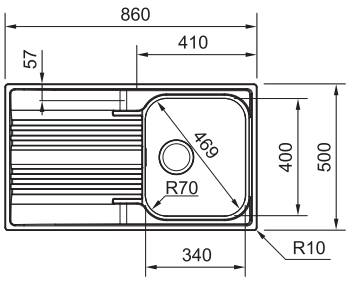

PŘÍSLUŠENSTVÍ

207746	miska
207917	otočný sítkový ventil 3 ½" (kulatý knoflík - chrom)

SRX 611-86 LB

kód	povrch	popis
284879	nerez	bez otvoru pro baterii
296065		odkap vpravo
310985		odkap vlevo

- rozměry: 860 × 500 mm
- výřez: 840 × 480 mm
- dřez: 450 × 400 mm
- hloubka: 180 mm

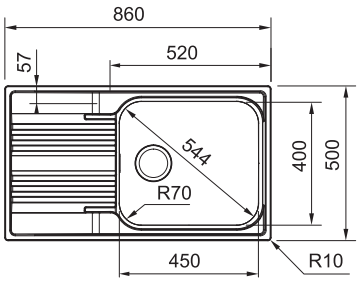

PŘÍSLUŠENSTVÍ

207746	miska
207917	otočný sítkový ventil 3 ½" (kulatý knoflík - chrom)

Franke nerezové dřezy

N SKN 611-79

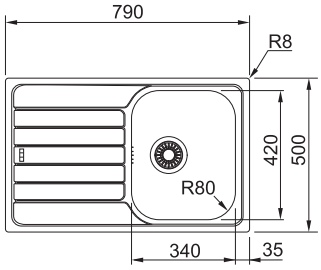

kód	povrch	popis
411370	nerez	bez otvoru pro baterii
411372		odkap vlevo
411373		odkap vpravo

- rozměry: 790 × 500 mm
- výřez: 770 × 480 mm
- dřez: 340 × 420
- hloubka: 160 mm

PŘÍSLUŠENSTVÍ

335063	odkapová miska SKN + adaptér (šedý plast/nerez)
335072	přípravná deska SKN (šedý plast)
207917	otočný sítkový ventil 3 ½" (kulatý knoflík, chrom)

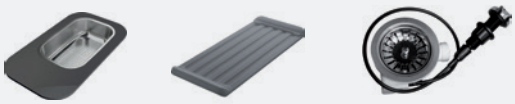

N SKN 611-63

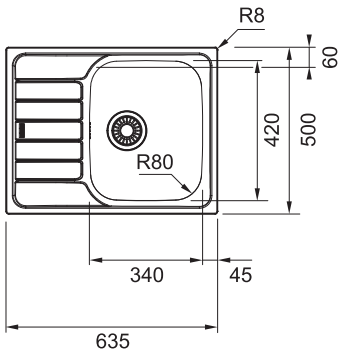

kód	povrch	popis
410515	nerez	bez otvoru pro baterii
411374		odkap vpravo
411375		odkap vlevo

- rozměry: 635 × 500 mm
- výřez: 615 × 480 mm
- dřez: 340 × 420 mm
- hloubka dřezu: 160 mm

PŘÍSLUŠENSTVÍ

335063	odkapová miska SKN + adaptér (šedý plast/nerez)
335072	přípravná deska SKN (šedý plast)
207917	otočný sítkový ventil 3 ½" (kulatý knoflík, chrom)

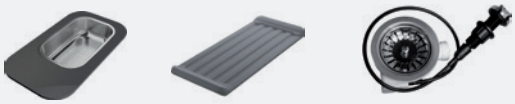

Franke nerezové dřezy

N LLX 611/LLL 611

kód	povrch	popis
207615	nerez	odkap vpravo
207616		odkap vlevo
207611	tkaná struktura	odkap vpravo
207612		odkap vlevo

- rozměry: 790 × 500 mm
- výřez: 770 × 480 mm
- dřez: 340 × 400 mm
- hloubka: 185 mm

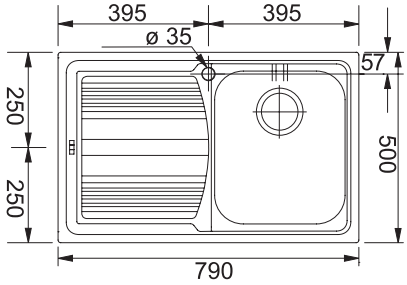

PŘÍSLUŠENSTVÍ

207805	přípravná deska plast
207917	otočný sítkový ventil 3 ½" (kulatý knoflík, chrom)

ETN 614 N Ethos 3 ½"

kód	povrch	provedení
F00058	nerez	bez otvoru pro baterii
F00176		odkap vpravo
F00049		odkap vlevo

- rozměry: 780 × 435 mm
- výřez: 760 × 415 mm
- dřez: 360 × 355 mm
- hloubka dřezu: 140 mm
- spodní skříňka od 450 mm s výřezem na sifon, od 500 mm bez výřezu skříňky i od 450 mm (výřez na přepad)

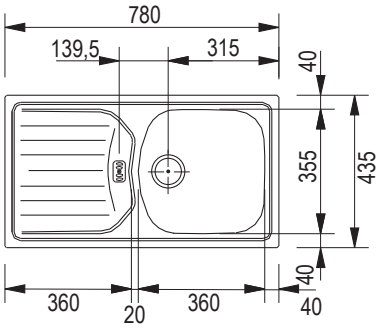

PŘÍSLUŠENSTVÍ

F00135	přípravná deska
207681	díl sifónu pro úsporu místa

Franke nerezové dřezy

ETN 611–58

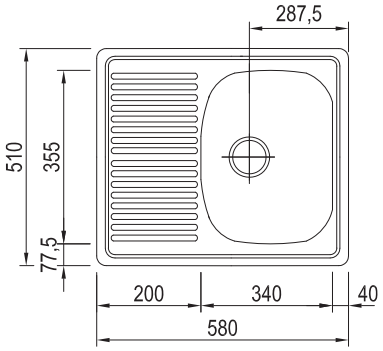

kód	povrch	provedení
44004	nerez	bez otvoru pro baterii
83938		odkap vpravo
40068		odkap vlevo

- rozměry: 580 × 510 mm
- výřez: 560 × 490
- dřez: 340 × 355 mm
- hloubka: 145 mm

PŘÍSLUŠENSTVÍ

207934	sítkový ventil 6/4"
207681	díl sifónu pro úsporu místa

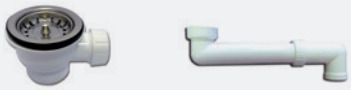

ETN 614 NOVA

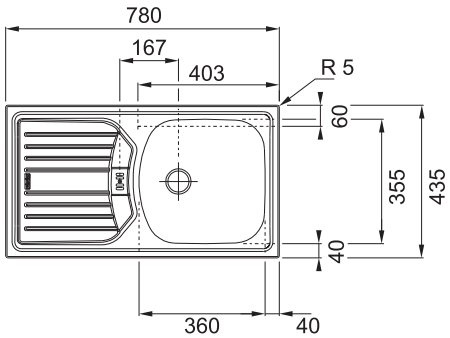

kód	povrch	provedení
128733	nerez	bez otvoru pro baterii
44224		odkap vpravo
46186		odkap vlevo

- rozměry: 780 × 435 mm
- výřez: 760 × 415 mm
- dřez: 360 × 355 mm
- hloubka dřezu: 140 mm
- spodní skříňka od 450 mm s výřezem na sifon, od 500 mm bez výřezu skříňky i od 450 mm (výřez na přepad)

PŘÍSLUŠENSTVÍ

F00135	přípravná deska
207681	díl sifónu pro úsporu místa
207934	sítkový ventil 6/4"

Franke nerezové dřezy

CIN 620

kód	povrch
44003	nerez

- rozměry: 780 × 435 mm
- výřez: 760 × 415 mm
- dřez: 2x 340 × 370 mm
- hloubka dřezu: 150 mm
- otvor pro baterii: ø 35 mm

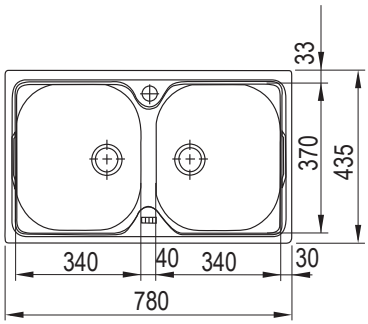

N AMX 610

kód	povrch
207577	nerez

- rozměry: 420 × 500 mm
- výřez: 400 × 480 mm
- dřez: 340 × 400 mm
- hloubka: 190 mm

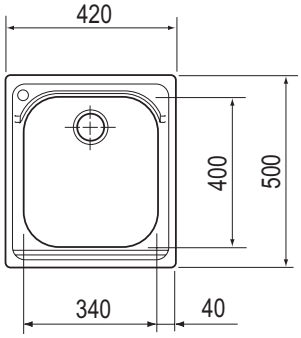

PŘÍSLUŠENSTVÍ

207917	otočný sítkový ventil 3 ½" (kulatý knoflík, chrom)

Franke nerezové dřezy

GAX 110–45

60 | 3½

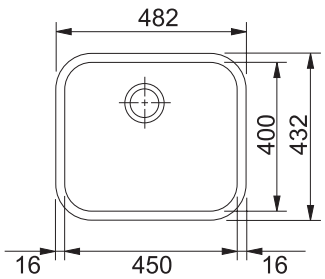

kód	povrch
208067	nerez

- rozměry: 482 × 432 mm
- výřez: dle šablony
- dřez: 450 × 400 mm
- hloubka: 190 mm

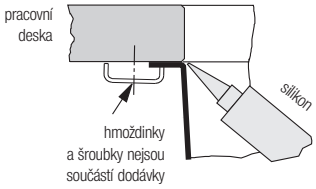

QAX 610

45 | 50 | 3½ | 6/4

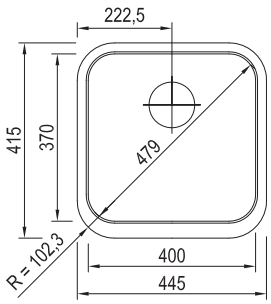

kód	povrch
44282	nerez - ventil 6/4"
F00096	nerez - ventil 3 ½"

- rozměry: 445 × 415 mm
- výřez: dle dřezu
- dřez: 400 × 370 mm
- hloubka dřezu: 170 mm
- sp. skříňka od: 500 mm (450 mm po úpravě)

PŘÍSLUŠENSTVÍ

207934	sítkový ventil 6/4"
207681	díl sifónu pro úsporu místa

Franke nerezové dřezy

ETN 610

45 | 6/4

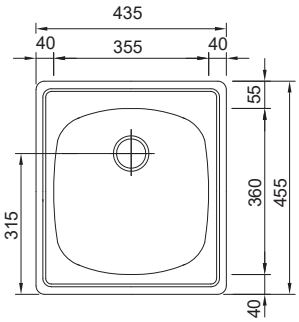

kód	povrch	provedení
44002	nerez	bez otvoru pro baterii
83767		otvor na baterii vpravo
F00216		otvor na baterii vlevo

- rozměry: 435 × 455 mm
- výřez: 415 × 435 mm
- dřez: 355 × 360 mm
- hloubka dřezu: 140 mm

PŘÍSLUŠENSTVÍ

F00135	přípravná deska
207934	sítkový ventil 6/4"
207681	díl sifónu pro úsporu místa

RON 610–41

50 | 3½

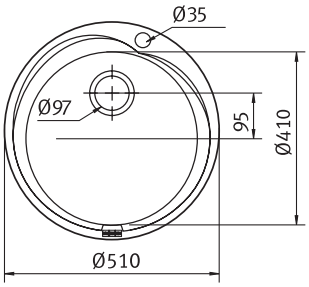

kód	povrch
44014	nerez 3 ½"

- rozměry: ø 510 mm
- výřez: ø 494 mm
- dřez: ø 410 mm
- hloubka dřezu: 160 mm
- otvor pro baterii: ø 35 mm

PŘÍSLUŠENSTVÍ

144188	koš
207681	díl sifónu pro úsporu místa

Franke nerezové dřezy

RAN 610-38 3½"

45 | 3½

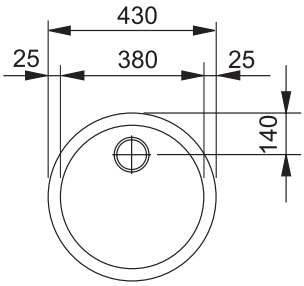

kód	povrch
265428	nerez

- rozměry: ø 430 mm
- výřez: ø 414 mm
- dřez: ø 380 mm
- hloubka dřezu: 180 mm

PŘÍSLUŠENSTVÍ

144188	koš
207681	díl sifónu pro úsporu místa

N SKX 651E

90 | 3½

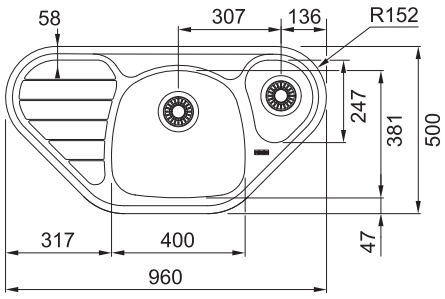

kód	povrch	provedení
406700	nerez	bez otvoru pro baterii
406962	nerez	otvor na baterii vpravo

- rozměry: 960 x 500 mm
- dřezy: 400 × 381 mm a 190 × 247 mm
- hloubky dřezu: 150 mm/80 mm
- spodní rohová skřínka: 900 × 900 nebo 1050 × 1050 mm

Franke nerezové dřezy

MRX 210/610 – 40TL

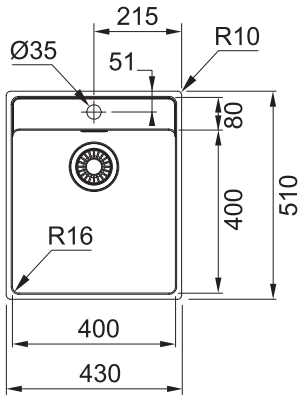

kód	povrch
361067	nerez

- rozměry: 430 × 510 mm
- výřez: dle šablony
- dřez: 400 × 400 mm
- hloubka dřezu: 180 mm
- rádius 16 mm

PŘÍSLUŠENSTVÍ

361063	miska (nerez)
361065	přípravná deska (černý plast)
335071	posuvný odkapový tác (nerez/černý plast)
207835	rolovací rošt (nerez)

MRX 210/610 – 50TL

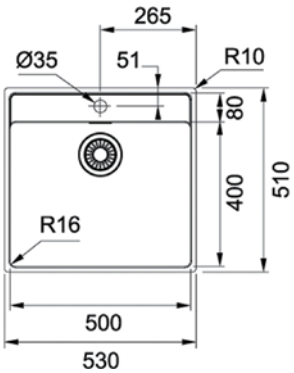

kód	povrch
361068	nerez

- rozměry: 530 × 510 mm
- výřez: dle šablony
- dřez: 500 × 400 mm
- hloubka dřezu: 180 mm
- rádius 16 mm

PŘÍSLUŠENSTVÍ

361063	miska (nerez)
361065	přípravná deska (černý plast)
335071	posuvný odkapový tác (nerez/černý plast)
207835	rolovací rošt (nerez)

Franke dřezy Fragranit+

Franke dřezy Fragranit+

- kombinace 80 % žuly a 20 % akrylátové polymerové pryskyřice
- stálobarevný materiál, odolá krátkodobým teplotám až do 280°C, odolný vůči skvrnám, ulpívání nečistot a poškrábání
- antibakteriální úprava Sanitized® pomáhá udržovat povrch dřezu hygienicky čistý a chrání jej před bakteriemi a mikroby

1 onyx

2 grafit

3 šedý kámen

4 kašmír

5 bílá led

6 vanilka

7 sahara

8 pískový melír

9 tmavě hnědá

FXG 611-78 šedý kámen (kód 360529)

Franke dřezy Fragranit+

MRG 611

45 3½

- rozměry: 780 × 500 mm
- výřez: 760 × 480 mm
- dřez: 350 × 425 mm
- hloubka: 200 mm

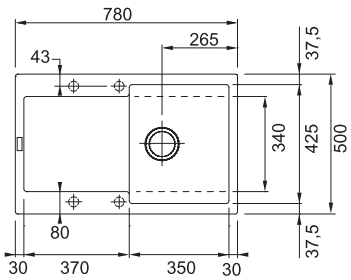

1	2	3	4	5
onyx	grafit	šedý kámen	kašmír	bílá led
207253	F00104	F00247	318578	207254

6	7	8	9
vanilka	sahara	pískový melír	tmavě hnědá
207251	F00079	F00084	207252

PŘÍSLUŠENSTVÍ

F00129	skleněná deska
F00367	koš
207740	miska
207838	rolovací rošt
F00335	otočný ventil
384559	miska šedý plast

MRG 611–62

45 3½

- rozměry: 620 × 500 mm
- výřez: 600 × 480 mm
- dřez: 350 × 425 mm
- hloubka: 200 mm

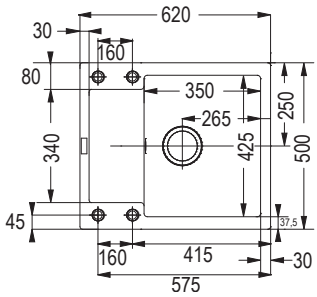

1	2	3	4	5
onyx	grafit	šedý kámen	kašmír	bílá led
207257	144097	144098	318579	144100

6	7	8	9
vanilka	sahara	pískový melír	tmavě hnědá
207255	144101	144102	207256

PŘÍSLUŠENSTVÍ

F00367	koš
207740	miska
207838	rolovací rošt
F00335	otočný ventil
384559	miska šedý plast

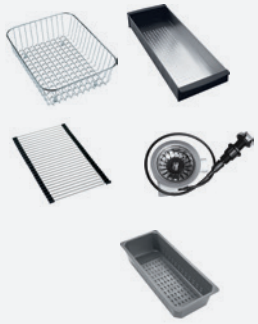

Franke dřezy Fragranit+

MRG 612 E

- rozměry: 960 × 500 mm
- výřez: dle šablony
- dřez: 350 × 452 mm
- hloubka: 200 mm

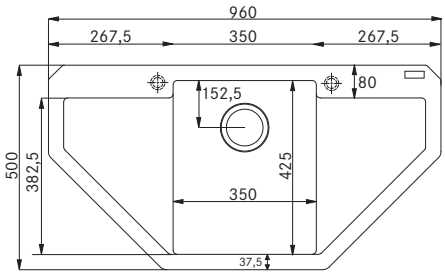

1	2	3	4	5
onyx	grafit	šedý kámen	kašmír	bílá led
207247	207250	207243	318581	207248

6	7	8	9
vanilka	sahara	pískový melír	tmavě hnědá
207241	207245	207246	207242

PŘÍSLUŠENSTVÍ

207740	miska
F00367	koš
F00335	otočný sítkový ventil
384559	miska šedý plast

MRG 651

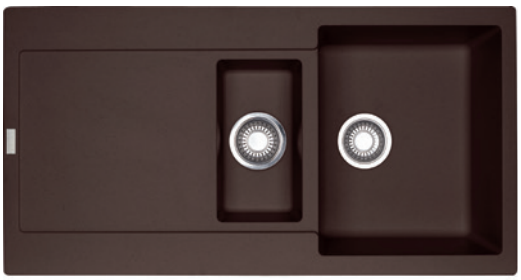

- rozměry: 970 × 500 mm
- výřez: 950 × 480 (rádius 10) mm
- dřez: 350 × 425, 160 × 300 mm
- hloubka: 200, 130 mm

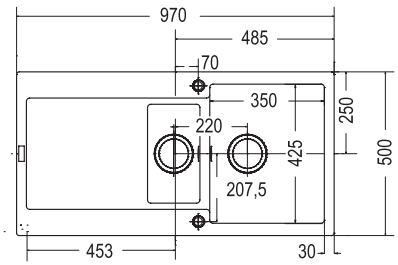

1	2	3	4	5
onyx	grafit	šedý kámen	kašmír	bílá led
207222	F00100	F00207	318583	F00300

6	7	8	9
vanilka	sahara	pískový melír	tmavě hnědá
207220	F00132	F00181	207221

PŘÍSLUŠENSTVÍ

F00367	koš
F00129	skleněná deska
F00101	miska
207838	rolovací rošt

Franke dřezy Fragranit+

MTG 611

60 | 3½ | EasyClick

- rozměry: 1000 × 515 mm
- výřez: 980 × 495 mm, rádius 10 mm
- dřez: 500 × 390 mm
- hloubka: 200 mm
- ventil: 3 ½" EasyClick
- součástí dřezu je i miska

[1] odkapávací plocha vpravo

[2] odkapávací plocha vlevo

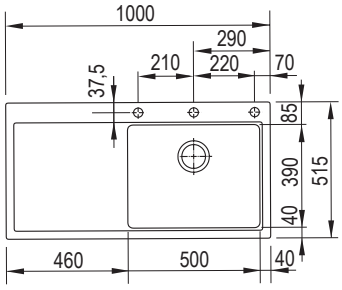

1	2	3	4	5
onyx	grafit	šedý kámen	kašmír	bílá led
207211 [1]	83910 [1]	F00003 [1]	318585	F00228 [1]
207208 [2]	43172 [2]	83844 [2]	318586	83912 [2]

6	7	8	9
vanilka	sahara	pískový melír	tmavě hnědá
207209 [1]	43981 [1]	F00225 [1]	207210 [1]
207206 [2]	43240 [2]	43978 [2]	207207 [2]

PŘÍSLUŠENSTVÍ

F00361	posuvná deska
F00392	koš
153401	miska - je v ceně dřezu

MRG 611–78 BB

60 | 3½

- rozměry: 780 × 500 mm
- výřez: 760 × 480 mm
- dřez: 490 × 425 mm
- hloubka: 200 mm

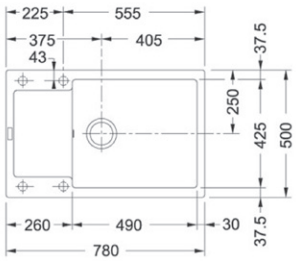

1	2	3	4	5
onyx	grafit	šedý kámen	kašmír	bílá led
264901	264902	264903	318580	264905

6	7	8	9
vanilka	sahara	pískový melír	tmavě hnědá
264906	264907	264908	264909

PŘÍSLUŠENSTVÍ

F00367	koš nerez
207740	miska nerez
F00335	otočný sítkový ventil 3½"
384559	miska šedý plast

Franke dřezy Fragranit+

BFG 611

60 | 3½

- rozměry: 970 × 500 mm
- výřez: 950 × 480 mm, rádius 20 mm
- dřez: 450 × 420 mm
- hloubka: 200 mm

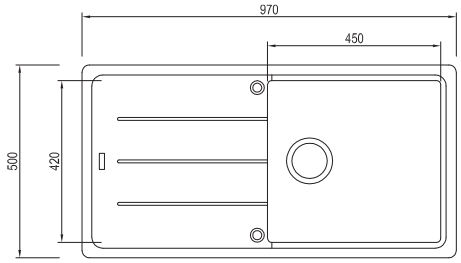

1	2	3	4	5
onyx	grafit	šedý kámen	kašmír	bílá led
207319	207321	207315	318523	207320

6	7	8	9
vanilka	sahara	pískový melír	tmavě hnědá
207313	207317	207318	207314

PŘÍSLUŠENSTVÍ

F00335	otočný sítkový ventil 3 ½"
384559	miska šedý plast

BFG 611-62

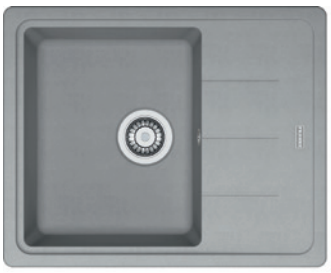

45 | 3½

- rozměry: 620 × 500 mm
- výřez: 600 × 480 mm, rádius 20 mm
- dřez: 430 × 420 mm
- hloubka: 200 mm

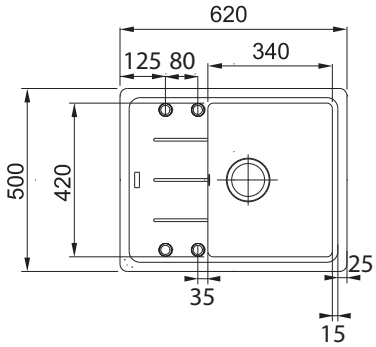

1	2	3	4	5
onyx	grafit	šedý kámen	kašmír	bílá led
207337	207339	207333	318524	207338

6	7	8	9
vanilka	sahara	pískový melír	tmavě hnědá
207331	207335	207336	207332

PŘÍSLUŠENSTVÍ

F00335	otočný sítkový ventil 3 ½"
384559	miska šedý plast

Franke dřezy Fragranit+

FRANKE

BFG 611–78

45 | 3½

- rozměry: 780 × 500 mm
- výřez: 760 × 480 mm, rádius 20 mm
- dřez: 340 × 420 mm
- hloubka: 200 mm

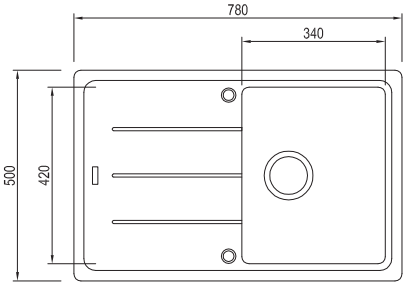

1	2	3	4	5
onyx	grafit	šedý kámen	kašmír	bílá led
207328	207330	207324	318525	207329

6	7	8	9
vanilka	sahara	pískový melír	tmavě hnědá
207322	207326	207327	207323

PŘÍSLUŠENSTVÍ

F00335	otočný sítkový ventil 3 ½"
384559	miska šedý plast

BFG 651–78

60 | 3½

- rozměry: 780 × 500 mm
- výřez: 760 × 480 mm, rádius 20 mm
- dřez: 340 × 420, 150 × 290 mm
- hloubka: 200, 100 mm

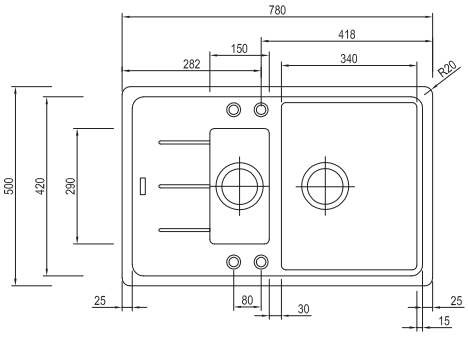

1	2	3	4	5
onyx	grafit	šedý kámen	kašmír	bílá led
207310	207312	207306	318535	207311

6	7	8	9
vanilka	sahara	pískový melír	tmavě hnědá
207304	207308	207309	207305

PŘÍSLUŠENSTVÍ

207753	miska
F00335	otočný sítkový ventil 3 ½"

Franke dřezy Fragranit+

BSG 611-62

45 | 3½

- rozměry: 620 × 435 mm
- výřez: 600 × 415 (rádius 20 mm)
- dřez: 340 × 355 mm
- hloubka: 200 mm

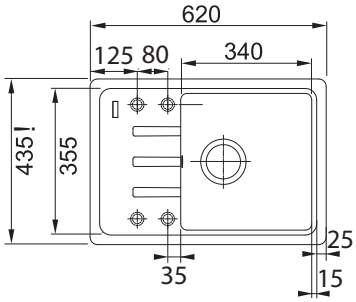

1	2	3	4	5
onyx	grafit	šedý kámen	kašmír	bílá led
284873	298115	284875	318536	298116

6	7	8	9
vanilka	sahara	pískový melír	tmavě hnědá
292791	284874	298117	298118

PŘÍSLUŠENSTVÍ

F00335	otočný sítkový ventil 3 ½"

BSG 611-78/39

50 | 3½

- rozměry: 780 × 435 mm
- výřez: 760 × 415 (rádius 20) mm
- dřez: 390 × 355 mm
- hloubka: 200 mm

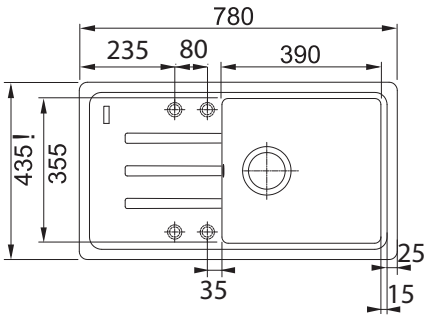

1	2	3	4	5
onyx	grafit	šedý kámen	kašmír	bílá led
284918	298122	284920	318537	298123

6	7	8	9
vanilka	sahara	pískový melír	tmavě hnědá
298127	284877	298124	298126

PŘÍSLUŠENSTVÍ

F00335	otočný sítkový ventil 3 ½"

Franke dřezy Fragranit+

ROG 610

45 | 3½

- rozměry: ø 510 mm
- výřez: dle šablony
- dřez: ø 400 mm
- hloubka: 195 mm
- otvor pro baterii: ø 35 mm

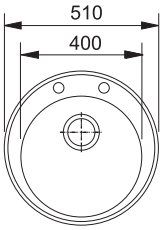

1	2	3	4	5
onyx	grafit	šedý kámen	kašmír	bílá led
207172	44259	83984	318591	44174

6	7	8	9
vanilka	sahara	pískový melír	tmavě hnědá
207170	44299	43231	207171

PŘÍSLUŠENSTVÍ

F00335	otočný sítkový ventil 3 ½"

N UBG 610–56

60 | 3½

- rozměry: 560 × 500 mm
- výřez: 524 × 464 (rádius 15 mm)
- dřez: 503 × 425 mm
- hloubka: 230 mm

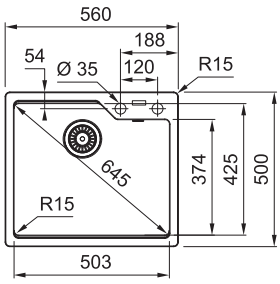

1	2	3	4	5
onyx	grafit	šedý kámen	kašmír	bílá led
384422	384423	384424	384429	384425

6	7	8	9
vanilka	sahara	pískový melír	tmavě hnědá
384426	384427	384428	384430

PŘÍSLUŠENSTVÍ

384559	miska (plast)
335070	otočný sítkový ventil 3 ½" hranatý knoflík (chrom)
384553	vymezovací podložka pro dávkovač nebo otočný sítkový ventil

Franke dřezy Fragranit+

N UBG 611–62

45 | 3½

- rozměry: 620 × 500 mm
- výřez: 584 × 464 mm(rádius 15 mm)
- dřez: 320 × 425 mm
- hloubka: 220 mm

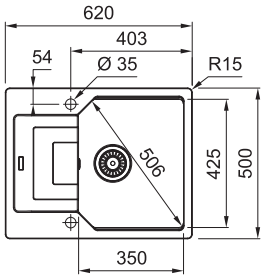

1	2	3	4	5
onyx	grafit	šedý kámen	kašmír	bílá led
384435	384436	384437	384442	384438

6	7	8	9
vanilka	sahara	pískový melír	tmavě hnědá
384439	384440	384441	384443

PŘÍSLUŠENSTVÍ

384559	miska (plast)
335070	otočný sítkový ventil 3 ½" hranatý knoflík (chrom)
384553	vymezovací podložka pro dávkovač nebo otočný sítkový ventil

N UBG 611–86

50 | 3½

- rozměry: 860 × 500 mm
- výřez: dle šablony
- výřez 824 × 464 mm (rádius 15 mm)
- dřez 390 × 425 mm
- hloubka 220 mm

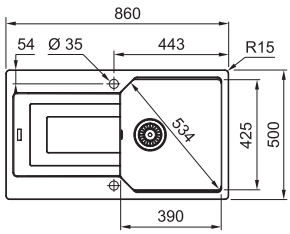

1	2	3	4	5
onyx	grafit	šedý kámen	kašmír	bílá led
384444	384445	384446	384451	384447

6	7	8	9
vanilka	sahara	pískový melír	tmavě hnědá
384448	384449	384450	384452

PŘÍSLUŠENSTVÍ

384559	miska (plast)
335070	otočný sítkový ventil 3 ½" hranatý knoflík (chrom)
384553	vymezovací podložka pro dávkovač nebo otočný sítkový ventil

Franke dřezy Fragranit+

KSG 218

45 | 3½

- rozměry: 425 × 520 mm
- výřez: 405 × 500 (rádius 10) mm
- dřez: 345 × 390 mm
- hloubka: 200 mm

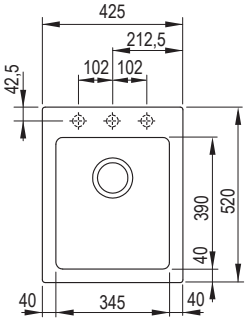

1	2	3	4	5
onyx	grafit	šedý kámen	kašmír	bílá led
207267	F00105	F00354	318561	F00312

6	7	9
vanilka	sahara	tmavě hnědá
207265	F00031	207266

PŘÍSLUŠENSTVÍ

153401	miska
F00361	posuvná deska
F00392	koš

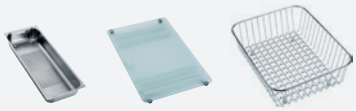

KSG 238

60 | 3½

- rozměry: 585 × 520 mm
- výřez: 565 × 500 (rádius 10) mm
- dřez: 505 × 390 mm
- hloubka: 200 mm

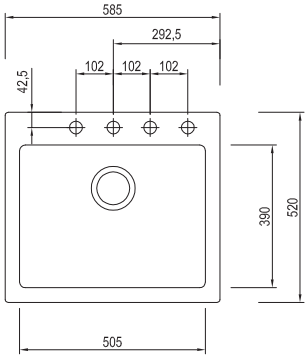

1	2	3	4	5
onyx	grafit	šedý kámen	kašmír	bílá led
207262	207264	207260	318562	207263

6	7	9
vanilka	sahara	tmavě hnědá
207258	207261	207259

PŘÍSLUŠENSTVÍ

153401	miska
F00361	posuvná deska
F00392	koš

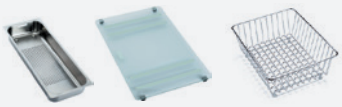

Franke dřezy Tectonite®

- syntetický materiál SMC (Sheet Molding Compound)
- povrch s příměsí skelných vláken zajišťuje jeho odolnost a pevnost při použití v kuchyni

1 černá

2 kávová

3 bílá

4 krémová

5 šedá

6 vulcan

OID 651 bílá (kód 214095)

Franke dřezy Tectonite®

SID 610

60 | 3½

- rozměry: 560 × 530 mm
- výřez: 540 × 510 mm
- dřez: 490 × 370 mm
- hloubka: 200 mm
- otvor pro baterii: ø 35 mm

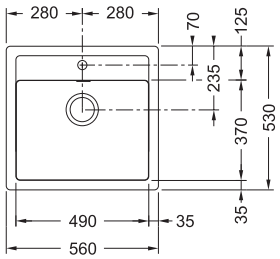

1	2	3
černá	kávová	bílá
207168	207166	207169

PŘÍSLUŠENSTVÍ

207922	otočný sítkový ventil nerez
335070	otočný sítkový ventil chrom

SID 610–40

45 | 3½

- rozměry: 430 × 530 mm
- výřez: 410 × 510 mm
- dřez: 371 × 385 mm
- hloubka: 200 mm
- otvor pro baterii: ø 35 mm

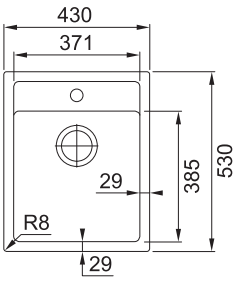

1	2	3	4	5
černá	kávová	bílá	krémová	šedá
318593	318594	318592	318595	318596

6
vulcan
318597

PŘÍSLUŠENSTVÍ

207922	otočný sítkový ventil nerez
335070	otočný sítkový ventil chrom

Franke dřezy Tectonite®

S2D 611-78

50 | 3½

- rozměry: 780 × 500 mm
- výřez: 764 × 484 mm
- dřez: 350 × 432 mm
- hloubka: 200 mm
- Pozor! Bez otvoru na baterii (Otvor lze vyvrtat vykružovacím vrtákem přímo při montáži)

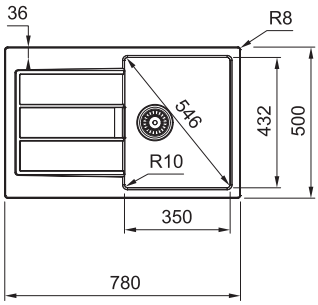

1	2	3	4	5
černá	kávová	bílá	krémová	šedá
406740	406744	406742	406743	406741

6
vulcan
406745

PŘÍSLUŠENSTVÍ

207922	otočný sítkový ventil nerez
335070	otočný sítkový ventil chrom
361038	odkapová miska šedý plast

S2D 611-78 XL

60 | 3½

- rozměry: 780 × 500 mm
- výřez: 764 × 484 mm
- dřez: 440 × 432 mm
- hloubka: 200 mm
- Pozor! Bez otvoru na baterii (Otvor lze vyvrtat vykružovacím vrtákem přímo při montáži).

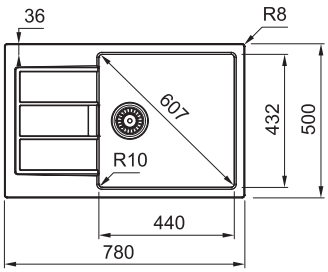

1	2	3	4	5
černá	kávová	bílá	krémová	šedá
406734	406738	406736	406737	406735

6
vulcan
406739

PŘÍSLUŠENSTVÍ

207922	otočný sítkový ventil nerez
335070	otočný sítkový ventil chrom
361038	odkapová miska šedý plast

Franke dřezy Tectonite®

S2D 611-100

60 | 3½

- rozměry: 1000 × 500 mm
- výřez: 984 × 484 mm
- dřez: 450 × 432 mm
- hloubka: 200 mm
- Pozor! Bez otvoru na baterii (Otvor lze vyvrtat vykružovacím vrtákem přímo při montáži)

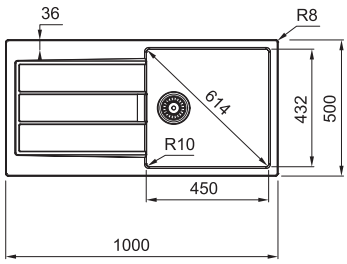

1	2	3
černá	kávová	bílá
406746	406748	406747

PŘÍSLUŠENSTVÍ

207922	otočný sítkový ventil nerez
335070	otočný sítkový ventil chrom
361038	odkapová miska šedý plast

SID 620

80 | 3½

- rozměry: 860 × 510 mm
- výřez: 840 × 490 mm
- dřez: 2 × 350 × 410 mm
- hloubka: 200 mm
- otvor pro baterii: ø 35 mm

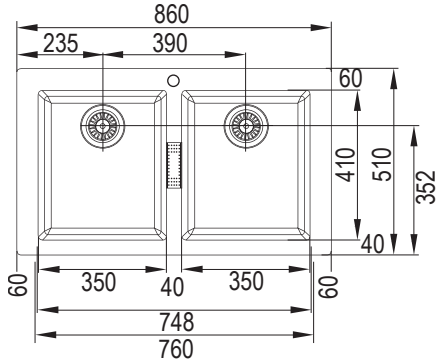

1	2	3
černá	kávová	bílá
133497	133499	207163

Franke dřezy Tectonite®

OID 611-62

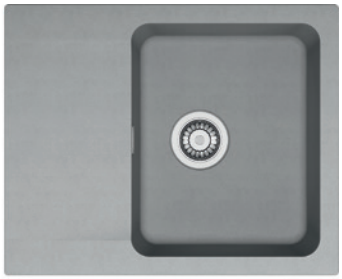

45 3½

- rozměry: 620 × 500 mm
- výřez: 600 × 480 mm
- dřez: 350 × 430 mm
- hloubka: 180 mm
- dřez nemá otvor na baterii, lze vyvrtat vykružovacím vrtákem přímo na montáži

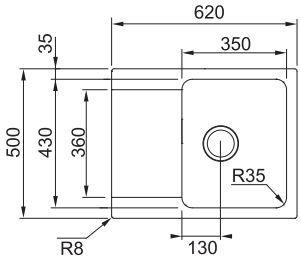

1	2	3	4	5
černá	kávová	bílá	krémová	šedá
214098	214101	214099	284693	284691

6
vulcan
284692

PŘÍSLUŠENSTVÍ

F00335	otočný sítkový ventil 3 ½"
F00342	koš

OID 611-78

45 3½

- rozměry: 780 × 500 mm
- výřez: 760 × 480 mm
- dřez: 350 × 430 mm
- hloubka: 180 mm
- dřez nemá otvor na baterii, lze vyvrtat vykružovacím vrtákem přímo na montáži

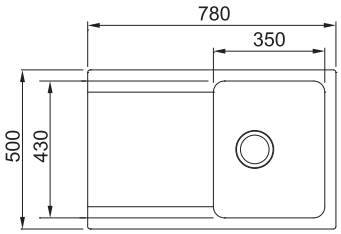

1	2	3	4	5
černá	kávová	bílá	krémová	šedá
212539	212110	214093	284694	284695

6
vulcan
284696

PŘÍSLUŠENSTVÍ

F00335	otočný sítkový ventil 3 ½"
F00342	koš

Franke dřezy Tectonite®

OID 611

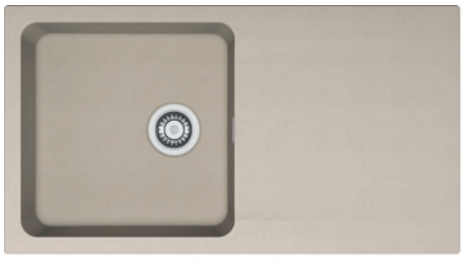

60 | 3½

- rozměry: 940 × 510 mm
- výřez: 920 × 490 mm
- dřez: 440 × 440 mm
- hloubka: 190 mm
- dřez nemá otvor na baterii, lze vyvrtat vykružovacím vrtákem přímo na montáži

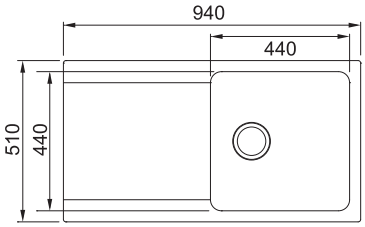

1	2	3	4	5
černá	kávová	bílá	krémová	šedá
213863	214092	214090	290709	290710

6
vulcan
290711

PŘÍSLUŠENSTVÍ

F00335	otočný sítkový ventil 3 ½"
F00342	koš

OID 651

60 | 3½

- rozměry: 1000 × 510 mm
- výřez: 980 × 490 mm
- dřez: 340 × 440 a 160 × 370 mm
- hloubka: 190 mm a 140 mm
- dřez nemá otvor na baterii, lze vyvrtat vykružovacím vrtákem přímo na montáži

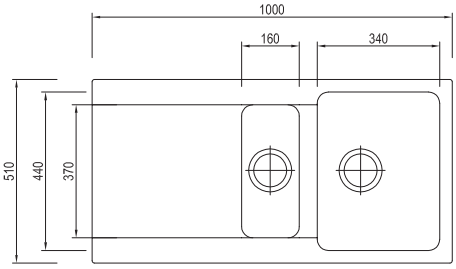

1	2	3	4	5
černá	kávová	bílá	krémová	šedá
214096	214078	214095	290712	290713

6
vulcan
290714

PŘÍSLUŠENSTVÍ

F00335	otočný sítkový ventil 3 ½"
F00342	koš

AGO-Drain odkapávač

N Odkapávače na nádobí

kód	popis	barva	rozměry (mm)
404388	odkapávače na nádobí do dřezu (2ks)	černá	440 × 183 a 205 × 183

- sada dvou odkapávačů na dřez - pro vanu o rozměru 399-420 mm
- větší vanička má rozměry D=440, Š=183 mm, H=54 mm a menší D= 205, Š=183 mm, H=36 mm

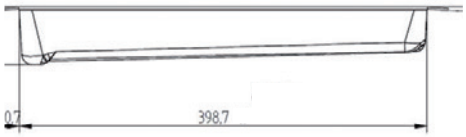

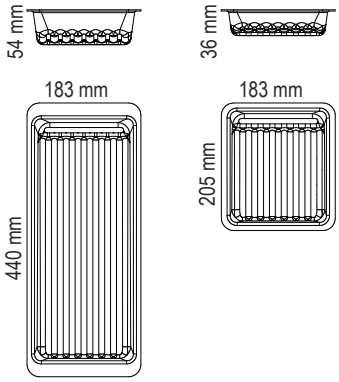

Franke baterie

FRANKE

Franke tlakové baterie

- široká škála zejména tlakových baterií
- nabídka speciálních baterií: vhodných pro montáž pod okno nebo baterie pro beztlakové ohřívače

1 onyx

2 grafit

3 šedý kámen

4 kašmír

5 bílá led

6 vanilka

7 sahara

8 pískový melír

9 tmavě hnědá

10 chrom

11 nerez

12 matná černá

13 lesklá kouřová

14 gun metal

15 matná bílá

20 nikl

FN 0524 gun metal (kód 361091)

Přehled symbolů pro baterie

dostupné ve více barvách

sprcha

vytahovací koncovka

110° rotace

-50% 2 polohy páčky úspora 50%

Franke baterie

N FP 9000

1	2	3	4	5
onyx	grafit	šedý kámen	kašmír	bílá led
361093	269088	360559	360556	269089

7	6	8
vanilka	sahara	pískový melír
360560	360558	360557

360°

- páková směšovací
- tlaková
- hadičky 40 cm

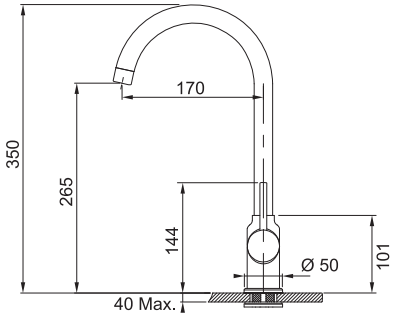

N FN 0523

12	13	14	15
matná černá	lesklá kouřová	gun metal	matná bílá
361085	361086	361087	361088

-50% 360°

- páková směšovací
- tlaková
- připojení hadičky 45 cm

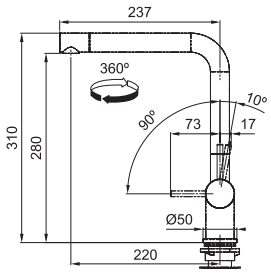

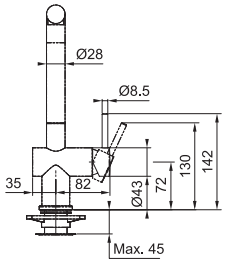

Franke baterie

N FN 0524

12	13	14	15
matná černá	lesklá kouřová	gun metal	matná bílá
361089	361090	361091	361092

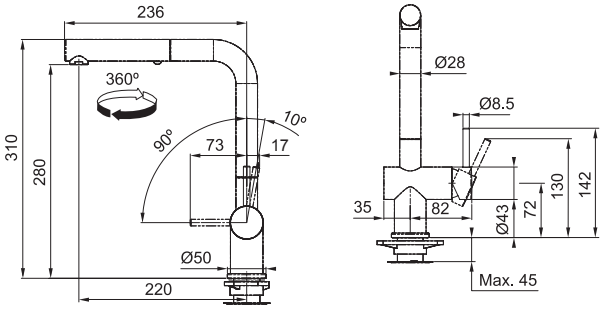

- páková směšovací
- tlaková
- s regulací sprcha/proud
- připojení hadičky 45 cm
- opletená sprchová hadice 120 cm

FN 6110

1	2	3	4	5
onyx	grafit	šedý kámen	kašmír	bílá led
298173	298174	298175	318550	298176

6	7	8	9	10
vanilka	sahara	pískový melír	tmavě hnědá	chrom
298177	298178	298179	298181	296338

11
nerez
298172

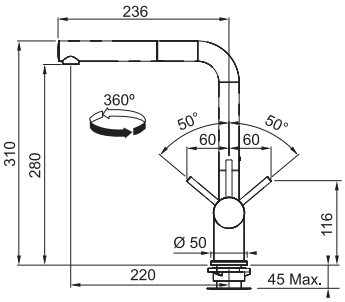

- páková směšovací
- tlaková
- hadičky 45 cm
- opletená sprchová hadice 120 cm

Franke baterie

FN 6100

- páková směšovací
- tlaková
- hadičky 45 cm

1	2	3	4	5
onyx	grafit	šedý kámen	kašmír	bílá led
298162	298163	298164	318549	298165

6	7	8	9	10
vanilka	sahara	pískový melír	tmavě hnědá	chrom
298166	298167	298168	298169	298161

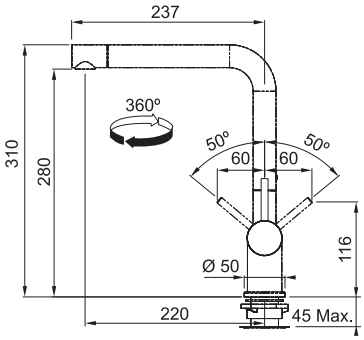

N FN 9630

- není vhodná pro montáždo nerezových dřezů
- páková směšovací
- tlaková
- s koncovkou na pružině osazenou perlátorem
- hadice s kovovou pružinou
- hadičky 40 cm

kód	povrch
207543	chrom

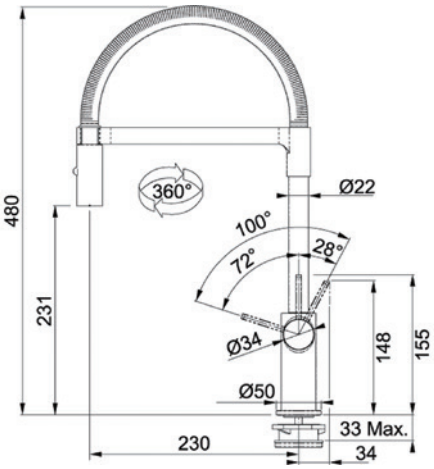

Franke baterie

FN 0147

kód	povrch
F00324	chrom

- páková směšovací
- tlaková
- sprchová hadice 120 cm
- hadičky 30 cm

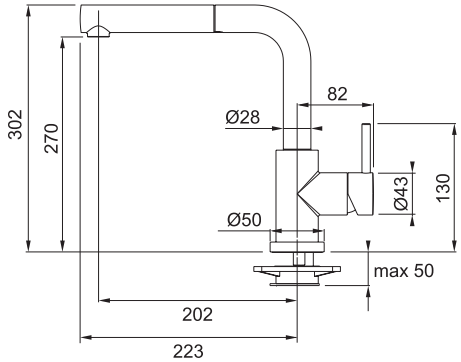

N FN 9617

kód	povrch
207544	chrom

- páková směšovací
- tlaková
- s vytahovací koncovkou osazenou perlátorem
- opletená sprchová hadice 100 cm
- hadičky 40 cm

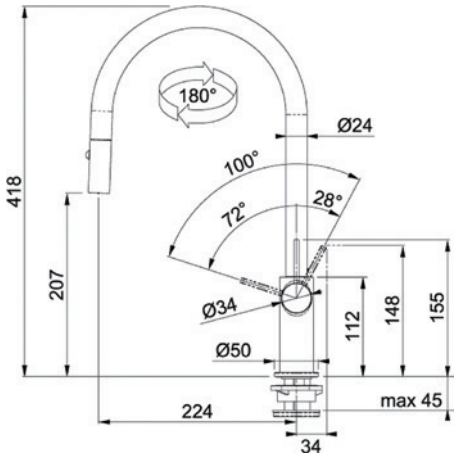

Franke baterie

FN 0143

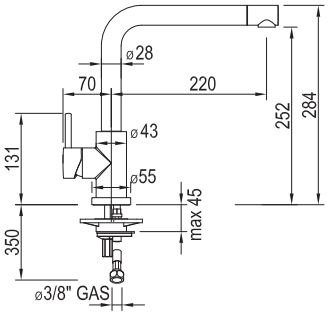

kód	povrch
F00316	chrom

- páková směšovací
- otočná koncovka
- tlaková
- hadičky 30 cm

N FC 3791 ATLAS NEO

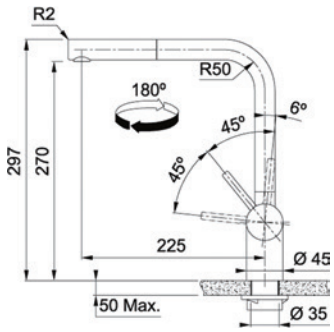

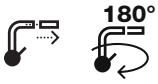

kód	povrch
384485	celonerez

- není vhodná pro montáž do nerezových dřezů
- páková směšovací
- tlaková
- s vytahovací koncovkou osazenou perlátorem
- opletená sprchová hadice 80 cm
- hadičky 45 cm

N FC 9461 ORBIT

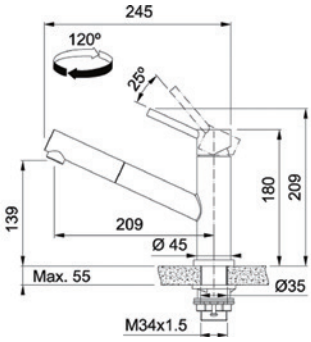

kód	povrch
384487	celonerez

- páková směšovací
- tlaková
- s vytahovací koncovkou osazenou perlátorem
- opletená sprchová hadice 100 cm
- hadičky 45 cm

Franke baterie

FP 0408

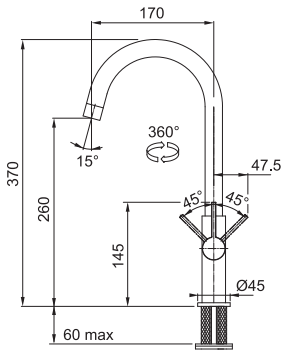

360°

kód	povrch
284882	chrom

- páková směšovací
- tlaková
- hadičky 40 cm

FC 650

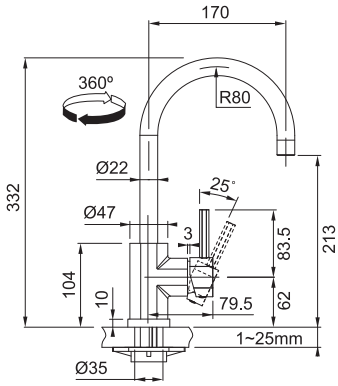

360°

kód	povrch
130626	chrom

- páková směšovací
- tlaková
- hadičky 45 cm

FN 0641 ECO

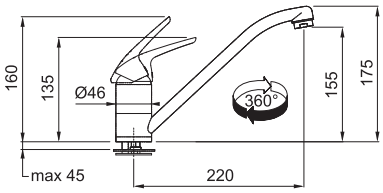

kód	povrch
318546	chrom

- 2 polohy - úspora vody až 50 %
- páková směšovací
- tlaková
- hadičky 45 cm

-50% 360°

Franke baterie

FG 7486

1	2	3	4	5
onyx	grafit	šedý kámen	kašmír	bílá led
264933	264934	264935	318545	264937

6	8	9	10
vanilka	pískový melír	tmavě hnědá	chrom
264938	264940	264941	264932

120°

- páková směšovací
- tlaková
- sprchová hadice 150 cm
- hadičky 45 cm

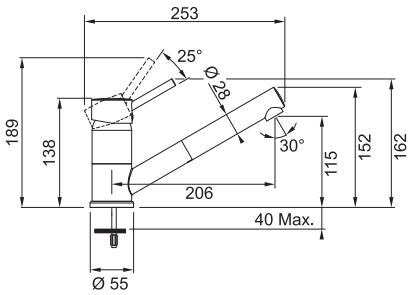

FG 7477

1	2	3	4	5
onyx	grafit	šedý kámen	kašmír	bílá led
264923	264924	264925	318544	264927

6	8	9	10
vanilka	pískový melír	tmavě hnědá	chrom
264928	264930	264931	264922

360°

- páková směšovací
- tlaková
- hadičky 45 cm

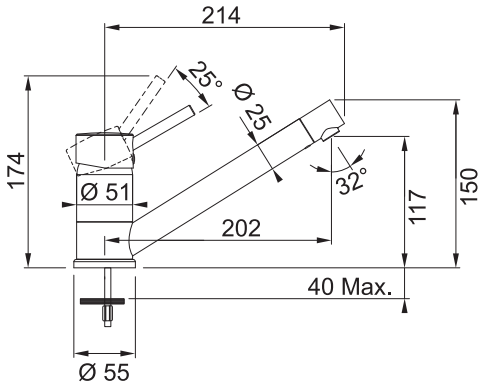

Franke baterie

FC 9541

1	2	3	4	5
onyx	grafit	šedý kámen	kašmír	bílá led
315730	315728	315733	318542	315729

6	7	8	9	10
vanilka	sahara	pískový melír	tmavě hnědá	chrom
315735	315732	315731	315734	315727

360°

- páková směšovací
- tlaková
- hadičky 40 cm

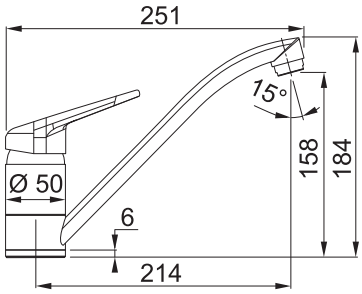

FC 9547

1	2	3	4	5
onyx	grafit	šedý kámen	kašmír	bílá led
315739	315737	315742	318543	315738

6	7	8	9	10
vanilka	sahara	pískový melír	tmavě hnědá	chrom
315744	315741	315740	315743	315736

120°

- páková směšovací
- tlaková
- hadičky 40 cm
- opletená sprchová hadice 130 cm

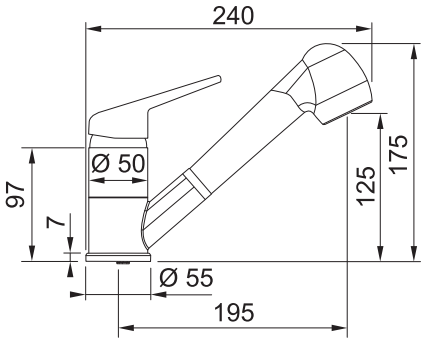

Dávkovač saponátu Basic 500 ml

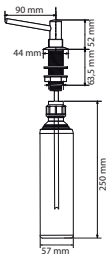

chrom

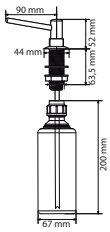

nikl

kód	popis
44108	chrom
207666	nikl

Dávkovač saponátu Simple 500 ml

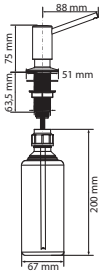

kód	popis
207676	chrom
207678	nikl mat
207677	nerez

Náhradní sifony Franke

kód	popis
83751	sifón vč. odbočky na myčku pro jednodřez
236417	sifón včetně odbočky na myčku pro dvoudřez
207915	sifón včetně odbočky na myčku pro dvoudřez

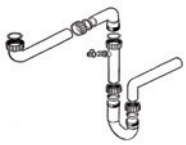

83751

236417

207915

příslušenství Franke

PŘÍSLUŠENSTVÍ

Krytka otvoru

kód	popis
44201	nerez

Příchytka pro nerez dřezy

kód	popis
44089	30–42 mm

- baleno po 6 kusech

Děrovač pouze pro nerez dřezy

kód	popis
44256	ø 35 mm

Vrták do předfrézovaných otvorů ve fragranitových dřezech

kód	popis
346147	vrták

Podložka pod baterii

Podložka pro lepší stabilitu baterie

kód	popis
207711	podložka pod baterii

instalace podložky pod baterii

Čistící spreje

kód	popis
384557	pro kuchyňské baterie Tap Cleaner
384558	Colored Sinks Cleaner

Čistící pasta Twister

kód	popis
83810	125 ml

Franke odsavače par

Odsavače par Franke

- elegantní design a špičkové technologie
- komínové, ostrůvkové i vestavné
- v elegantním nerezovém designu, v dramatickém černém skle nebo čistém bílém skle

Vnější odtah

- větší výkon – u recirkulačního odtahu snižuje výkon pachový filtr až o 20%
- větší bezpečnost – odvádí všechny zplodiny mimo kuchyň
- tišší provoz
- levnější provoz – není potřeba měnit pachové filtry
- zpětná klapka není součástí

Recirkulace

- Většinu odsavačů par Franke lze použít i pro recirkulaci, kdy filtrovaný vzduch odchází zpět do místnosti.
- Filtry s aktivním uhlím pohlcující zápachy nejsou součástí dodávky (pokud není uvedeno jinak).
- Existuje i možnost nákupu filtru s dlouhou životností, kdy je filtr možné 5–8 krát umýt v myčce nádobí.

Výměna pachového filtru s aktiv. uhlím

Čištění filtrů

Jak funguje šikmý komín. odsavač par

Franke odsavače par

Inca FBI 537/737 XS

Vestavěná verze odsavače

kód	montážní šířka (mm)	povrch
207426	520	nerez
207427	700	

- výkon: 615 / 690 m³/h
- stupně výkonu: 3
- ovládání tlačítkové - možnost dálkového ovladače
- osvětlení: LED 2× 1W, 4000 K
- hmotnost: 9 kg
- energetická třída (E): C
- určený pro zabudování do skříňky
- max. hlučnost 70/ 68 dB (A)

FBI_737_XS

FBI_537_XS

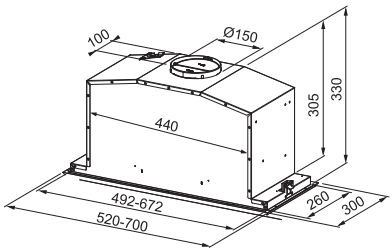

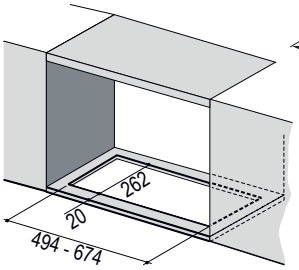

PŘÍSLUŠENSTVÍ

43209	pachový filtr s aktivním uhlím
335042	pachový filtr s dlouhou životností
F00138	ZK 120 zpětná klapka
F00113	ZK 150 zpětná klapka
207665	dálkový ovladač

FBI 525/705 XS HCS

Vestavěná verze odsavače

kód	montážní šířka (mm)	povrch
406846	522	nerez
409081	702	

- výkon: 390 m³/h
- stupně výkonu: 3
- ovládání: posuvné přepínače
- osvětlení: LED žárovky 2× 1 W, 3000 K
- hmotnost: 6,5 kg
- energetická třída (E): B
- určený pro zabudování do skříňky
- maximální hlučnost 70 dB

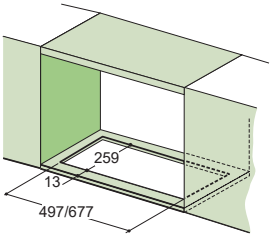

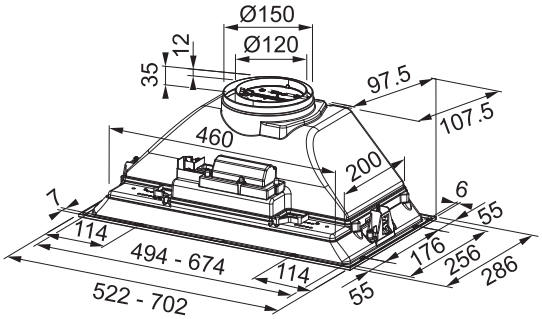

PŘÍSLUŠENSTVÍ

379892	pachový filtr s aktivním uhlím, (sada 2 ks)
F00113	ZK 150 zpětná klapka
329440	ZK 120F zpětná klapka

Franke odsavače par

Telescopic FTC 601

Výsuvná verze odsavače

kód	montážní šířka (mm)	povrch
318521	600	bílá
318520		černá

- výkon: 380m³/h
- stupně výkonu: 3
- ovládání: posuvné přepínače
- osvětlení: LED 2× 1W, 3000 K
- hmotnost: 7 kg
- energetická třída (E): D
- maximální hlučnost 69 dB (A)

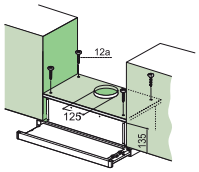

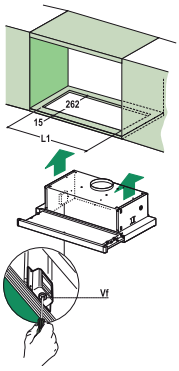

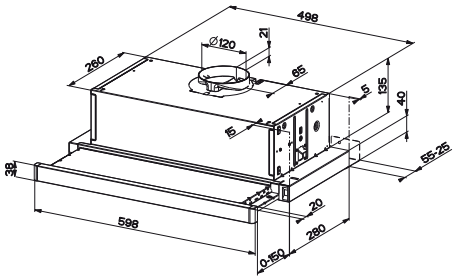

PŘÍSLUŠENSTVÍ

F00301	pachový filtr s aktivním uhlím, (sada 2 ks)
329440	zpětná klapka průměr 120 mm

Telescopic FTC 632L GR/XS

Výsuvná verze odsavače

kód	montážní šířka (mm)	povrch
379888	600	nerez[1]

- výkon: 310m³/h
- stupně výkonu: 3
- ovládání: posuvné přepínače
- osvětlení: LED 2× 4 W, 4000 K
- hmotnost: 6 kg
- energetická třída (E): D
- max. hlučnost 67 dB (A)
- určený pro zabudování do skříňky

[1] přední panel

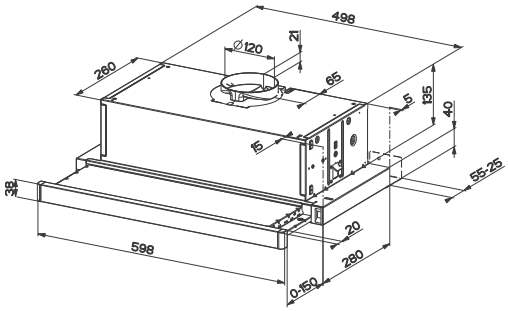

PŘÍSLUŠENSTVÍ

379892	pachový filtr s aktivním uhlím, (sada 2 ks)
329440	ZK 120 zpětná klapka

Franke odsavače par

FJO 624 XS

Komínový odsavač

kód	montážní šířka (mm)	povrch
380423	600	nerez
380424	900	nerez

- výkon: 430m³/h
- stupně výkonu: 3
- ovládání: tlačítkové
- osvětlení: LED 2 × 4 W, 4000 K
- hmotnost: 9 kg
- energetická třída (E): D
- max. hlučnost 67 dB (A)

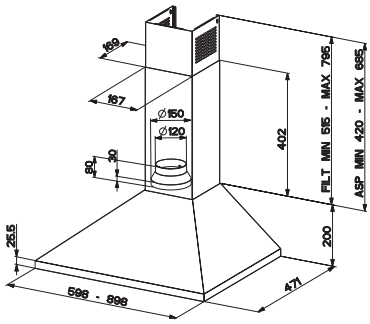

PŘÍSLUŠENSTVÍ

F00301	UF 02 pachový filtr s aktivním uhlím
F00113	ZK 150 zpětná klapka
F00138	ZK 120 zpětná klapka

Glass Linear FGL 915 I XS

Ostrůvkový odsavač

kód	povrch
318504	nerez / sklo

- výkon: 650 m³/h
- stupně výkonu: 3+1
- ovládání: tlačítka
- osvětlení: LED 4 × 1W, 4000 K
- hmotnost: 37 kg
- energetická třída (E): C
- max. hlučnost 69 dB (A)

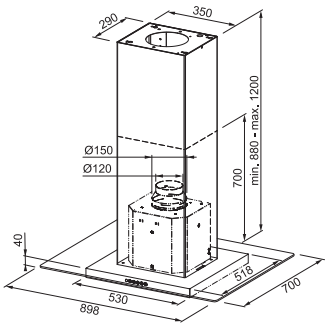

PŘÍSLUŠENSTVÍ

83916	pachový filtr UF 06
335043	pachový filtr UF 12 s dlouhou životností
F00138	zpětná klapka průměr 120 mm
F00113	zpětná klapka průměr 150 mm

Franke odsavače par

N FNE 625/925 XS

Odsavač

kód	montážní šířka (mm)	povrch
380419	600	nerez
380385	900	nerez

- výkon: 435 m³/h
- stupně výkonu: 3
- ovládání: tlačítkové
- osvětlení: LED 2 × 1 W, 4000 K
- hmotnost: 15 kg
- energetická třída (E): C
- max. hlučnost 68 dB (A)

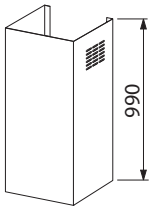

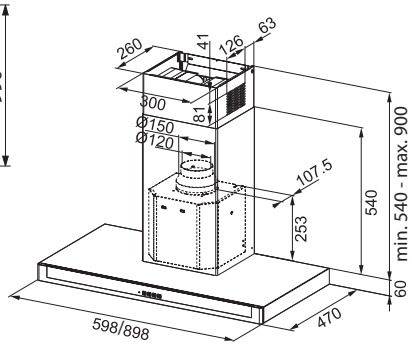

PŘÍSLUŠENSTVÍ

83916	pachovy filtr s aktivnim uhlim
335043	pachovy filtr s dlouhou životnosti
207693	prodloužení komínku
F00113	ZK 150 zpětná klapka
F00138	ZK 120 zpětná klapka

N FNE 905 I XS

Ostrůvkový odsavač

kód	montážní šířka (mm)	povrch
329429	900	nerez

- vykon: 685 m³/h
- stupně vykonu: 3[1]
- ovladani: tlačitkove
- osvětleni: LED 4 × 1 W, 4000 K
- hmotnost: 27 kg
- energeticka třida (E): C
- max. hlučnost 70 dB (A)

[1] intenzivni stupeň

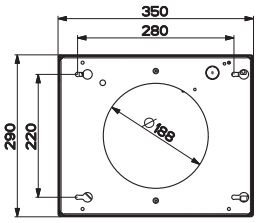

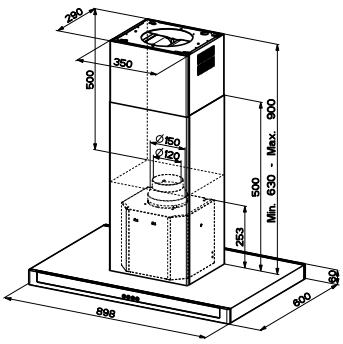

PŘÍSLUŠENSTVÍ

83916	pachovy filtr s aktivnim uhlim
335043	pachovy filtr s dlouhou životnosti
F00138	zpětná klapka průměr 120 mm
F00113	zpětná klapka průměr 150 mm

Franke odsavače par

N FSMD 508 smart DECO

Odsavač

kód	montážní šířka (mm)	povrch
378679	500	modrý
378680		bílý
378681		světle šedý
378682		růžový
378683		černý
378684		zelený
378685		žlutý

- výkon: 650m³/h
- stupně výkonu: 3
- ovládání: pomocí jediného knoflíku
- osvětlení: LED 1× 3 W, 4000 K
- hmotnost: 16 kg
- energetická třída (E): A
- max. hlučnost 68 dB (A)

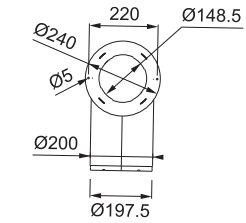

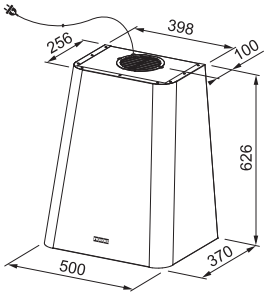

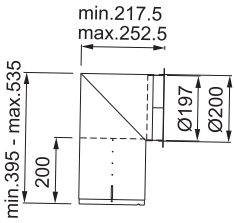

PŘÍSLUŠENSTVÍ

43209	pachovy filtr s aktivnim uhlim
335042	pachovy filtr s dlouhou životnosti
372926	teleskopický komínek

Franke odsavače par

Vertical Evo FPJ 615/915 V BK/WH A

Komínový odsavač

kód	montážní šířka (mm)	povrch
268441	600	černé sklo
268449	900	
268440	600	bílé sklo
268448	900	

- výkon: 560 m³/h
- stupně výkonu: 3
- ovládání: senzorové
- osvětlení: LED 2× 1W, 4000 K
- hmotnost: 14 kg
- energetická třída (E): C
- max. hlučnost 69 dB (A)

268448

268441

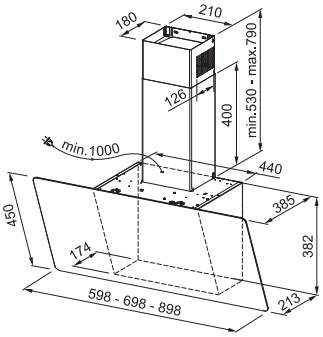

PŘÍSLUŠENSTVÍ

43209	pachový filtr UF 05
335042	pachový filtr UF 11 s dlouhou životností
F00138	zpětná klapka průměr 120 mm
F00113	zpětná klapka průměr 150 mm

N FPJ 625/705/925 V BK/SS

Komínový odsavač

kód	montážní šířka (mm)	povrch
383930	600	černá /nerez
384528	700	černá nerez
384527	900	černá /nerez

- výkon: 720m³/h
- stupně výkonu: 3 [1]
- ovládání: senzorové
- osvětlení: LED 2 × 1 W, 4000 K
- hmotnost: 14 kg
- energetická třída (E): A
- max.h lučnost 65 dB (A

[1] intenzivni stupeň + doběh

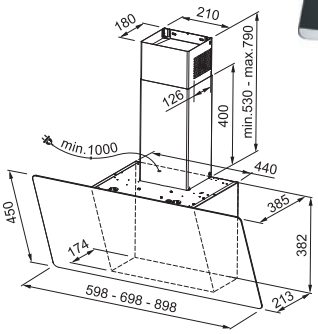

PŘÍSLUŠENSTVÍ

43209	UF 05 pachový filtr s aktivním uhlím
F00113	ZK 150 zpětná klapka
335042	pachovy filtr s dlouhou životnosti
F00138	ZK 120 zpětná klapka

Franke odsavače par

FDW 908 IB XS

Ostrůvkový odsavač výsuvný z pracovní desky

kód	průměr (mm)	povrch
284892	880	černá /nerez
284893		bílá /nerez

- vykon: 670m³/h
- stupně vykonu: 4[1)]
- ovladani: senzorové
- osvětleni: LED lišta 1× 7 W, 2700 K
- hmotnost: 36 kg
- energeticka třida (E): B
- max.hlučnost 69 dB (A)

[1)] + intenzivní stupeň + doběh

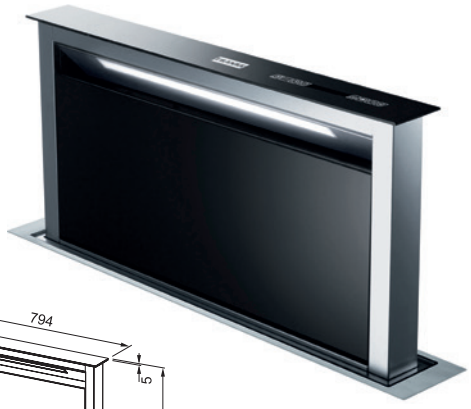

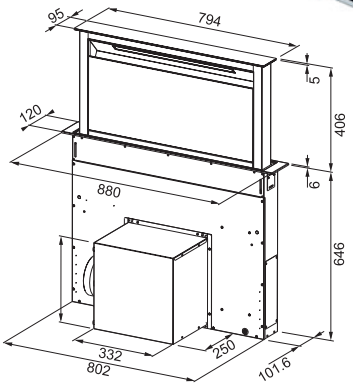

PŘÍSLUŠENSTVÍ

268455	pachový filtr s aktivním uhlím UF 09
207665	dálkový ovladač
335041	sada pro umístění motoru mimo odsavač
318522	zpětná klapka D 150 s excentrickým středem

268455

207665

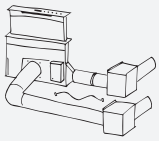
335041

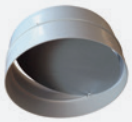
318552

Dřezy Blanco

- nerezová ocel
- SILGRANIT®PuraDur®
- KERAMIKA PuraPlus®

Nerezová ocel
- ušlechtilá nerezová ocel je na základě svých materiálových vlastností zásadně nerezavějící

Keramika Pura
- je absolutně odolná vůči vysokým teplotám, i dlouze působící sluneční záření nezmění barvu nebo strukturu

Silgranit
- má přirozenou odolnost vůči běžným domácím
- kyselinám (jako např. ocet nebo kyselina citrónová), je odolná vůči skvrnám, které mohou vzniknout např. od kávy nebo některého ovoce a druhů zeleniny
- povrch je hladký a bez pórů
- to maximálně brání usazování nečistot a rozmnožování bakterií

Vzorník barev Silgranit

1 antracit

2 šedá skála

3 aluminium

4 bílá

5 jasmín

6 béžová champagne

7 perlově šedá

8 tartufo

9 káva

10 černá

Přehled symbolů pro dřezy

horní montáž

spodní montáž

montáž do roviny

obsahuje sifon

neobsahuje sifon

sifon pro úsporu místa

min. šířka rohové skříňky (105)

odtokový ventil (3½)

otočný sítkový ventil

min. šířka skříňky (30)

Vzorník barev Keramika

11 černá

12 zářivě bílá

13 magnolie lesklá

14 basalt

Blanco nerezové dřezy

BLANCO

TOP EE 3×4

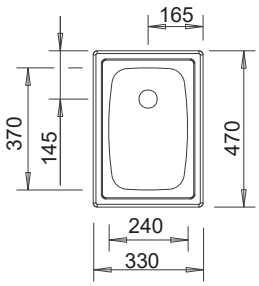

kód	povrch
199786	nerez přírodní lesk

- výřez: 312 × 452 mm, R15

TOP EE 4×4

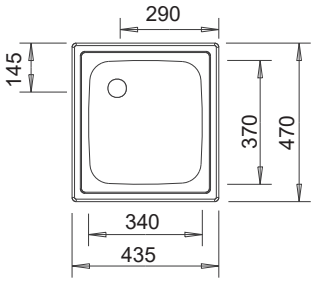

kód	povrch
199785	nerez přírodní lesk

- výřez: 417 × 452 mm, R15

PŘÍSLUŠENSTVÍ

202429	krájecí deska dřevěná
263541	koš na nádobí

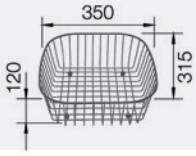

TIPO 45 S Mini

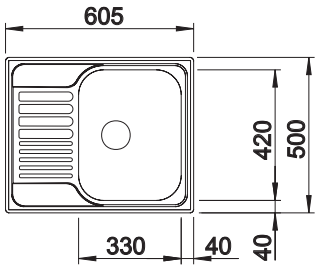

- výřez: 587 × 482 mm, R15

kód	povrch
199895	nerez přírodní lesk
199896	nerez kartáčovaná
199897	nerez profilovaná

PŘÍSLUŠENSTVÍ

263539	koš na nádobí

Blanco granitové dřezy

Blanco granitové dřezy

- vynikající kompozitní materiál Silgranit® PuraDur® se vyznačuje optimálním vyvážením snadné údržby, odolnosti, hladkosti a perfektně kombinovatelnými barvami
- hedvábně kamenný povrch vytváří na dotyk příjemný kamenný charakter dřezu

Hlavní přednosti materiálu:

- odolný proti poškrábání
- nerozbitný
- odolnost proti vysokým teplotám až do 280 °C
- 100 % vhodnost pro práci s potravinami
- 100 % odolnost proti kyselinám
- 100 % stálobarevnost

Dalago 45 s excentrem

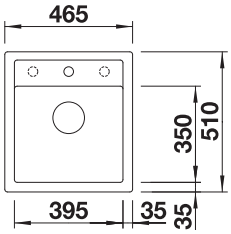

- rozměry: 465 × 510 mm
- výřez: 445 × 490 mm
- dřez: 395 × 350 mm
- hloubka: 190 mm
- součástí dodávky dřezů je odtoková armatura s prostorově úspornou trubkou, 3 ½ " ventil, excentrické ovládání výpusti

1	2	3	4	5
antracit	šedá skála	aluminium	bílá	jasmín
200340	200343	200335	200336	200337

6	7	8	9	10
béžová champagne	perlově šedá	tartufo	káva	černá
200334	263446	200339	200341	402530

PŘÍSLUŠENSTVÍ

289503	krájecí deska dřevěná
358349	rohová miska
263539	koš na nádobí
263644	odkapávací deska
202370	koš Solon
314119	Flexon 45/2

Dalago 5 s excentrem

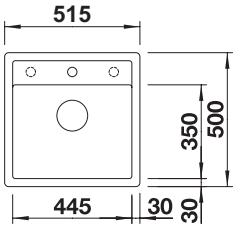

- rozměry: 515 × 510 mm
- výřez: 495 × 490 mm
- dřez: 445 × 350 mm
- hloubka: 190 m
- součástí dodávky dřezů je odtoková armatura s prostorově úspornou trubkou, 3 ½ " ventil, excentrické ovládání výpusti
- příchytky pro spodní montáž jsou samostatně k objednání

1	2	3	4	5
antracit	šedá skála	aluminium	bílá	jasmín
200350	200353	200345	200346	200347

6	7	8	9	10
béžová champagne	perlově šedá	tartufo	káva	černá
200344	263447	200349	200351	402531

PŘÍSLUŠENSTVÍ

289503	krájecí deska dřevěná
358349	rohová miska
263539	koš na nádobí
263644	odkapávací deska
202370	koš Solon
202360	Select 50/2

Blanco granitové dřezy

BLANCO

Dalago 6 s excentrem

- rozměry: 615 × 510 mm
- výřez: 595 ×490 mm
- dřez: 545 × 350 mm
- hloubka: 190 mm
- součástí dodávky dřezů je odtoková armatura s prostorově úspornou trubkou, 3 ½ " ventil, excentrické ovládání výpusti
- příchytky pro spodní montáž jsou samostatně k objednání

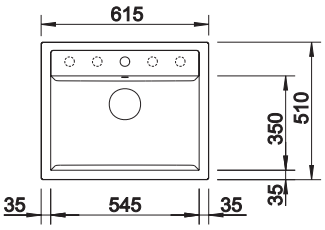

1	2	3	4	5
antracit	šedá skála	aluminium	bílá	jasmín
200360	200363	200355	200356	200357

6	8	9	10
béžová champagne	tartufo	káva	černá
200354	200359	200361	402532

PŘÍSLUŠENSTVÍ

289503	krájecí deska dřevěná
358349	rohová miska
263539	koš na nádobí
263644	odkapávací deska
202370	koš Solon
202361	koš Select 60/2

Legra 45S

- rozměry: 780 × 500 mm
- výřez: 760 × 480 mm
- dřez: 335 × 430 mm
- hloubka: 190 mm
- součástí dodávky dřezů je odtoková armatura s prostorově úspornou trubkou, 3 ½ " ventil

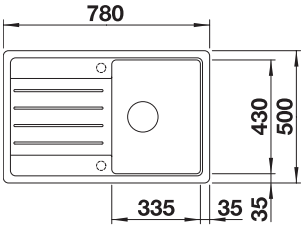

1	3	4	5	6
antracit	aluminium	bílá	jasmín	béžová champagne
314680	314681	314682	314683	314684

9	10
káva	černá
314685	402533

PŘÍSLUŠENSTVÍ

202393	krájecí deska dřevěná
202390	krájecí deska šedá
263539	koš na nádobí

Metra 45S bez excentru

- rozměry: 780 × 500 mm
- výřez: 760 × 480 mm
- dřez: 345 × 430 mm
- hloubka: 190 /15 mm
- součástí dodávky dřezů je odtoková armatura s prostorově úspornou trubkou, 3 ½ " ventil

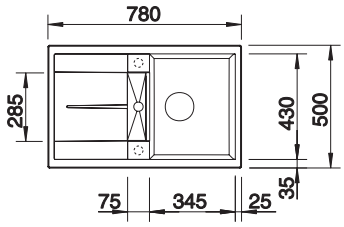

1	2	3	4	5
antracit	šedá skála	aluminium	bílá	jasmín
200588	200591	200583	200584	200585

6	7	8	9	10
béžová champagne	perlově šedá	tartufo	kávová	černá
200582	263580	200587	200589	407111

PŘÍSLUŠENSTVÍ

289503	krájecí deska dřevěná
358349	rohová miska
263539	koš na nádobí
263644	odkapávací deska
202370	koš Solon

N Elon XL 6S s mřížkou, bez excentru

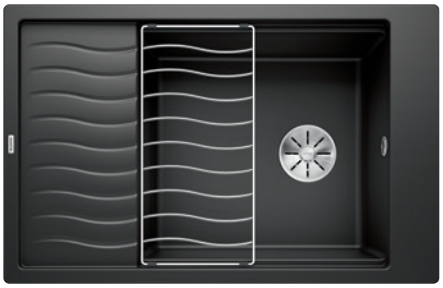

- rozměry: 780 × 500 mm
- výřez: 760 × 480 mm
- dřez: 450 × 410 mm
- hloubka: 190 mm
- součástí dodávky dřezů je nerezová odkapová mřížka, odtoková armatura s prostorově úspornou trubkou, 3 ½“ ventil se sítkem trubkou, 3 ½“ odtokový ventil, 3 ½ "ventil se sítkem InFino

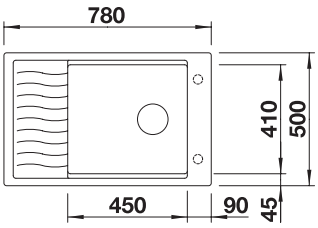

1	2	3	4	5
antracit	šedá skála	aluminium	bílá	jasmín
380615	380616	380617	380619	380620

7	8	9	10
perlově šedá	tartufo	kávová	černá
380618	380622	380624	407113

PŘÍSLUŠENSTVÍ

289503	krájecí deska dřevěná
358349	rohová miska
263539	koš na nádobí
263644	odkapávací deska
202370	koš Solon

Blanco granitové dřezy

BLANCO

N Zia 45S Compact bez excentru

45 | 3½

- rozměry: 680 × 500 mm
  výřez: 660 × 480 mm
- dřez: 340 × 450 mm
- hloubka: 190 mm
- současti dodavky dřezů je odtokova armatura 3 ½ " ventil, zápachový uzávěr s odbočkou pro myčku

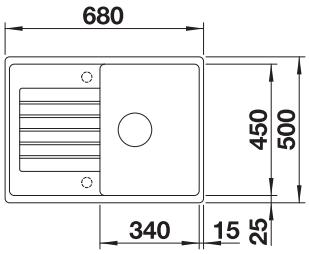

1	2	3	4	5
antracit	šedá skála	aluminium	bílá	jasmín
380988	380989	380990	380992	380993

6	7	8	9	10
béžová champagne	perlově šedá	tartufo	kávová	černá
380994	380991	380995	380997	402534

PŘÍSLUŠENSTVÍ

202393	krájecí deska dřevěná
202390	krájecí deska bílá
263539	koš na nádobí
251621	koš na nádobí

Zia 5S bez excentru

50 | 3½

- rozměry: 860 × 500 mm
- výřez: 840 × 480 mm
- dřez: 390 × 450 mm
- hloubka: 190 mm
- součástí dodávky dřezů je odtoková armatura s prostorově úspornou trubkou, 3 ½ " ventil

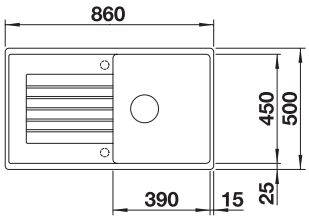

1	2	3	4	5
antracit	šedá skála	aluminium	bílá	jasmín
263912	263913	263914	263916	263917

6	7	8	9	10
béžová champagne	perlově šedá	tartufo	kávová	černá
263918	263915	263919	263920	402538

PŘÍSLUŠENSTVÍ

202393	krájecí deska dřevěná
202390	krájecí deska bílá
263539	koš na nádobí
212303	nerez krytka výpusti

Blanco granitové dřezy

Subline U bez táhla

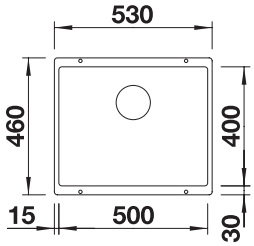

3½

- odtoková a přepadová armatura s prostorově úspornou trubkou, 3 ½" InFino®
- košový ventil, upínací set (těsnění součástí) trubkou, 3 ½" ventil
- součástí dřezů jsou odpovídající armatury, pro propojení 2 dřezů je třeba dokoupit propojovací komponent 314077

foto						
nákres						
model	160-U[1]	320-U	400-U	500-U	700-U	800-U
rozměr skříňky (mm)	300	400	500	600	800	900
hloubka (mm)	130	190	190	190	190	220
antracit	358566	358577	358593	358603	358613	358393
šedá skála	358567	358578	358594	358604	358614	358394
aluminium	358568	358579	358595	358605	358615	358395
perlově šedá	358569	358580	358596	358606	358616	358396
bílá	358570	358581	358597	358607	358617	358397
jasmín	358571	358582	358598	358608	358618	358398
béžová champagne	358572	358583	358599	358609	358619	358399
tartufo	358574	358585	358600	358610	358620	358400
černá	402540	402541	402542	402543	402544	402545
kávová	358576	358586	358602	358612	358622	358402

[1] Doporučeno, při instalaci jako druhý, vedlejší dřez, projít s odvzdušňovacím ventilem obj.č. 225 616.

PŘÍSLUŠENSTVÍ

358350	set TOP Schienen 400
233128	krájecí deska dřevěná
202432	krájecí desla sklo
210674	nerezová miska
202370	koš Solon

Vzorník barev Silgranit

1 antracit
2 šedá skála
3 aluminium
4 bílá
5 jasmín
6 béžová champagne
7 perlově šedá
8 tartufo
9 kávová
10 černá

Blanco keramické dřezy

BLANCO

Blanco keramické dřezy

- S Blanco PuraPlus® vypadají keramické dřezy déle jako nové. Speciální glazurování PuraPlus® vyhlazuje povrch dřezu. Hydrofobní povrch dřezu redukuje ulpívání usazenin (např. vápníku) a snižuje tvorbu skvrn.
- Pro běžné čištění dostatečně postačí měkký, vlhký hadřík a jemný čistič.

Přednosti keramických dřezů Blanco:

- snadná údržba
- odolné proti nárazům při běžném domácím použití
- odolné proti poškrábání a skvrnám
- plné odstíny barev - matné nebo lesklé
- zpracované s řemeslnou tradicí
- odolné proti vysokým teplotám
- hygienicky nezávadné
- odolné proti kyselinám
- stálobarevné - i při vystavení přímému slunečnímu záření

Panor 60, bez excentru

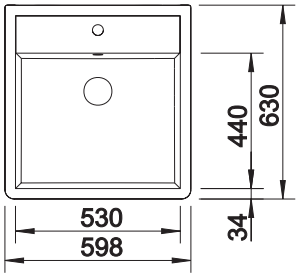

kód	provedení
201658	zářivě bílá, 1 × otvor 35 mm
201659	zářivě bílá, 2 × otvor 35 mm

- rozměry: 630 × 600 mm
- dřez: 530 × 440 mm
- hloubka: 190 mm
- součástí dodávky dřezů je odtoková armatura s prostorově úspornou trubkou, 3 ½" ventil
- dřez má otvor pro baterii
- zadní strana není glazurovaná
- návod na montáž naleznete na našem webu

PŘÍSLUŠENSTVÍ

202313	dávkovač Torre
212303	nerez krytka výpusti

N Palona 6

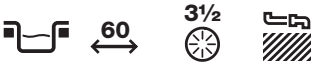

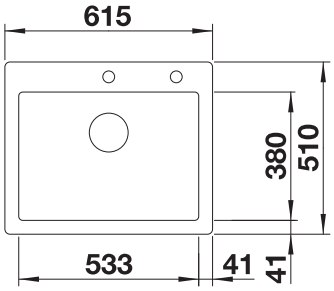

12	13	14	11
bíla	magnolie lesklá	basalt	černá
380936	380937	380938	380939

- rozměry: 615 × 510 mm
- dřez: 533 × 380 mm
- hloubka: 190 mm
- dřez ma otvor pro baterii
- zadni strana neni glazurovana
- součástí dodávky dřezu je odtoková armatura 3 ½ "výpusť se sítkem, excentrické ovládání, zápachový uzávěr s odbočkou pro myčku

PŘÍSLUŠENSTVÍ

289504	krájecí deska dřevěná
263539	koš na nádobí s nástavcem na talíře

Idessa XL 6 S

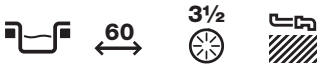

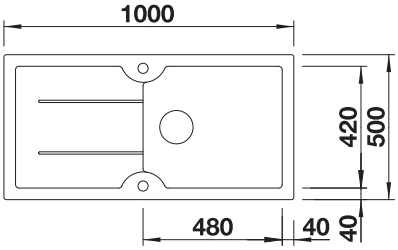

12	13	14	11
bíla	magnolie lesklá	basalt	černá
263516	263522	263520	263523

- rozměry: 1000 × 500 mm
- dřez: 480 × 420 mm
- hloubka: 175 mm
- dřez má otvor pro baterii
- zadni strana není glazurovaná
- součástí dodávky dřezu je odtoková armatura 3 ½ "výpusť se sítkem, excentrické ovládání, zápachový uzávěr s odbočkou pro myčku

PŘÍSLUŠENSTVÍ

202448	krájecí deska dřevěná (jasan)
263541	koš na nádobí nerez

Idessa 45 S

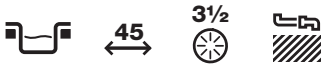

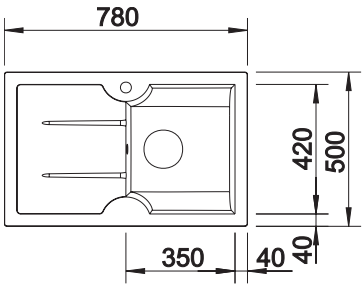

odkap vlevo

12	13	14	11
bíla	magnolie lesklá	basalt	černá
201623	233124	201631	201633

odkap vpravo

12	13	14	11
bíla	magnolie lesklá	basalt	černá
201624	233125	201632	201634

- rozměry: 780 × 500 mm
- dřez: 350 × 420 mm
- hloubka: 175 mm
- dřez ma otvor pro baterii
- zadni strana neni glazurovana
- součástí dodávky dřezu je odtoková armatura 3 ½ "výpusť se sítkem, zápachový uzávěr s odbočkou pro myčku
- odkap vlevo

PŘÍSLUŠENSTVÍ

202448	krájecí deska dřevěná (jasan)
263541	koš na nádobí nerez

Blanco kuchyňské baterie

BLANCO

Blanco kuchyňské baterie

- nadčasový sortiment baterií vyznačující se velkou rozmanitostí
- dřezové baterie splňují různé požadavky týkající se tvaru, výšky, barvy
- pasující k současným trendům v kuchyňském nábytku
- perfektní optický soulad barevných baterií s dřezy Blanco

dostupné ve více barvách | sprcha | vytahovací koncovka | 360° rotace

Baterie Mila a Mila–S

kód	popis
202087	Mila - bez sprchy, chrom
233179	Mila-S - se sprchou, chrom

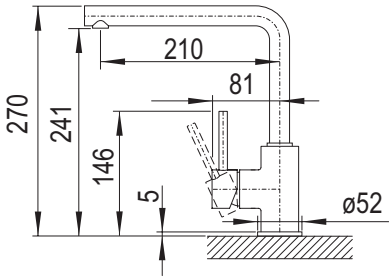

360°

- tlaková chromová baterie
- u modelu MILA-S výsuvná sprška
- rozšířený akční rádius díky 360° otočnému raménku
- kartuš Blanco s keramickým těsněním

Baterie Mida

- tlaková baterie
- rozšířený akční rádius díky 360° otočnému výtoku
- kartuš Blanco s keramickým těsněním

1	2	3	4	5
antracit	šedá skála	aluminium	bílá	jasmín
202094	202097	202089	202090	202092

6	7	8	9	11
béžová champagne	perlově šedá	tartufo	kávová	černá
202088	263600	202093	202095	402523

15
chrom
202085

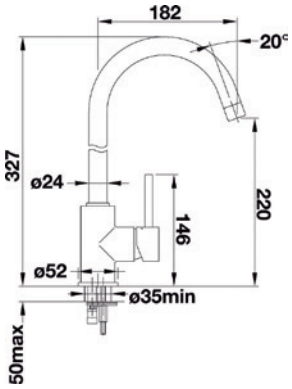

Baterie Mida–S

- tlaková baterie
- rozšířený akční rádius díky 360° otočnému raménku
- výsuvná sprcha

1	2	3	4	5
antracit	šedá skála	aluminium	bílá	jasmín
289466	289473	289467	289468	289469

6	7	8	9	11
béžová champagne	perlově šedá	tartufo	kávová	černá
289470	289474	289471	289472	402524

15
chrom
289464

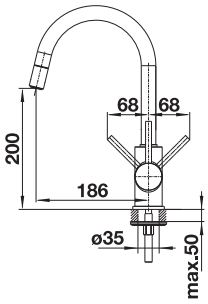

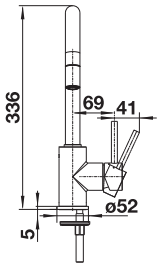

Blanco kuchyňské baterie

BLANCO

N Mili

1	2	3	4	5
antracit	šedá skála	aluminium	bílá	jasmín
359607	359606	359605	359603	359602

7	8	9	15	11
perlově šedá	tartufo	kávová	chrom	černá
289474	359606	359599	202086	402546

- tlaková baterie
- rozšířeny akční rádius díky 360° otočnému raménku

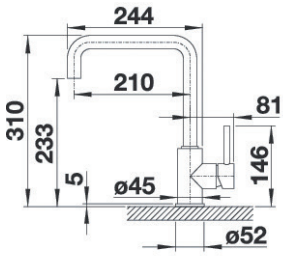

Candor a Candor–S s výsuvnou sprchou

kód	popis
358373	nerez
358374	nerez - s výsuvnou sprchou

- provedeni v masivnim nerezu, kartáčovaný povrch
- ovládání páky nemá vliv na spoření energie

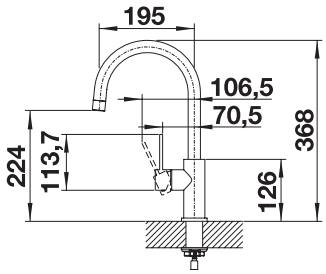

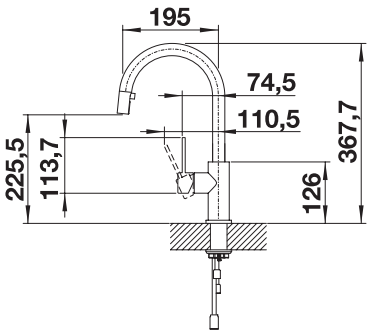

N Lanora a Lanora–S s výsuvnou sprchou

- tlaková baterie
- otočné raménko 360°
- stabilizační destička zvyšuje stabilitu baterie
- kartuš s keramickými těsněními

kód	popis
358375	nerez kartáčovaná
358376	nerez kartáčovaná - s výsuvnou sprchou

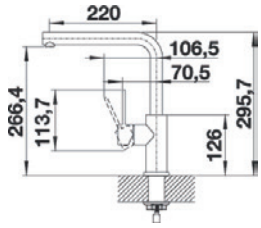

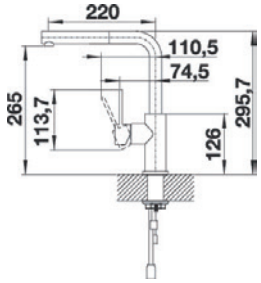

Culina – S Mini

- tlaková chromová baterie
- nerezová pružina umožňující pohodlnou manipulaci v prostoru
- komfortní aretace sprchy pomocí magnetického držáku
- kartuš Blanco s keramickým těsněním

kód	popis
233092	chrom
233093	nerez imitace

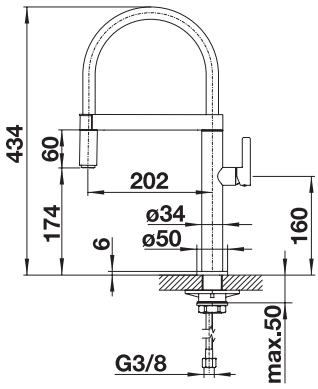

Blanco kuchyňské baterie

BLANCO

N Catris – S Flexo

15	16	17
chrom	nerez imitace	černá matná
402551	402552	402553

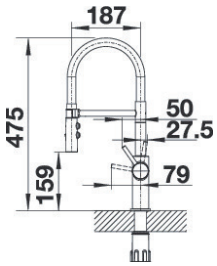

- otočné raménko o 360°
- kartuš s keramickým těsněním
- flexibilní hadičky s délkou 450 mm a 3/8 " maticí pro snadnou instalaci
- stabilizační destička zvyšuje stabilitu baterie při jejím zabudování do nerezových dřezů
- patentovaný perlátor snižuje tvorbu vodního kamene

N Kano

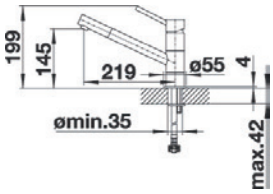

- otočné raménko o 360°
- kartuš s keramickým těsněním
- flexibilní hadičky s délkou 350 mm a 3/8 " maticí pro snadnou instalaci
- stabilizační destička zvyšuje stabilitu baterie při jejím zabudování do nerezových dřezů
- patentovaný perlátor snižuje tvorbu vodního kamene

15	11 15	1 15	3 15	4 15
chrom	černá/ chrom	antracit/ chrom	aluminium/ chrom	bílá/ chrom
314066	402547	380760	380761	380762

5 15	8 15	9 15	2 15	7 15
jasmín/ chrom	tartufo/ chrom	kávová/ chrom	šedá skála/ chrom	perlově šedá/ chrom
380763	380764	380765	380766	380767

N Kano – S

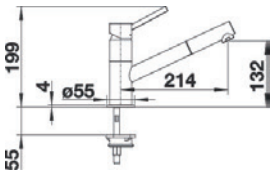

- otočné raménko 120°
- sprchová hadice potažená nylonem
- kartuš s keramickým těsněním
- pružné připojovací hadice o délce 450 mm a s 3/8" maticí pro snadnou instalaci
- patentovaný perlátor snižuje tvorbu vodního kamene

15	11 15	1 15	3 15	4 15
chrom	černá/ chrom	antracit/ chrom	aluminium/ chrom	bílá/ chrom
314071	402548	380772	380770	380773

5 15	8 15	9 15	2 15	7 15
jasmín/ chrom	tartufo/ chrom	kávová/ chrom	šedá skála/ chrom	perlově šedá/ chrom
380774	380775	380776	380777	380778

Baterie Daras

1	2	3	4	5
antracit	šedá skála	aluminium	bílá	jasmín
201861	201864	201856	201857	201858
6	**7**	**8**	**9**	**11**
béžová champagne	perlově šedá	tartufo	kávová	černá
201855	263450	201860	201862	402549
15				
chrom				
201854				

360°

- tlaková baterie chromová nebo dle barvy granitu
- vhodná pro malé dřezy
- rozšířený akční rádius díky raménku otočném v rozsahu 360°

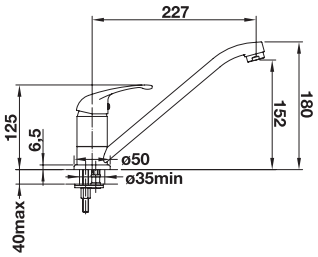

Baterie Daras – S

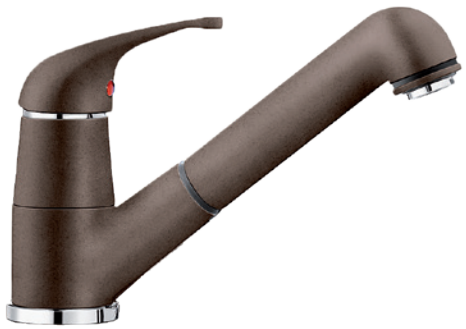

1	2	3	4	5
antracit	šedá skála	aluminium	bílá	jasmín
201872	201875	201867	201868	201869
6	**7**	**8**	**9**	**11**
béžová champagne	perlově šedá	tartufo	kávová	černá
201866	263451	201871	201873	402550
15				
chrom				
201865				

360°

- tlaková baterie
- s výsuvnou sprchou
- vhodná pro malé dřezy
- rozšířený akční rádius díky raménku otočném v rozsahu 360°

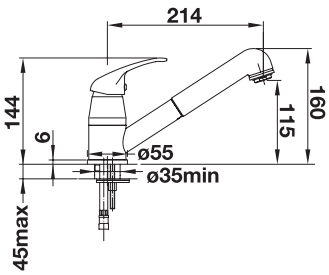

Blanco kuchyňské baterie

BLANCO

Baterie Laressa – F

kód	popis
314082	páčka vpravo, chrom
314083	páčka vlevo, chrom

360°

- předokenní baterie moderního vzhledu
- vhodná před okno
- ovládací páka umístěná na boku, možnost zvolit pravostranné nebo levostranné provedení

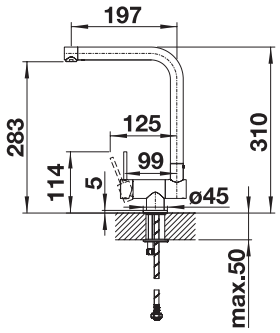

baterie Catris – S Flexo černá matná (kód 402553)
dávkovač saponátu LATO černá matná (kód 402691)

N Dávkovač saponátu LATO

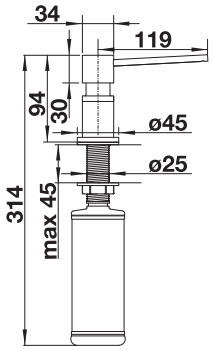

1 15	2 15	3 15	4 15	5 15
antracit/chrom	šedá skála/ chrom	aluminium/ chrom	bílá/chrom	jasmín/chrom
402692	402693	402694	402696	402697

6 15	7 15	8 15	9 15	11 15
béžová cham-pagne/chrom	perlově šedá/ chrom	tartufo/chrom	kávová/chrom	černá/chrom
402698	402695	402699	402700	406804

15	7 15	17 15
chrom	nerez imitace ultraresist/chrom	černá matná/ chrom
402689	402690	402691

- plnění shora
- příslušenství k metalickým a silgranitovým bateriím
- ø 35 mm otvor
- objem nádobky: 350 ml

Dávkovač saponátu Torre

kód	popis
202313	chrom
202314	nerez imitace
289494	nerez

- objem nádobky je 300 ml

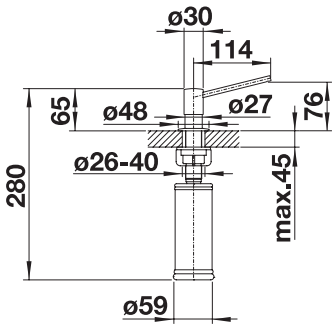

příslušenství Blanco

BLANCO

PŘÍSLUŠENSTVÍ BLANCO

N Odkapová mřížka

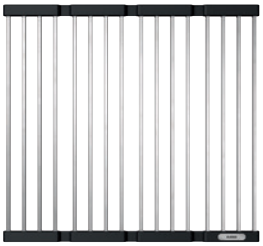

402555 - kompatibilní se dřezy:
- Pleon
- Subline
- Andano
- Claron
- Cronos
- Supra
- ZeroX
- Idento

402554 - kompatibilní se dřezy:
- ADON
- Claron
- Divon

kód	popis
402554	460 × 440 mm pro dřezy do šířky 420 mm
402555	460 × 425 mm pro dřezy do šířky 400 mm

Krytka výpusti

- elegantní zakrytí výpusti
- brání rozstřikování vody
- pro všechny dřezy s 3 ½"odtokovým otvorem
- nelze použít k sítkům InFino

kód	popis
212303	nerezová krytka výpusti

Čistící prostředky

kód	popis
263409	Blanco leštící pasta polish 1× tuba 150 ml na nerezové dřezy
284541	Blanco čistící prášek active na granitové dřezy
284542	Blanco čistící sprej na dřezové baterie 30 ml
263407	Blanco čistící pasta CeraCare na keramické dřezy 1× 350 g

nerezové dřezy Grohe s PVD povrchovou úpravou

Nerezové dřezy Grohe

- modely K700 Undermount z PVD, jsou k dispozici ve třech barevných provedeních
  - kartáčovaný Hard Graphite
  - kartáčovaný Cool Sunrise
  - kartáčovaný Warm Sunset
- povrch StarLight
- QuickFix rychlomontážní systém
- speciální izolační vrstva Whisper

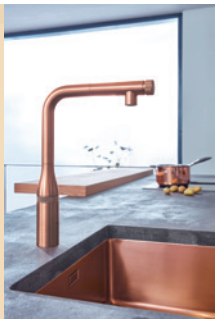

N K700 Cool Sunrise

kód	kód Grohe	materiál	popis
393969	31574GN0	nerez	bez otvoru pro baterii

- velikost výřezu 500 × 400mm
- spodní montáž
- 3 ½"
- nerezová ocel AISI 304 (V2A)
- min. světlost skříňky 600 mm
- rozměry sektoru dřezu: 500 × 400 × 195 mm
- rozměry 410 × 440 mm
- odtok: 3,5"/90 mm
- balení obsahuje:
  - odpadní sadu
  - sítko na nečistoty
  - montážní sadu

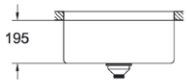

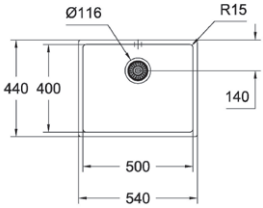

60 3½

nerezové dřezy Grohe s PVD povrchovou úpravou

N K700 Warm Sunset

kód	kód Grohe	materiál	popis
403697	31574DL0	nerez	bez otvoru pro baterii

- velikost výřezu 500 × 400 mm
- spodní montáž
- 3 ½"
- nerezová ocel AISI 304 (V2A)
- min. světlost skříňky 600 mm
- rozměry sektoru dřezu: 500 × 400 × 195 mm
- rozměry 410 × 440 mm
- odtok: 3,5"/90 mm
- balení obsahuje:
  - odpadní sadu
  - sítko na nečistoty
  - montážní sadu

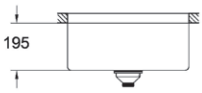

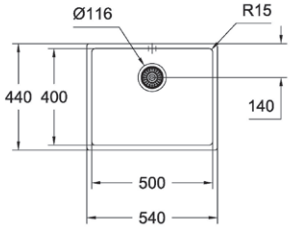

60 3½

nerezové dřezy Grohe s PVD povrchovou úpravou

N K700 Hard Graphite

kód	kód Grohe	materiál	popis
403696	31574DL0	nerez	bez otvoru pro baterii

- velikost výřezu 500 × 400mm
- spodní montáž
- 3 ½"
- nerezová ocel AISI 304 (V2A)
- min. světlost skříňky 600mm
- rozměry sektoru dřezu: 500 × 400 × 195mm
- rozměry 410 × 440 mm
- odtok: 3,5"/90mm
- balení obsahuje:
  - odpadní sadu
  - sítko na nečistoty
  - montážní sadu

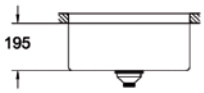

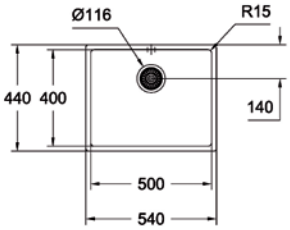

nerezové baterie Grohe

Baterie Grohe

- modely v barevných provedeních Hard Graphite, Cool Sunrise, Warm Sunset jsou v kartáčované úpravě a jsou barevně sladěné se dřezy K700 z PVD
- povrch Grohe StarLight
- QuickFix rychlomontážní systém

N Essence s technologií SmartControl

(spuštění vody tlačítkem)

kód	kód Grohe	popis
403706	31615GN0	Cool Sunrise, kartáčovaný
403707	31615AL0	Hard Graphite, kartáčovaný
403708	31615DL0	Warm Sunset, kartáčovaný
403709	31615DC0	SuperSteel
403710	31615000	chrom

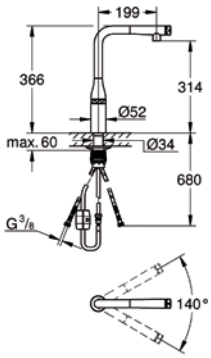

- baterie bez klasické páčky, perfetkně se kombinuje s kuchyněmi bez úchytek a madel
- tlačítko na sprchové hlavici pro spuštění/zastavení
- otočné tlačítko na sprchové hlavici pro regulaci objemu
- otočný ventil v těle baterie pro nastavení teploty
- vytahovací perlátor
- nastavení teploty pomocí ventilu na baterii
- otočná výpusť, úhel otočení 140°, zajištěno proti zpětnému toku
- QuickFix Plus ultra instalace (bez nářadí)
- Zero vedení vody uvnitř - bez niklu a olova

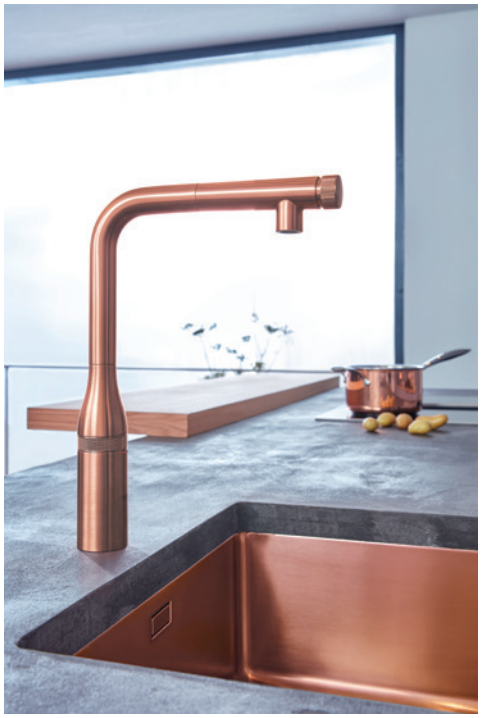

nerezové baterie Grohe

Essence L

kód	kód Grohe	popis
393970	30270GN0	Cool Sunrise, kartáčovaný
369822	30270AL0	Hard Graphite, kartáčovaný
403702	30270DL0	Warm Sunset, kartáčovaný
351282	30270DC0	SuperSteel
351169	30270000	chrom

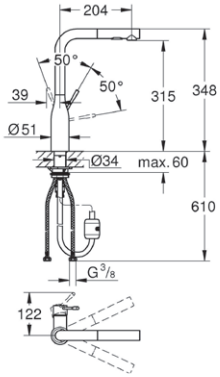

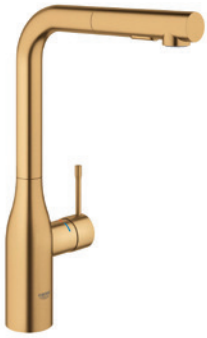

- otočná výpusť, úhel otočení 360°, zajištěno proti zpětnému toku
- keramická kartuše 28mm s Grohe SilkMove, sítko, s integrovaným omezovačem teploty
- vytahovací sprška s přepínáním mezi normálním a sprchovým proudem
- přepínání: perlátor/SpeedClean sprchový proud, automatické zpětné přepínání na perlátor
- flexi připojovací hadičky
- doporučený min. tlak vody 1,0 bar
- prodej u barevných variant od listopadu 2020

Essence L

kód	kód Grohe	popis
404410	30269GN0	Cool Sunrise, kartáčovaný
404407	30269AL0	Hard Graphite, kartáčovaný
404408	30269DL0	Warm Sunset, kartáčovaný
404409	30269DC0	SuperSteel
351167	30269000	chrom

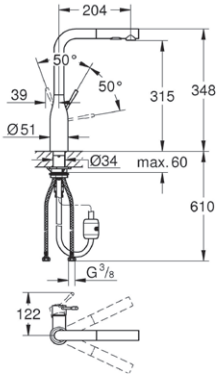

- vysoká výpusť
- keramická kartuše 28 mm s Grohe SilkMove
- perlátor
- otočná výpusť
- nastavitelné otočení o 0°/150°/360°
- integrovaný omezovač teploty
- doporučený minimální tlak vody 1,0 bar
- prodej u barevných variant od listopadu 2020

nerezové baterie Grohe

N K7

kód	kód Grohe	popis
403713	32950AL0	Hard Graphite, kartáčovaný
351333	32950DC0	SuperSteel, kartáčovaný
351189	32950000	chrom

- keramická kartuše s technologií Grohe SilkMove 35 mm
- profesionální sprška
- přepínání: perlátor/SpeedClean sprchový proud
- automatické zpětné přepínání na perlátor
- kovová sprcha
- variabilně nastavitelný omezovač průtoku
- otočná výpusť, otočný úhel 140°, otočné rameno sprchy o 360°
- zajištěno proti zpětnému toku
- flexi připojovací hadičky
- doporučený minimální tlak vody 1,0 bar

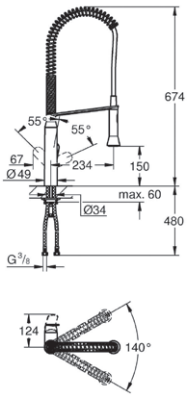

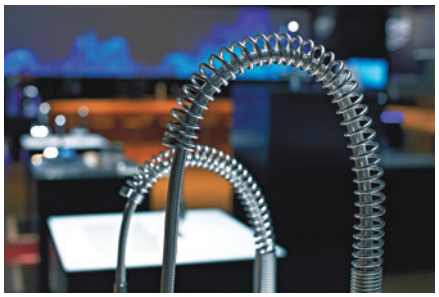

N Essence U

kód	kód Grohe	popis
403698	30294GN0	Cool Sunrise, kartáčovaný
403699	30294AL0	Hard Graphite, kartáčovaný
403700	30294DL0	Warm Sunset, kartáčovaný
403701	30294DC0	SuperSteel
351168	30294000	chrom

- otočná výpusť, úhel otočení 360°, zajištěno proti zpětnému toku
- magnetická dokovací stanice
- keramická kartuše 28mm s Grohe SilkMove, sítko, s integrovaným omezovačem teploty
- profesionální sprška s flexibilní hygienickou hadicí
- přepínání: perlátor/SpeedClean sprchový proud, automatické zpětné přepínání na perlátor
- flexi připojovací hadičky

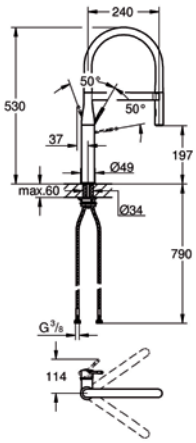

N K7 FootControl

(spuštění vody dotykem nohy)

kód	kód Grohe	popis
351187	30312000	chrom
351337	30312DC0	SuperSteel

- výpusť otočná o 360°
- Foot control: aktivace vody prostřednictvím dotyku se senzorem (na spodní straně kuchyňské linky)
- napájení lithiovou baterií 6 V, typ CR-P2, zajištění IP 44
- automatické bezpečnostní vypínání po 60 s
- keramická kartuše 35 mm
- přepínání: perlátor/SpeedClean sprchový proud
- automatické zpětné přepínání na perlátor

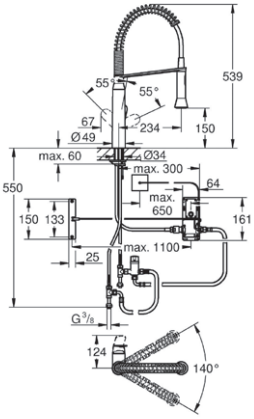

N Essence Footcontrol

(spuštění vody dotykem nohy)

kód	kód Grohe	popis
351170	30311000	chrom
351279	30311DC0	SuperSteel

- výpusť otočná o 360°
- keramická kartuše 28 mm
- Foot control: aktivace vody prostřednictvím dotyku se senzorem (na spodní straně kuchyňské linky)
- napájení lithiovou baterií 6 V, typ CR-P2, zajištění IP 44
- automatické bezpečnostní vypínání po 60 s
- snadné přepínání mezi sprchou a perlátorem
- vytahovací duální sprška - přepínání mezi normálním a sprchovým proudem

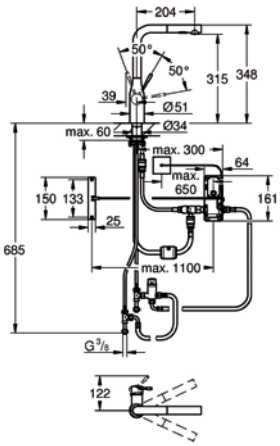

N Minta Touch elektronická páková baterie

(spuštění vody dotykem ruky)

kód	kód Grohe	popis
403715	31358002	chrom
403714	31358DC2	SuperSteel

- napájení lithiovou baterií 6 V, typ CR-P2, zajištění IP 44
- magnetický ventil
- pevně nastavený průtok
- automatické bezpečnostní vypínání po 60 s (nastaveno z výroby)
- keramická kartuše 46 mm s technologií Grohe SilkMove
- vytahovací sprška Dualní
- přepínání: perlátor/SpeedClean sprchový proud
- otočná výpusť, úhel otočení 360°
- zajištěno proti zpětnému toku

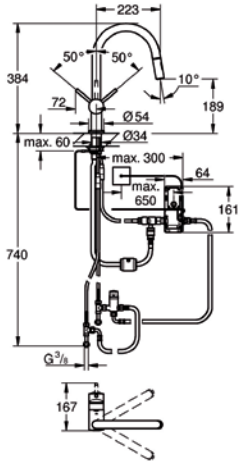

Minta L

kód	kód Grohe	popis
403711	30274AL0	Hard Graphite, kartáčovaný
403712	30274DL0	Warm Sunset, kartáčovaný
351341	30274DC0	SuperSteel
351195	30274000	chrom

- keramická kartuše 46 mm s technologií Grohe SilkMove
- Grohe EasyDock
- vytahovací duální sprška - přepínání mezi normálním a sprchovým proudem
- přepínání: perlátor/SpeedClean sprchový proud
- automatické zpětné přepínání na perlátor
- variabilně nastavitelný omezovač průtoku
- otočná výpusť, úhel otočení 140°, zajištěno proti zpětnému toku
- flexi připojovací hadičky
- doporučený minimální tlak vody 1,0 bar
- prodej u barevných variant od listopadu 2020

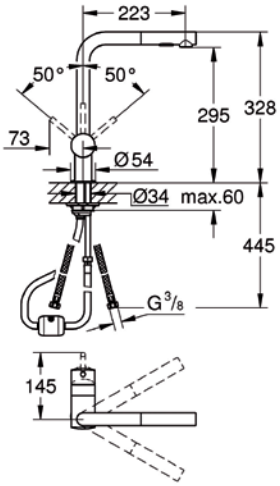

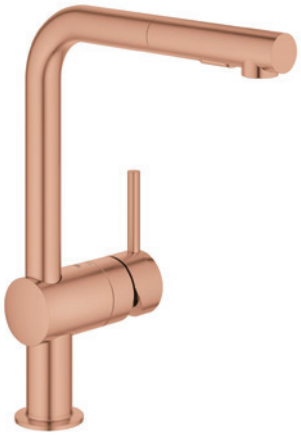

Essence silikon

kód	kód Grohe	popis
351168	30294000	chrom

- výpusť otočná o 360°
- keramická kartuše 28 mm
- flexibilní hygienická hadice vyrobená ze santoprenu
- integrovaný magnet pro jednoduché upevnění sprchové koncovky
- náhradní barevná ramena na objednávku - jednoduše vyměnitelná

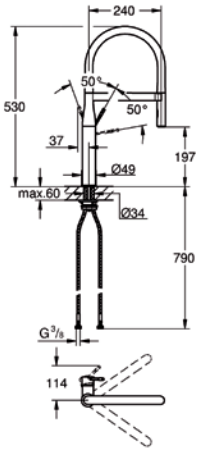

nerezové baterie Grohe

Baterie s filtrací Blue

- filtrační technologie baterie Grohe Blue Pure přemění běžnou kohoutkovou vodu na lahodně chutnající, čistou pitnou vodu
- spolehlivě odstraní chlór a další nečistoty, které by mohly nepříznivě ovlivnit její chuť
- filtrovaná voda nikdy nepřijde do kontaktu s nefiltrovanou
- filtr Grohe lze snadno instalovat pod dřez

N Blue Home startovní sada

- Grohe Blue Home baterie s filtrací, chlazením a výrobou perlivé vody
- dodá až 3 litry chlazené perlivé vody za hodinu
- kontrola množství CO_2 a životnosti filtru pomocí mobilní aplikace
- výpusť otočná o 150°
- keramická kartuše 28 mm
- samostatné ovládání pro filtrovanou a chlazenou vodu (neperlivá, jemně perlivá, perlivá)
- oddělené vnitřní rozvody

150°

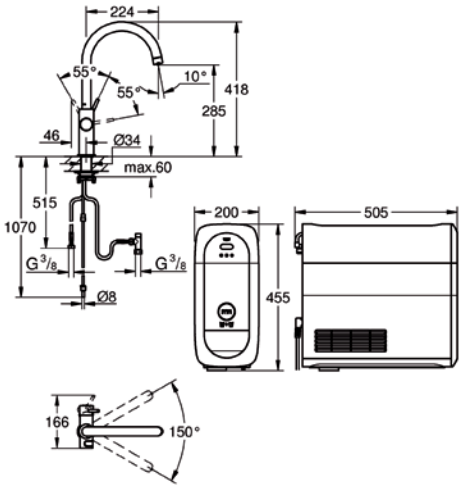

kód	kód Grohe	popis
351162	31455001	chrom

N Blue Pure startovní sada

- Grohe Blue páková dřezová baterie s filtrační funkcí
- výpusť otočná o 150°
- keramická kartuše 28 mm
- oddělené vedení vody
- hygienický perlátor se 2 výstupy
- aktivní uhlíkový filtr Grohe Blue pro dokonalou chuť
- samostatná páka pro filtrovanou vodu
- kapacita 3000 litrů
- časoměřič pro filtr s 2× AA batteriemi

Eurosmart

150°

kód	kód Grohe	popis
404463	30383000	chrom

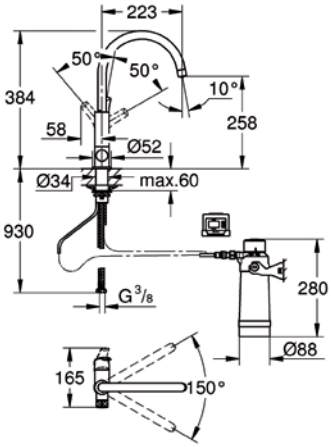

Minta s vytahovací sprchou

150°

kód	kód Grohe	popis
404462	30382000	chrom

Bau Curve

150°

kód	kód Grohe	popis
404464	30385000	chrom

Mono

150°

kód	kód Grohe	popis
404465	30387000	chrom

příslušenství Grohe

Náhradní filtry Blue

- kompatibilní s Grohe Blue Home, Grohe Blue Professional a Grohe Blue Pure

[1] nevhodné pro Grohe Blue Home

kód	kód Grohe	popis
351230	40691001	kapacita 400 l, s magnesiem
351234	40404001	kapacita 600 l
351233	40430001	kapacita 1500 l
351232	40412001	kapacita 2500 l [1]

Karbonizační lahve Blue Home

kód	kód Grohe	popis
351256	40422000	425g CO_2 (4 ks)

V nabídce také Grohe Red pro přípravu horké vody o teplotě 100 °C. Více informací najdete na našich webových stránkách nebo na portále.

PŘEDSTAVUJEME KUCHYŇSKÁ ŘEŠENÍ GROHE

BATERIE A DŘEZY DOKONALE SLADĚNÉ FORMOU I FUNKCÍ

grohe.cz

nerezové baterie Grohe

Eurosmart 2015 OHM

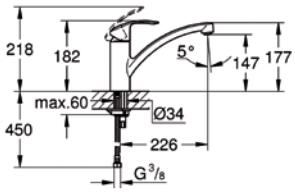

kód	kód Grohe	popis
351183	33281002	chrom

- nízká výpusť otočná o 140°
- keramická kartuše 35 mm
- integrovaný omezovač teploty
- perlátor

Eurosmart Cosmopolitan

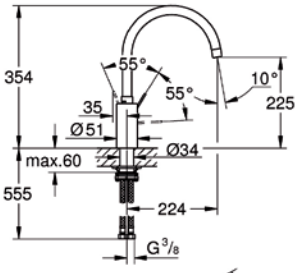

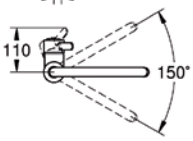

kód	kód Grohe	popis
386399	32843002	chrom

- vysoká otočná výpusť
- nastavitelný úhel otočení 0°, 150°
- keramická kartuše 35 mm
- perlátor

Eurocube

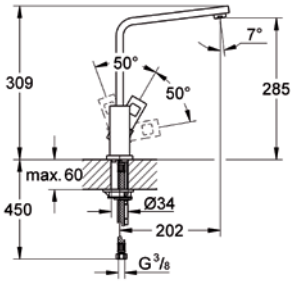

kód	kód Grohe	popis
351171	31255000	chrom

- vysoká výpusť otočná o 360°
- keramická kartuše 35 mm
- perlátor

Minta

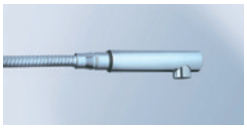

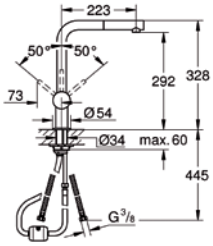

kód	kód Grohe	popis
351193	32168000	chrom

- výpusť otočná o 360°
- keramická kartuše 46 mm
- vytahovací perlátor

nerezové baterie Grohe

Eurosmart

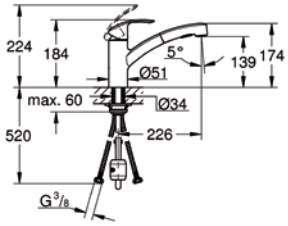

kód	kód Grohe	popis
351174	30305000	chrom

- výpusť otočná o 88°
- keramická kartuše 35 mm
- s integrovaným omezovačem teploty
- vytahovací duální sprška – přepínání mezi normálním a sprchovým proudem
- nastavitelný omezovač průtoku

Eurostyle Cosmopolitan

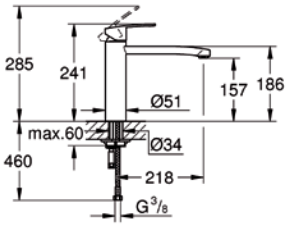

kód	kód Grohe	popis
351184	31124002	chrom

- střední výpusť otočná o 140°
- keramická kartuše 35 mm
- perlátor

Eurosmart Cosmopolitan

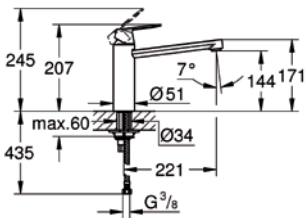

kód	kód Grohe	popis
351176	30193000	chrom

- výpusť otočná o 140°
- keramická kartuše 35 mm
- perlátor

nerezové baterie Grohe

Minta

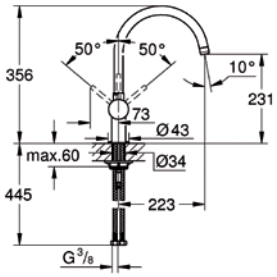

kód	kód Grohe	popis
351190	32917000	chrom

- nastavitelný úhel otočení 0°, 150° nebo 360°
- keramická kartuše 46 mm
- variabilně nastavitelný omezovač průtoku

0°/150°/360°

BauLoop

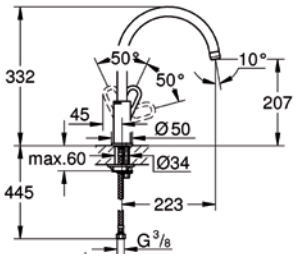

kód	kód Grohe	popis
351164	31368000	chrom

- výpusť otočná o 360°
- perlátor

360°

Eurocube

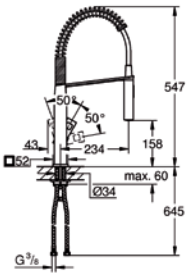

kód	kód Grohe	popis
351172	31395000	chrom

- výpusť otočná o 140°
- rameno sprchy se otáčí o 360°
- keramická kartuše 28 mm
- snadné přepínání mezi sprchou a perlátorem

140°

Hliníková příčka Scilm

kód	popis
351473	hliníkový profil pro korpus, délka 2,05 m
351474	příchyty pro profil 351473

- zajišťuje vysokou pevnost konstrukce
- ideální pro korpusové skříňky pod dřez
- jednoduchá instalace
- možnost zasunutí zadní desky - sololitu

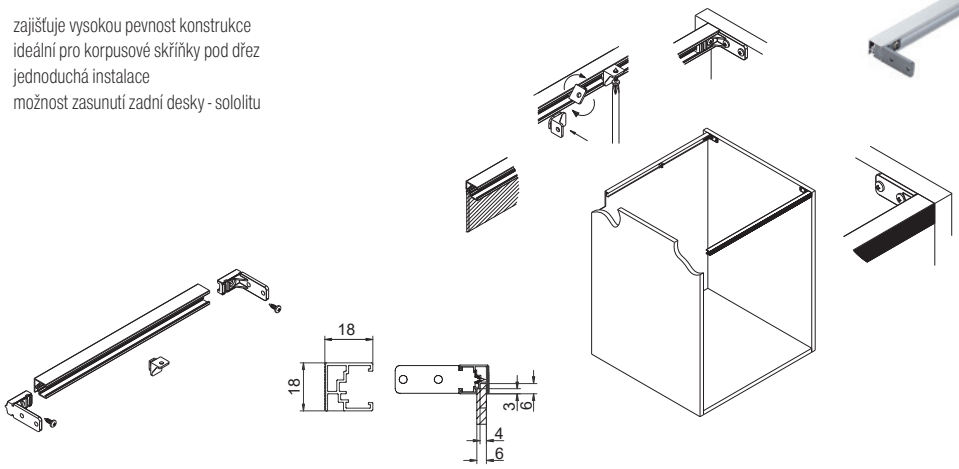

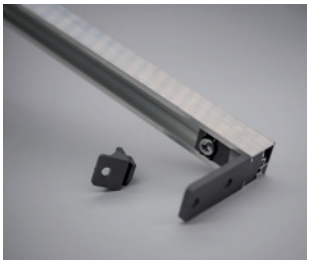

Lem pro výřez pod umyvadlovou polici (zásuvku)

kód	popis
285210	bílá

- jednoduchá instalace
- určeno pro 16 mm desku

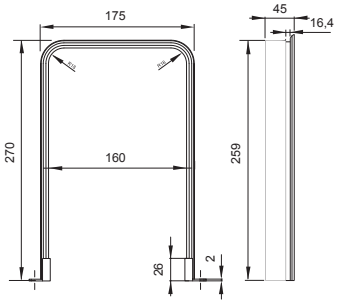

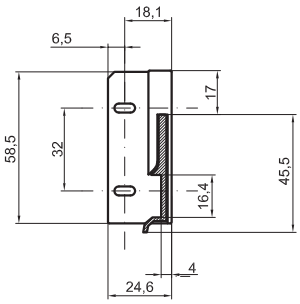

Příborníky a doplňky pro spodní skříňky

FineLine LiniQ
– dřevěné vklady str. 9.87 – 9.89

SpaceFlexx
– organizér zásuvky str. 9.90

Agoform
– Separado str. 9.92
– Classico Kristal softTouch str. 9.93 – 9.94
– SKY str. 9.95 – 9.96
– SCOOP II str. 9.97 – 9.98

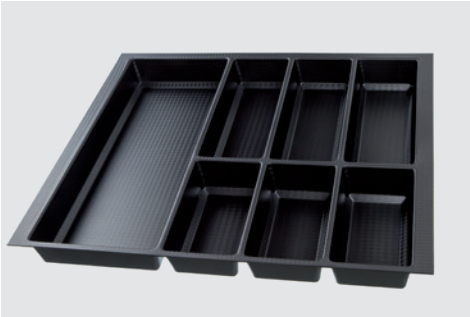

Agoform
– protiskluzové podložky str. 9.99

Italiana Ferramenta
– protiskluzové podložky str. 9.100

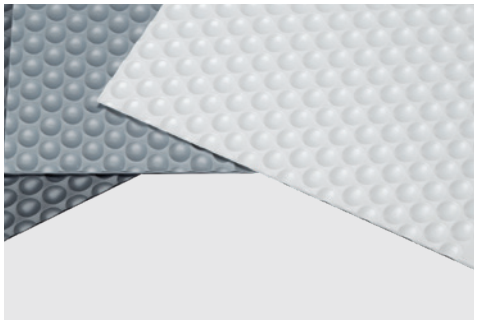

Strong – příborníky
– do zásuvky hloubky 500 mm str. 9.101
– do zásuvky hloubky 450 mm str. 9.102

příborníky a doplňky pro spodní skříňky

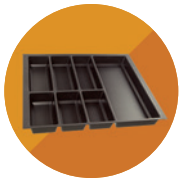

Sorter Linea 580 plus	str. 9.103 – 9.104
Sorter Linea 580 Evo	str. 9.105 – 9.106
Sortery Concept 560	str. 9.107 – 9.109
Sortery Linea 500	str. 9.111 – 9.112
Sortery Linea 222	str. 9.113 – 9.117
Sortery Linea 200 a 270	str. 9.118
Sortery Sistema 9XL	str. 9.119 – 9.120
Sortery vkládané do zásuvek	str. 9.121 – 9.123
Koupelnové koše	str. 9.124

Franke	
– Easysort sortery vkládané do zásuvek	str. 9.125 – 9.126
– Sortery Garbo	str. 9.127 – 9.128
– Sortery FX 60	str. 9.129
– Sortery Cube	str. 9.131
– Sortery Solo	str. 9.132

Blanco	
– Sortery Flexon	str. 9.133 – 9.134
– Sortery Select	str. 9.135 – 9.136
Ritter	
– Vestavné spotřebiče	str. 9.137 – 9.140
Drtiče odpadů	str. 9.141 – 9.142

Jak zvolit správnou šířku příborníku

výrobce	odečet z vnitřní šířky korpusu (LW-W) (mm)	vnitřní hloubka oproti definované hloubce výsuvu (mm)
Blum LEGRABOX	42	26
Blum TANDEMBOX ANTARO	48	
StrongBox	60	
StrongMax	42	
Hettich InnoTech Atira	73	30
Hettich ArciTech	58	21 (plech) a 24 (dřevěné)

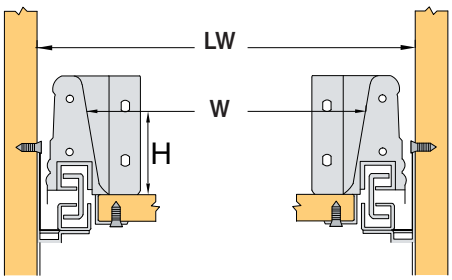

❗ vnitřní šířka zásuvky udávaná výrobcem
- platí pro výšku příborníku 50 mm (H)
- uvedené rozměry se odečítají z vnitřní šířky korpusu

Např. StrongBox pro skříňku s vnějšími rozměry 600 mm, tloušťkou stěn 18 mm a délkou výsuvu 500 mm:

vnitřní rozměr korpusu:	**LW = 600 - 36 = 564 mm**
vnitřní šířka zásuvky:	**W = 564 - 60 = 504 mm**
vnitřní hloubka zásuvky:	**500 - 26 = 474 mm**

příborníky FineLine LiniQ

KESSEBÖHMER

Příborníky FineLine LiniQ

- nová řada dřevěných příborníků FineLine LiniQ
- variabilní šířka příborníků díky zásuvným krajním segmentům
- široká nabídka řešení

N Nová řada dřevěných příborníků FineLine LiniQ

LiniQ multifunkční vklad

kód	materiál	pro šířku korpusu (mm)	rozměr příborníků (mm)
398597	světlý dub	300	150 × 472

- F - do multifunkčního vkladu možno vložit dělící kříž, řezačku fólií nebo držák na nože

LiniQ příborník sada

kód	materiál	pro šířku korpusu (mm)	rozměr příborníků (mm)
398598	světlý dub	400 – 450	260 – 460 × 472

LiniQ příborník sada

kód	materiál	pro šířku korpusu (mm)	rozměr příborníků (mm)
398599	světlý dub	500 – 560	385 – 610 × 472

- F - do multifunkčního vkladu možno vložit dělící kříž, řezačku fólií nebo držák na nože

LiniQ příborník sada

kód	materiál	pro šířku korpusu (mm)	rozměr příborníků (mm)
398600	světlý dub	800 – 900	580 – 935 × 472

- F - do multifunkčního vkladu možno vložit dělící kříž, řezačku fólií nebo držák na nože

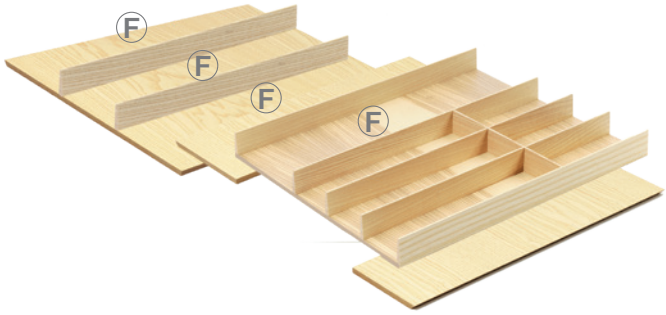

příborníky FineLine LiniQ

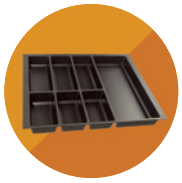

LiniQ příborník kříž

kód	materiál	rozměr příborníků (mm)
398605	světlý dub	137 × 472

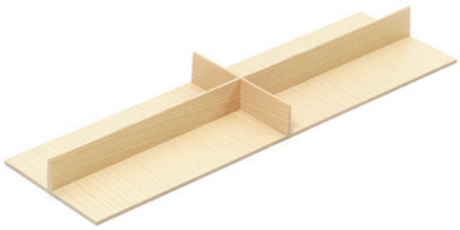

LiniQ příborník držák na nože

kód	materiál	rozměr příborníků (mm)
398607	světlý dub	137 × 472

LiniQ řezačka na fólie

kód	materiál	rozměr příborníků (mm)
398609	světlý dub	137 × 472

LiniQ prodloužení příborníku

kód	materiál	rozměr příborníků (mm)
398618	světlý dub	600 × 150

- pro zásuvky o hloubce větší než 500 mm (až 650 mm)
- šířku možno zkrátit pilou na dřevo

příborníky FineLine LiniQ

KESSEBÖHMER

LiniQ krabička obdélník s úchyty

kód	materiál	rozměr příborníků (mm)
346753	světlý dub	472 × 236 × 120

LiniQ krabička čtverec s úchyty

kód	materiál	rozměr příborníků (mm)
346754	světlý dub	236 × 236 × 120

LiniQ držák talířů

kód	materiál	rozměr příborníků (mm)
351736	světlý dub	340 × 180 × 191

KESSEBÖHMER

SpaceFlexx organizér zásuvky

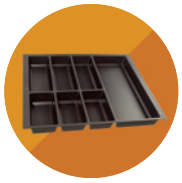

SpaceFlexx organizér zásuvky

- systém pro vnitřní organizaci zásuvek
- elastické přepážky z patentovaného materiálu nesttex, lze prát v pračce
- snadná instalace
- získal ocenění jako kuchyňská inovace v roce 2020 a zlatou pečeť „Best of the Best“

N SpaceFlexx organizér

kód	popis	pro hloubku zásuvky (mm)	rozměr příborníků (mm)
402373	organizér zásuvky	450	H=422, Š=472/520
402375	organizér zásuvky pro Innotech	500	H=456/462 Š=472/520
393206	organizér zásuvky	500	H=472, Š=472/520
402374	organizér zásuvky	550	H=522, Š=472/520

- výška organizéru je 130 mm
- instalace bez použití nářadí

AGOFORM®

SEPARADO

CLASSICO

SKY

SCOOP II

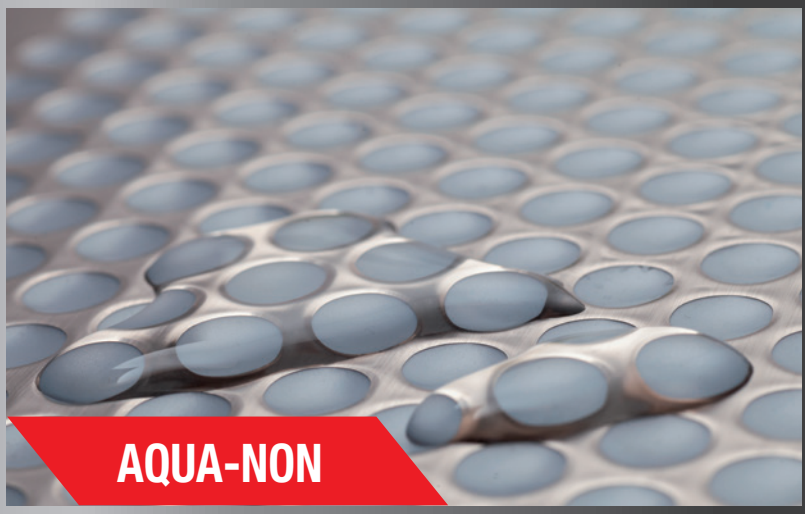

AQUA-NON

příborníky Separado

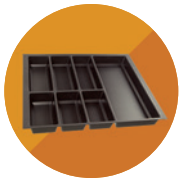

Příborník Separado/Separado Flex

kód	popis
284595	H=460-546 × 300 × 2,8 mm, antracit
399258	Flex, H=460-546 × 300 × 2,8 mm, antracit

- ideální pro zásuvky s atypickou šířkou
- díky bočním stranám může být umístěn i do prostřední části zásuvky
- pro ideální řešení je vhodné použít na dno zásuvky protiskluzovou podložku

PŘÍSLUŠENSTVÍ

kód	popis
399259	Flex držák na nože
399260	Flex posuvné dělítko

- držák na nože a posuvné dělítko jsou vhodné pouze pro Separado Flex

příborníky Classico

Příborníky Classico s povrchovou úpravou Kristall softTouch

Pro hloubku zásuvky 500 mm

kód	barva	pro šířku korpusu (mm)	rozměr příborníku (mm)	min. rozměr, na který lze příborník ořezat (mm)
354052	černá kristall	400	322 × 474	280 × 445
354064		450	372 × 474	330 × 445
354065		500	422 × 474	380 × 445
354066		600	522 × 474	480 × 445
354067		700	622 × 474	580 × 445
354068		800	722 × 474	680 × 445
354069		900	822 × 474	780 × 445
354070		1000	922 × 474	880 × 445
399232	zrnitá bílá	600	522 × 474	480 × 445
399233		800	722 × 474	680 × 445
399234		900	822 × 474	780 × 445

- shodny design s protiskluzovými podložkami Kristall softTouch
- provedení v rozměrech sedí přesně pro Legrabox a StrongMax při délce výsuvu 500 mm
- výška příborníku 53 mm

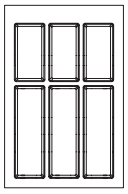

400 mm

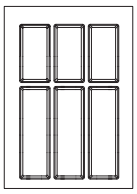

450 mm

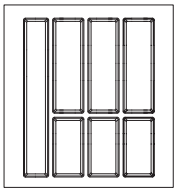

500 mm

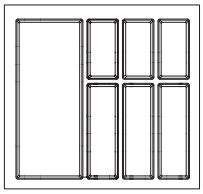

600 mm

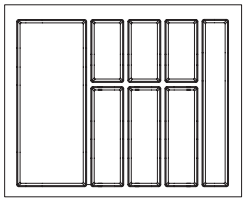

700 mm

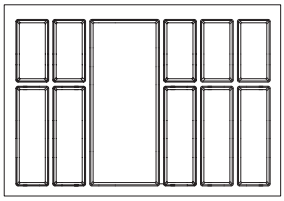

800 mm

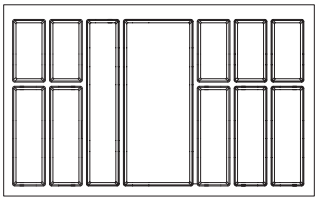

900 mm

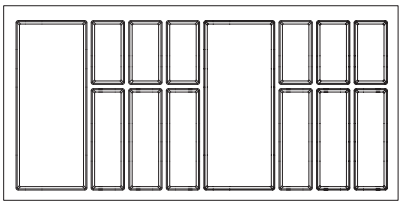

1000 mm

příborníky Classico

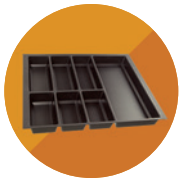

Pro hloubku zásuvky 450 mm

kód	barva	pro šířku korpusu (mm)	rozměr příborníku (mm)	min. rozměr, na který lze příborník ořezat (mm)
399228	černá kristall	400	322 × 424	290 × 370
399229		600	522 × 424	490 × 370
399230		800	722 × 424	690 × 370
399231		900	822 × 424	790 × 370

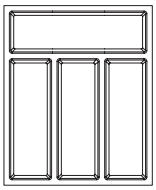

400 mm

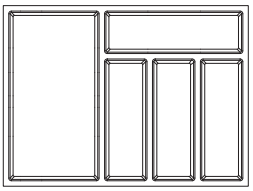

600 mm

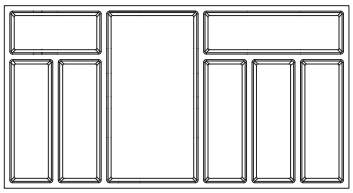

800 mm

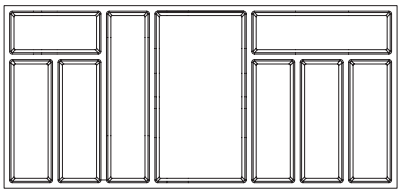

900 mm

PŘÍSLUŠENSTVÍ

kód	hloubka (mm)	popis
399235	500	držák na nože dřevěný 445 × 160
399236		řezačka na fólie dřevěná 445 × 160
399254	450	držák na nože dřevěný 395 × 160
399255		řezačka na fólie dřevěná 395 × 160

kód	barva	popis
231599	bílá	spojovací profil pro příborníky délka profilu 1200 mm [1]
284986		krajní profil pro příborníky

[1] lze použít pro příborníky Classico, Scoop II, SKY, Strong

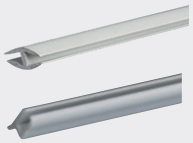

399235

399235

Protiskluzové podložky AgoSystem Kristall softTouch do zásuvek

kód	barva	pro šířku korpusu (mm)	rozměr protiskluzové desky (mm)
354055	černá kristall	500	422 × 474
354056		600	522 × 474
354058		800	722 × 474
354059		900	822 × 474
399249		400 – 1000	2100 × 500

- shodný design s příborníky Kristall softTouch
- provedení v rozměrech sedící přesně pro Legrabox a StrongMax - pro délku výsuvu 500 mm
- podložky lze ořezat na libovolný rozměr (např. pro hloubku 450 mm)
- designové spojení s příborníkem

příborníky SKY

Příborníky SKY

Pro hloubku zásuvky 500 mm

kód	barva	pro šířku korpusu (mm)	výška příborníku (mm)	rozměr příborníku (mm)	min. rozměr, na který lze příborník ořezat (mm)
398619	antracit	400	53	322 × 474	315 × 463
398620		450		372 × 474	365 × 463
398621		500		422 × 474	415 × 463
398622		600		522 × 474	515 × 463
398623		700		622 × 474	615 × 463
398624		800		722 × 474	715 × 463
398625		900		822 × 474	815 × 463
398626		1000		922 × 474	915 × 463
398627		1200		1122 × 474	1115 × 463
398628	bílá	400		322 × 474	315 × 463
398629		450		372 × 474	365 × 463
398630		500		422 × 474	415 × 463
398631		600		522 × 474	515 × 463
398632		700		622 × 474	615 × 463
398633		800		722 × 474	715 × 463
398634		900		822 × 474	815 × 463
398638		1000		922 × 474	915 × 463

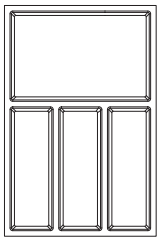
400 mm

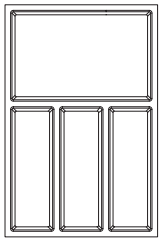
450 mm

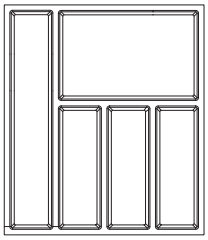
500 mm

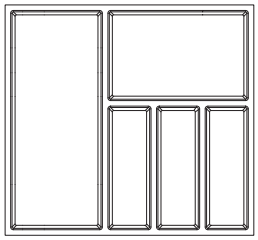
600 mm

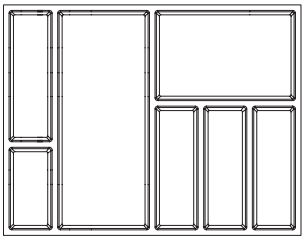
700 mm

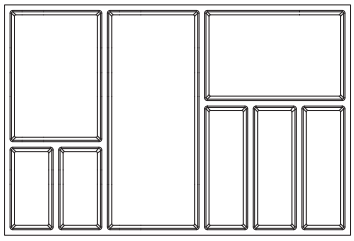
800 mm

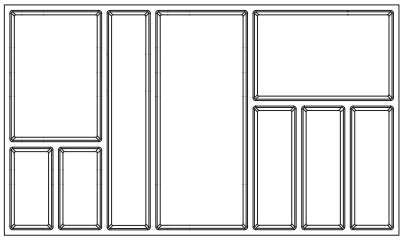
900 mm

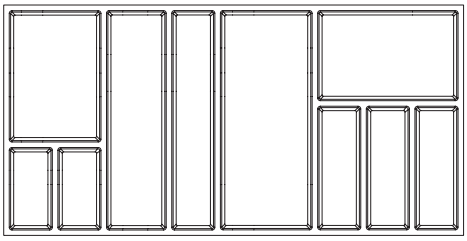
1000 mm

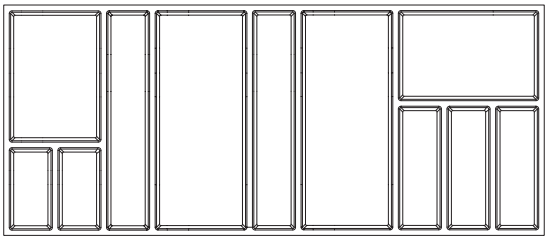
1200 mm

příslušenství SKY

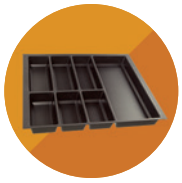

PŘÍSLUŠENSTVÍ

kód	popis
398640	sada 3 ks dělení pro příborníky SKY, bílá
398639	sada 3 ks dělení pro příborníky SKY, antracit
398648	dřevěný držák na nože
398649	dřevěná řezačka na fólie
398650	plastový držák na nože antracit
398651	plastový držák na nože bílý

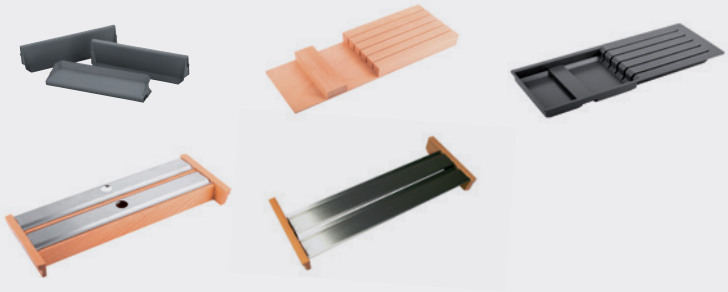

- sada 3 ks dělení

Spojovací profil pro příborníky

231600	antracit
231599	bílý

- délka 1200 mm
- pro spojení příborníků tl. 1,6 - 2,5 mm

Krajní profil pro příborníky

284594	antracit
284986	bílý

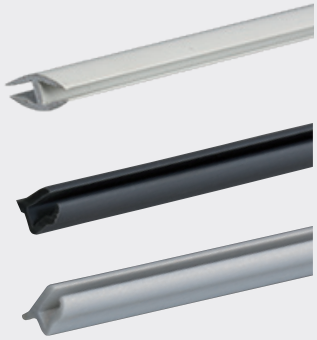

příborníky Scoop

Příborníky SCOOP II

- variabilní systém
- volitelný počet posuvného dělení a jeho libovolné nastavení
- tloušťka použitého materiálu je 2,5 mm
- výška přepážek je 50 mm a celková výška příborníku je 60 mm

kód	pro šířku korpusu (mm)	šířka příborníku W (mm)	barva
144136	400	300 – 340	stříbrná
144137	500	400 – 440	
144138	600	500 – 540	
144139	700	600 – 640	
144140	800	700 – 740	
144141	900	800 – 840	
144142	1000	900 – 940	
144143	1200	1100 – 1140	

výpočet rozměrů pro vybrané modely výsuvů naleznete na další straně

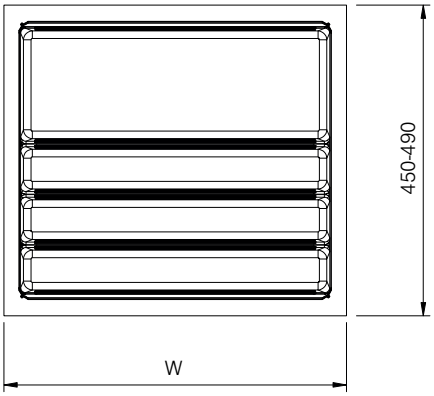

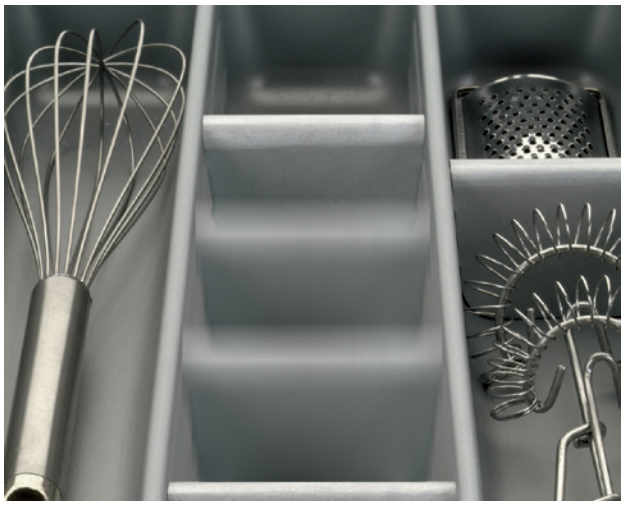

příslušenství Scoop

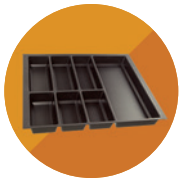

PŘÍSLUŠENSTVÍ

Posuvné dělení

kód	popis
144171	malé šedý plast
144172	velké šedý plast

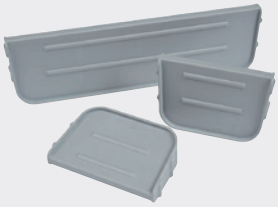

Držák nožů do příborníků Scoop II V2

kód	popis
390418	plast s imitací nerezu (240 × 180 mm)

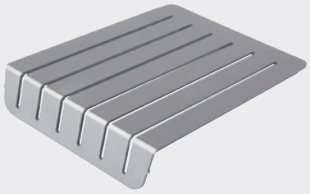

Držák kořenek do příborníků Scoop II V2

390422	plast s imitací nerezu (485 × 180 mm)

- lze použít pouze pro příborníky SCOOP II 600–1 200 mm
- otvory ø 52 mm

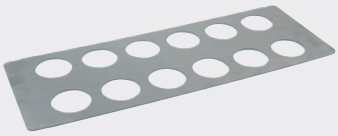

Přídavná dvojitá miska

144175	stříbrný plast (180 × 180 mm)

Spojovací profil pro příborníky

231601	stříbrná

- délka 1200 mm
- pro spojení příborníků tl. 1,6 - 2,5 mm

Krajní profil pro příborníky

284593	stříbrná

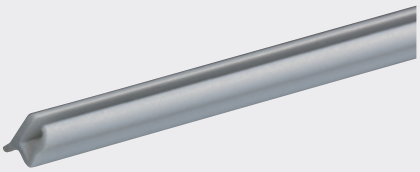

Držák nožů

398652	dřevěný

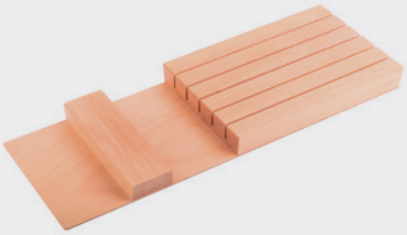

protiskluzové podložky

Protiskluzové podložky AGO–System

- AGO-System jsou protiskluzové podložky, charakteristické svou funkční plochou a vysokou protiskluzovou odolností
- zajistí, aby předměty položené v zásuvce zůstaly na svém místě
- tyto podložky jsou standardně dodávány v deskách o tl. 1,5 mm a rozměru 2100 × 500 mm
- **Výhody pevného provedení těchto podložek:**
  - snadné formátování na požadovaný rozměr
  - bez nutnosti lepení na podkladový materiál (nedochází ke zvlnění)
  - výrazně vyšší protiskluznost a tlumivost hluku při dopadu na podložku

kód	popis
231364	2100 × 500 mm, stříbrná
231365	2100 × 500 mm, antracit
399249	2100 × 500 mm, černá kristall

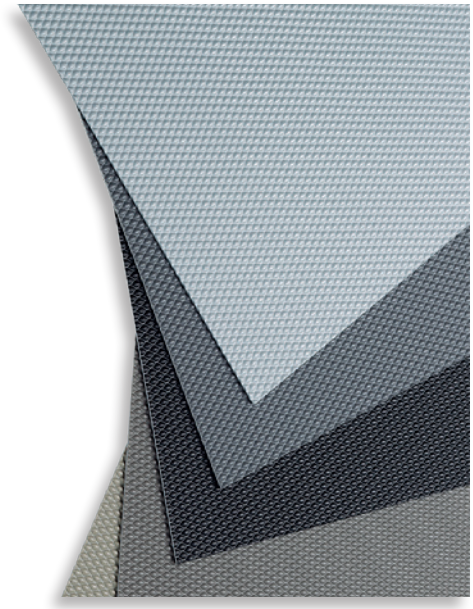

N AQUA–NON podložky na dno korpusu k zachycení tekutin

kód	popis	rozměr (mm)
399237	na dno korpusu až 60 cm, alu metallic s nerezovou fólií	564 × 500
399238	Topsoft na dno korpusu až 120 cm, stříbrnošedá	1200 × 600

- podložky lze ořezat na libovolný rozměr

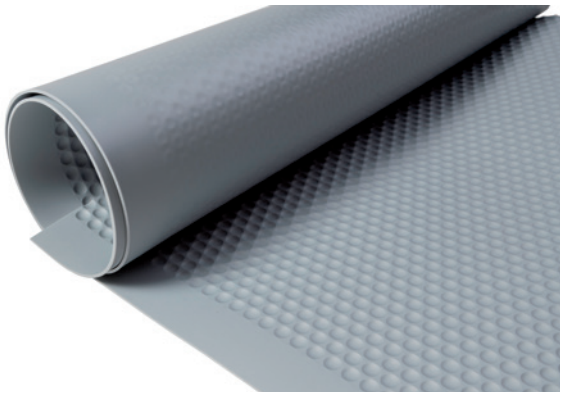

AQUA-NON Topsoft

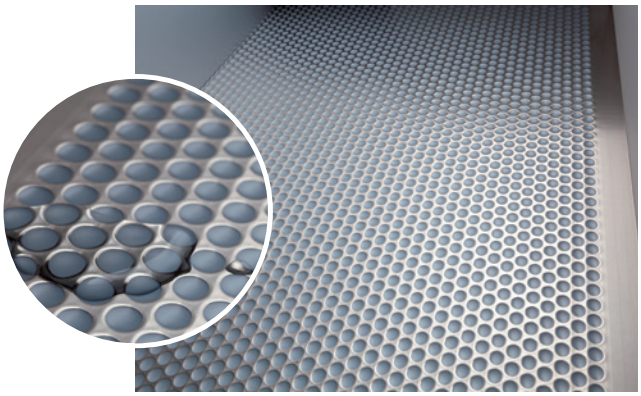

AQUA-NON

protiskluzové podložky

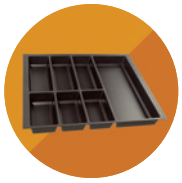

Protiskluzová podložka, role 20 m

kód	vzor	šířka (mm)	barva
288100	kolečka	500	světle šedá
288103			bílá
288104			tmavě šedá
288105			černá
288106		650	světle šedá
288107			bílá
360383	látková struktura	500	světle šedá
360386			bílá
360382			tmavě šedá
360385			černá
360384		650	světle šedá
360387			bílá

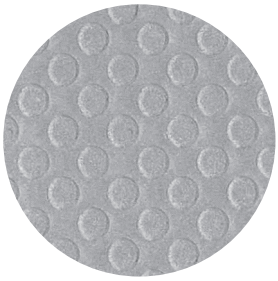

kolečka

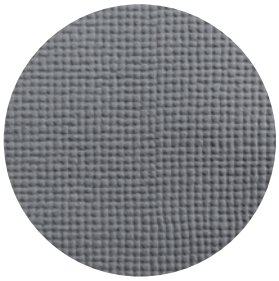

látková struktura

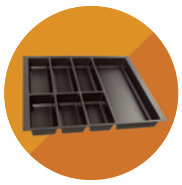

příborníky Strong

Příborníky do zásuvky hloubky 500 mm

- tloušťka použitého materiálu je u bílé barvy 1,6 mm a u stříbrné metalízy 2 mm
- výška přepážek je 40 mm a celková výška příborníku je 50 mm

výpočet rozměrů pro vybrané modely výsuvů naleznete na straně 9.86

Pro šířku korpusu 300 mm

83735	bílá
83736	stříbrná metalíza

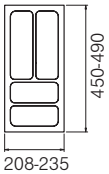

Pro šířku korpusu 400 mm

83730	bílá
83731	stříbrná metalíza

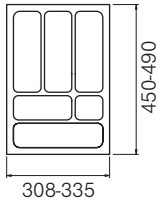

Pro šířku korpusu 450 mm

83728	bílá
83729	stříbrná metalíza

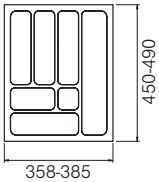

Pro šířku korpusu 500 mm

83721	bílá
83724	stříbrná metalíza

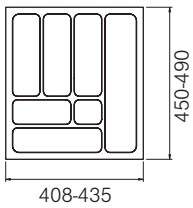

Pro šířku korpusu 600 mm

83726	bílá
83727	stříbrná metalíza

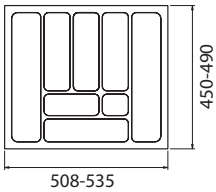

Pro šířku korpusu 700 mm

144112	bílá
83790	stříbrná metalíza

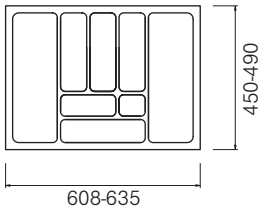

Pro šířku korpusu 800 mm

144113	bílá
83732	stříbrná metalíza

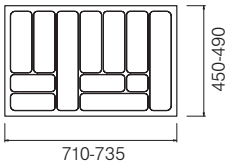

Pro šířku korpusu 900 mm

144114	bílá
83733	stříbrná metalíza

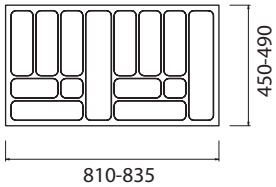

Pro šířku korpusu 1200 mm

83734	stříbrná metalíza

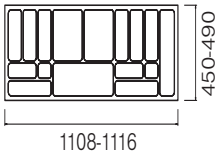

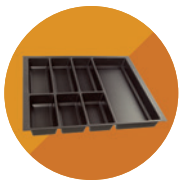

Příborníky do zásuvky hloubky 450 mm

- tloušťka použitého materiálu je u bílé barvy 1,6 mm a u stříbrné metalízy 2 mm
- výška přepážek je 40 mm a celková výška příborníku je 50 mm

výpočet rozměrů pro vybrané modely výsuvů naleznete na straně 9.86

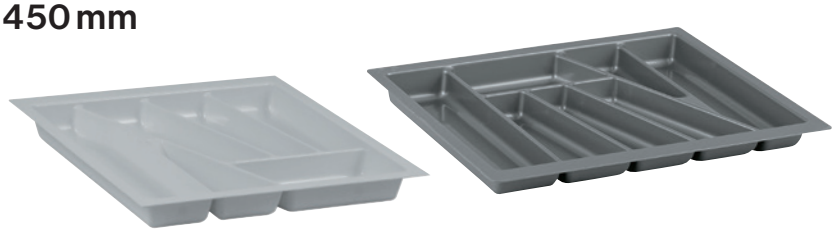

Pro šířku korpusu 400 mm

83723	bílá
83725	stříbrná metalíza

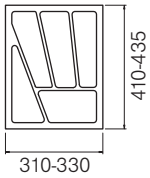

Pro šířku korpusu 450 mm

144115	bílá
144116	stříbrná metalíza

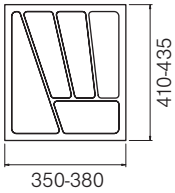

Pro šířku korpusu 500 mm

83720	bílá
83722	stříbrná metalíza

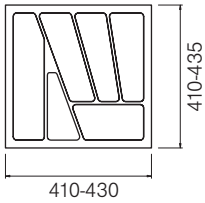

Pro šířku korpusu 600 mm

144117	bílá
144118	stříbrná metalíza

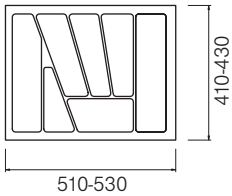

Pro šířku korpusu 900 mm

144120	bílá
144121	stříbrná metalíza

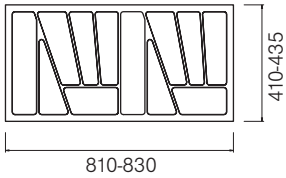

Spojovací profil pro příborníky

231601	stříbrný
231599	bílý

- délka 1200 mm
- pro spojení příborníků tl. 1,6 - 2,5 mm

Krajní profil pro příborníky

284593	stříbrný
284986	bílý

sortery, odpadkové koše

Sorter Linea 580 plus

Sortery řady Linea 580 Plus je řešením pro ty, kteří vyžadují jednoduchou instalaci, vysokou kvalitu, design a praktičnost. Čelo skříňky se montuje přímo na konstrukci sorteru.

Obsah balení:

- konstrukce s výsuvy
- nádoby z odolného plastu
- víka košů (podle modelu)
- sada košů již obsahuje výsuv - celovýsuvy tlumeným dotahem
- pro tloušťku bočnic 16-19 mm
- hloubka sorterů je 458 mm

Sorter Linea 580 plus pro skříňku 300 mm

kód	název	kapacita (l)	výška (mm)
351416	PL30C	1× 40	506
350258	PL30B	2× 8	304

351416

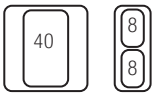

350258

Sorter Linea 580 plus pro skříňku 400 mm

kód	název	kapacita (l)	výška (mm)
350259	PL40A	2× 29	463
350260	PL40B	2× 17	304

350259

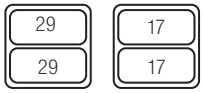

350260

Sorter Linea 580 plus pro skříňku 450 mm

kód	název	kapacita (l)	výška (mm)
350261	PL45A	2× 29	463
350262	PL45B	2× 17	304

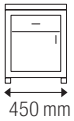

350261

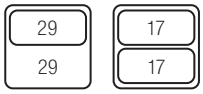

350262

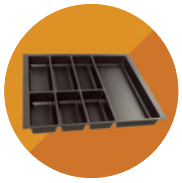

Sorter Linea 580 plus pro skříňku 500 mm

kód	název	kapacita (l)	výška (mm)
350263	PL30A	2× 40	505

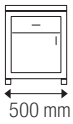

350263

Sorter Linea 580 plus pro skříňku 600 mm

kód	název	kapacita (l)	výška (mm)
350265	PL30A	2× 29 + 2× 8	463
350266	PL30B	2× 17 + 2× 8	304
350264	PL30C	2× 40	505

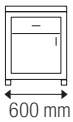

350264

350265

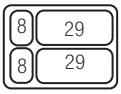

350266

VOLITELNÉ PŘÍSLUŠENSTVÍ

Pevná police nad sorter Linea 580 plus

šířka (mm)	plastové víko	kovové víko
300	350268	350267
400	350270	350269
450	350272	350271
500	350274	350273
600	350276	350275

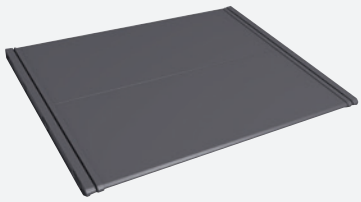

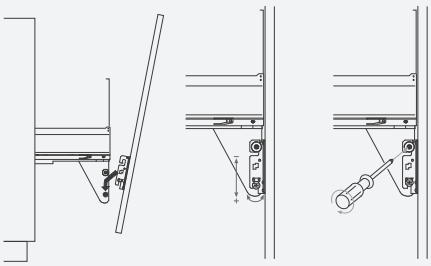

sortery, odpadkové koše

N Sorter Linea 580 EVO

Sortery řady Linea 580 EVO se vyznačují moderním designem, jednoduchou instalaci, vysokou kvalitou. Čelo skříňky se montuje přímo na konstrukci sorteru.

Obsah balení:
- konstrukce s celovýsuvy s tlumením
- nádoby z odolného plastu
- kovové boky a víko koše

N Sorter Linea 580EVO pro skříňku 300 mm

kód	název	kapacita (l)	výška (mm)
403176	580EVO 30C	40	529

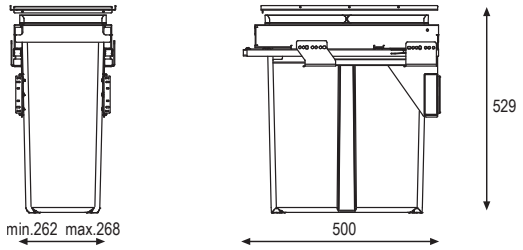

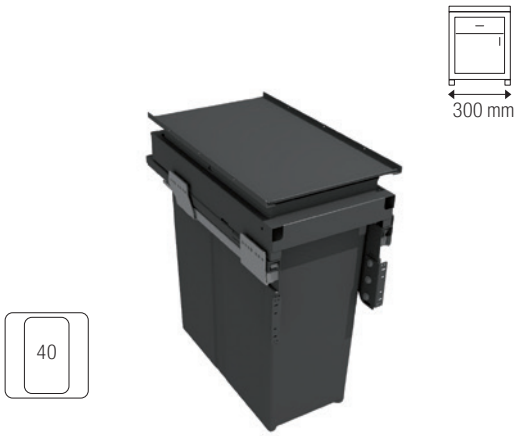

N Sorter Linea 580EVO pro skříňku 400 mm

kód	název	kapacita (l)	výška (mm)
403177	580EVO 40A	2× 29	485

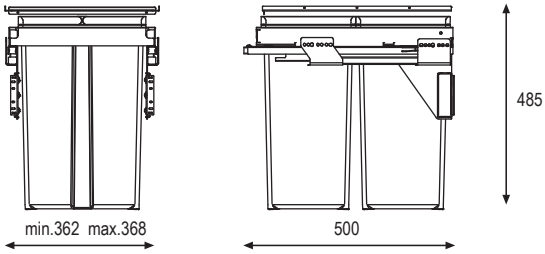

N Sorter Linea 580EVO pro skříňku 450 mm

kód	název	kapacita (l)	výška (mm)
403178	580EVO 45A	2× 29	485

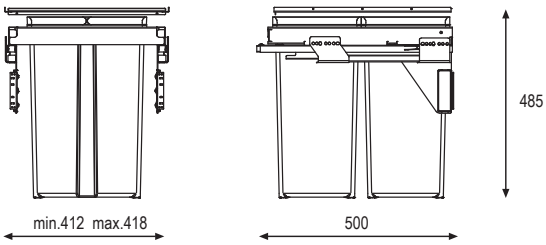

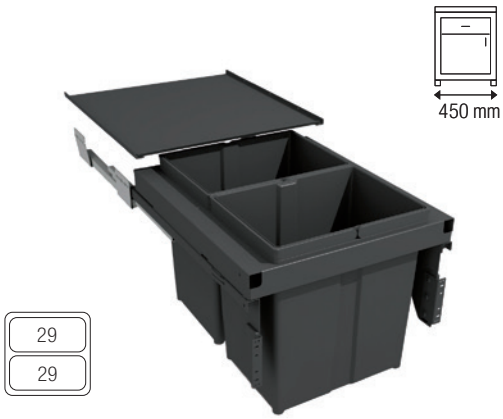

N Sorter Linea 580EVO pro skříňku 500 mm

kód	název	kapacita (l)	výška (mm)
403179	580EVO 50C	2× 40	529

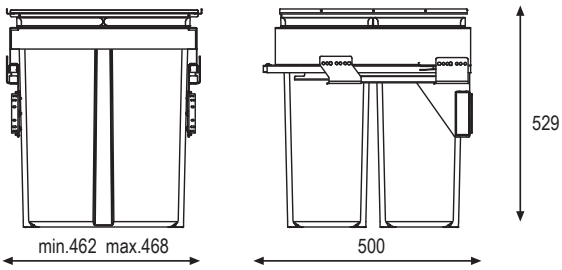

N Sorter Linea 580EVO pro skříňku 600 mm

kód	název	kapacita (l)	výška (mm)
403180	580EVO 60A	2× 29 + 2× 8	485

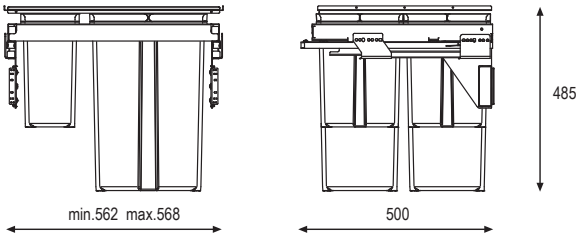

N Sorter Linea 580EVO pro skříňku 600 mm

kód	název	kapacita (l)	výška (mm)
403181	580EVO 60C	2× 40	529

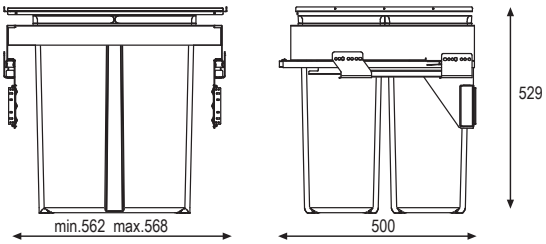

sortery, odpadkové koše

Sortery Concept 560

Velkokapacitní sortery jsou dnes požadavkem běžných zákazníků, kteří chtějí současně maximálně využít vnitřní prostor skříně. Množství domácího odpadu je v dnešní době stále větší a tudíž se zvyšují i nároky na velikosti sorterů. Tento požadavek splňuje řada sorterů Concept 560, s robustními koši s velkou kapacitou.

- možnost použít samostatný horní kryt pro koše (po otevření zásuvky budou koše připraveny pro okamžité použití)
- varianty pro hloubku zásuvky 500 a 450 mm
- kovový rám pro zavěšení košů včetně příček (boční díly plast)
- pro tloušťku materiálu korpusu 18 -19 mm

Hlavní výhody:

- snadná instalace systému položením na výsuvy (výsuvy nejsou součástí balení)
- možnost kombinovat s výsuvy Blum (Tandembox, Antaro, Intivo), Hettich (ArciTech), StrongBox a další
- kapacita až 84 l

výsuvy nejsou součástí balení

Doporučené výsuvy pro Concept 560

Typ výsuvu	StrongBox		Blum Antaro M [1]		Hettich Innotech Atira		
hloubka výsuvu/barva	bílá	šedá	bílá	šedá	bílá	stříbrná	antracit
450 mm	**179256**	**146756**	**206033**	**206034**	**341600 + 104838**	**288762 + 104838**	**341615 + 104838**
500 mm	**179257**	**146757**	**132923**	**206031**	**348775**	**348779**	**348777**

[1] BLUM - výsuv je vždy s tlumením, s nosností 30 kg. Nutno doplnit o čelní kování (2 × 12687).

Concept 560 pro skříňku 400 mm

kód	název	pro hloubku výsuvu (mm)	kapacita (l)	výška celkem (mm)
231105	4050A	500	37	463
231106	4050B		25	298

samostatný kryt sorteru najdete na str. 9.109

231106

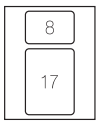

231105

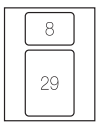

Sortery Concept 560 pro skříňku 450 mm

kód	název	pro hloubku výsuvu (mm)	kapacita (l)	výška celkem (mm)
231107	4550A	500	58	463
231108	4550B		34	298
231114	4545A	450	40	463

samostatný kryt sorteru najdete na str. 9.109

231107

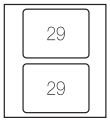

231108

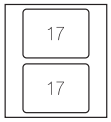

231114

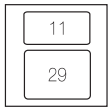

Concept 560 pro skříňku 500 mm

kód	název	pro hloubku výsuvu (mm)	kapacita (l)	výška celkem (mm)
231109	5050A	500	58	463
231110	5050B		34	298

samostatný kryt sorteru najdete na str. 9.109

231109

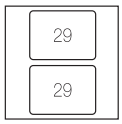

231110

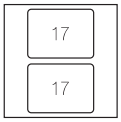

sortery, odpadkové koše

Sortery Concept 560 pro skříňku 600 mm

kód	název	pro hloubku výsuvu (mm)	kapacita (l)	výška celkem (mm)
231111	6050A	500	74	463
231112	6050B		50	298
231113	6050C		80	506
231115	6045A [1]	450	58	463

[1] součástí je 1 víko

- samostatný kryt sorteru najdete na této straně níže

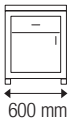

231113

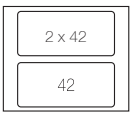

231111

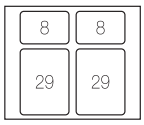

231112

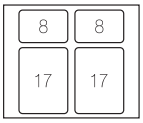

231115

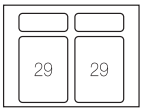

VOLITELNÉ PŘÍSLUŠENSTVÍ

Pevná police nad sorter Concept 560

kód	pro šířku skříňky (mm)
231124	400
231125	450
231126	500
231127	600

- dodáváno včetně kování pro připevnění do skříňky

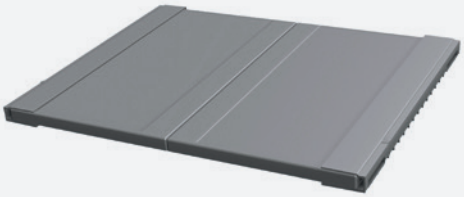

Náhradní koše pro sortery Concept 560

kód	objem (l)
231116	8
231117	11
231118	17
231119	29
231239	42

Gollinucci

Chcete **mít přehled?**

www.gollinucci.com

sortery, odpadkové koše

Sortery Linea 500

- sortery řady Linea 500 nabízí automatické otevření koše při otevření dvířka skříňky
- patentovaný mechanizmus Pull-out, pro automatické vysunutí koše
- možnost použít i jako obyčejný výsuvný koš bez automatického otevírání
- odkládací plocha na krytu koše
- snadná montáž na dno pro levé i pravé otevírání dvířka (5 minut)

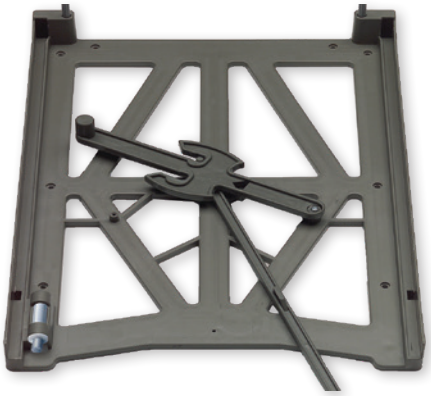

mechanizmus pro automatické vysouvání koše

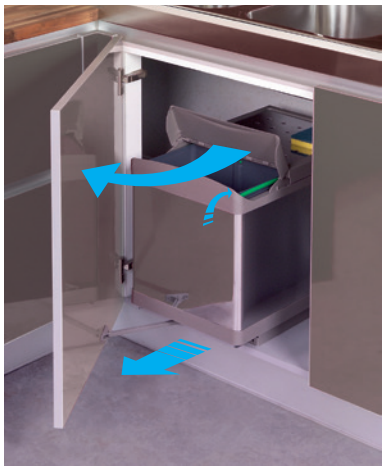

Sorter Linea 511

kód	popis
231134	nerezový povrch

- součástí zadního koše je dělící příčka pro rozdělení koše na dva díly

šířka 343 mm
hloubka 475 mm
výška 433 mm

min.
450 mm

Sorter Linea 503

kód	popis
231135	nerezový povrch

šířka 343 mm
hloubka 475 mm
výška 372 mm

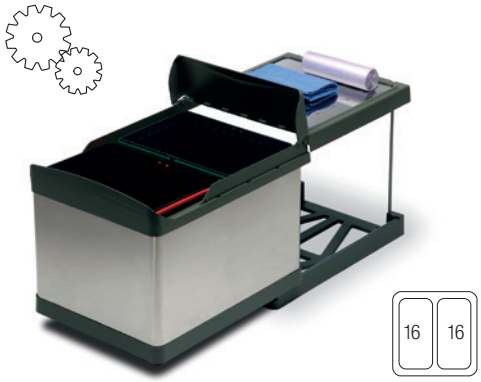

min.
450 mm

sortery, odpadkové koše

Sorter Linea 504

kód	popis
231136	nerezový povrch

šířka 343 mm
hloubka 475 mm
výška 372 mm

min.
450 mm

Sorter Linea 538

kód	popis
231137	plastový povrch

- součástí zadního koše je dělící příčka pro rozdělení koše na dva díly

šířka 343 mm
hloubka 475 mm
výška 433 mm

min.
450 mm

Sorter Linea 516

kód	popis
231138	plastový povrch

šířka 343 mm
hloubka 475 mm
výška 372 mm

min.
450 mm

Sorter Linea 517

kód	popis
231139	plastový povrch

šířka 343 mm
hloubka 475 mm
výška 372 mm

min.
450 mm

sortery, odpadkové koše

Sortery Linea 222

- sortery řady Linea 222 nabízí ideální řešení pro úzké skříňky
- velká kapacita a kompaktní rozměry
- sortery jsou vybaveny kuličkovými celovýsuvy bez tlumení
- ruční vytahování koše (po vysunutí je koš otevřený a připraven k použití)
- odkládací plocha na krytu koše
- snadná montáž (2 minuty)
- montáž na dno, případně s přikoupenými příchyty 231148 na bok korpusu

Sorter Linea 294

kód	popis
231140	pro šířku korpusu 300 mm

šířka 255 mm
hloubka 450 mm
výška 537 mm

- pro jednoduché vytažení koše nechat nad košem min 40 cm prostoru

Sorter Linea 224

kód	popis
231141	pro šířku korpusu 300 mm

šířka 255 mm
hloubka 450 mm
výška 400 mm

- pro jednoduché vytažení koše nechat nad košem min 40 cm prostoru

Sorter Linea 290

kód	popis
231142	pro šířku korpusu 400 mm

šířka 343 mm
hloubka 473 mm
výška 400 mm

Sorter Linea 291

kód	popis
231143	pro šířku korpusu 400 mm

šířka 343 mm
hloubka 473 mm
výška 339 mm

Sorter Linea 292

kód	popis
231144	pro šířku korpusu 400 mm

šířka 343 mm
hloubka 473 mm
výška 339 mm

sortery, odpadkové koše

Sorter Linea 222

kód	popis
231145	pro šířku korpusu 300 mm

šířka 255 mm
hloubka 450 mm
výška 400 mm

Sorter Linea 222DM

kód	popis
318418	pro šířku korpusu 300 mm

šířka 255 mm
hloubka 450 mm
výška 400 mm

- s přípravou pro umístění čelních dvířek
- včetně kování pro připevnění čelních dvířek

Sorter Linea 223

kód	popis
350257	pro šířku korpusu 300 mm

šířka 255 mm
hloubka 450 mm
výška 400 mm

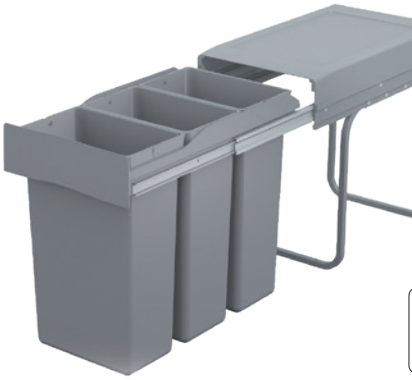

Sorter Linea 224DM

kód	popis
289652	pro šířku korpusu 300 mm

šířka 255 mm
hloubka 450 mm
výška 400 mm

- s přípravou pro umístění čelních dvířek
- včetně kování pro připevnění čelních dvířek
- pro jednoduché vytažení koše nechat nad košem min 40 cm prostoru

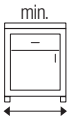

Sorter Linea 290DM

kód	popis
289654	pro šířku korpusu 400 mm

šířka 343 mm
hloubka 473 mm
výška 400 mm

- s přípravou pro umístění čelních dvířek
- včetně kování pro připevnění čelních dvířek

Sorter Linea 227

kód	popis
231146	pro šířku korpusu 300 mm

šířka 255 mm
hloubka 450 mm
výška 398 mm

- typ pouze s částečnými kuličkovými výsuvy

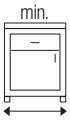

sortery, odpadkové koše

Sorter Linea 226

kód	popis
231147	pro šířku korpusu 300 mm

šířka 255 mm
hloubka 450 mm
výška 398 mm

- typ pouze s částečnými kuličkovými výsuvy

min.
300 mm

21

PŘÍSLUŠENSTVÍ PRO ŘADU LINEA 222

Příchyt Linea 101

kód	popis
231148	pouze pro sortery do korpusu šířky 300 mm

- slouží jako adaptér pro připevnění rámu sorterů řady Linea 222 k boku korpusu (zpevnění)

Sortery Linea 280

- ruční vytahování koše s automatickým otevíráním víka
- sortery jsou vybaveny částečnými kuličkovými výsuvy bez tlumení
- snadná montáž na dno

min.
300 mm

Sorter Linea 280 a 281

kód	popis
231150	Linea 280 - plastový povrch
231149	Linea 281 - nerezový povrch

šířka 230 mm
hloubka 380 mm
výška 360 mm

16

Sortery Linea 200 a 270

- koše pro otvíravé dvířka
- automatické otevírání víka koše po otevření skříňky
- snadná montáž (3 minuty)

min.
500 mm

Sorter Linea 201 a 201 INOX

kód	popis
231151	Linea 201 - plastový povrch
231152	Linea 201 inox - nerezový povrch

šířka 230 mm
hloubka 353 mm
výška 333 mm

16

Sorter Linea 270

kód	popis
231154	plastový povrch šedý
231155	plastový povrch bílý

šířka 277 mm
hloubka 277 mm
výška 355 mm

min.
400 mm

13

Sorter Linea 272

kód	popis
231153	nerezový povrch

šířka 277 mm
hloubka 277 mm
výška 355 mm

min.
400 mm

13

sortery, odpadkové koše

Sistema 9XL
sortery vkládané do zásuvek

Sortery řady Sistema 9XL nabízí větší nádobu o objemu 26 litrů.

Obsah balení:

- plastové nádoby s víky
- velká nádoba neobsahuje přepážky pro vnitřní dělení (možno použít na třídění odpadu v jednom koši)
- spodní deska

Jako volitelné přísl. pro nádobu 26 L lze dokoupit 386173 víko mezi korpus.

❗ výsuvy nejsou součástí balení

Sistema 9XL 600A

kód	pro šířku skříňky (mm)	kapacita (l)	výška (mm)
350297	600	26 + 11	277

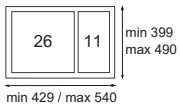

Sistema 9XL 800A

kód	pro šířku skříňky (mm)	kapacita (l)	výška (mm)
350298	800	26 + 2× 11	277

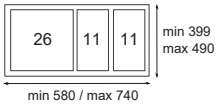

Sistema 9XL 900A

kód	pro šířku skříňky (mm)	kapacita (l)	výška (mm)
350299	900	2× 26 + 11	277

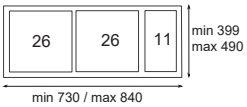

Sistema 9XL 1000A

kód	pro šířku skříňky (mm)	kapacita (l)	výška (mm)
350300	1000	2× 26 + 2× 11	277

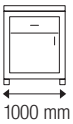

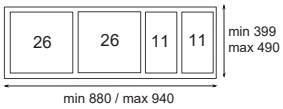

Sistema 9XL 1200A

kód	pro šířku skříňky (mm)	kapacita (l)	výška (mm)
350301	1200	3× 26 + 11	277

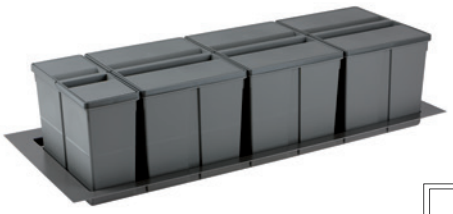

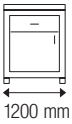

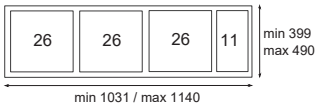

VOLITELNÉ PŘÍSLUŠENSTVÍ

Pevná police pro sorter Sistema 9XL

kód	pro šířku (mm)
350302	600
350303	800
350304	900
350305	1000
350306	1200

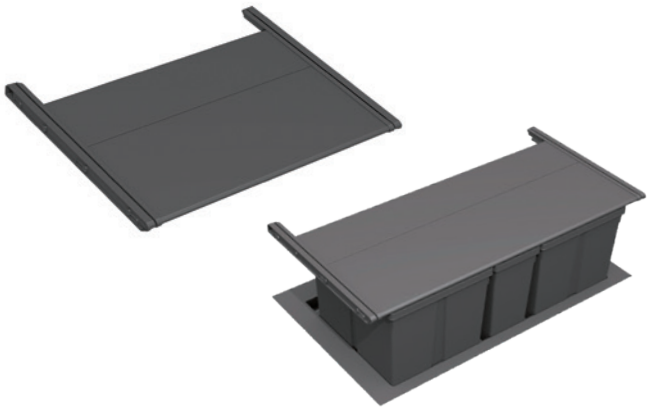

DOPORUČENÉ VÝSUVY S BOČNICÍ

typ sorteru/typ výsuvu	Blum ANTARO D		Blum LEGRABOX C		Hettich InnoTech Atira			StrongBox	
hloubka výsuvu/barva	bílá	šedá	bílá	šedá	bílá	stříbrná	antracit	bílá	šedá
500 mm	206045	206044	255238	255234	348776	348780	348778	179271	146773

- je možné použít i na dřevěné zásuvky
- je doporučeno použít vyšší bočnici. Záleží však na finální volbě klienta

rozměry pro vnitřní šířku zásuvky u výsuvu s bočnicí na str. 9.123

sortery, odpadkové koše

Sistema sortery vkládané do zásuvek

- některé rozměry nabízejí také drátěné vybavení pro ukládání například čistících prostředků
- rozměrová řada pro korpusy 1200, 900, 800 a 600 mm
- výšky košů ve variantě 250 nebo 300 mm
- koše se vkládají do hotové zásuvky
- vhodné pro výsuvy 450 – 500 mm

výsuvy nejsou součástí balení

Sistema sortery pro skříňku 600 mm

kód	název	výška sorteru (mm)	nádoby (l)
231190	Sistema 901/2	300	2× 16
231188	Sistema 901		16 + 2× 7,5
231191	Sistema 908/2	250	2× 14
231189	Sistema 908		14 + 2× 6,5

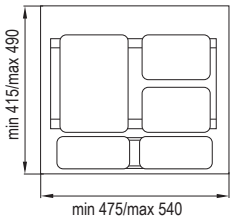

Sistema sortery pro skříňku 800 mm

kód	název	výška sorteru (mm)	nádoby (l)
231182	Sistema 938/3	300	3× 16
231180	Sistema 938		2× 16 + 2 × 7,5
231183	Sistema 940/3	250	3× 14
231181	Sistema 940		2× 14 + 2× 6,5

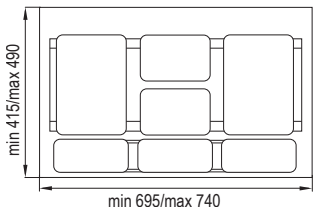

sortery, odpadkové koše

Sistema sortery pro skříňku 800 mm

kód	název	výška sorteru (mm)	nádoby (l)
231186	Sistema 939/2	300	2× 16
231184	Sistema 939		16 + 2× 7,5
231187	Sistema 941/2	250	2× 14
231185	Sistema 941		14 + 2× 6,5

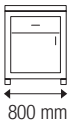

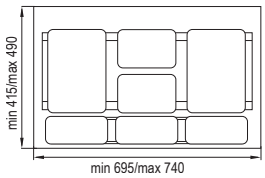

Sistema sortery pro skříňku 900 mm

kód	název	výška sorteru (mm)	nádoby (l)
231174	Sistema 902/3	300	3× 16
231172	Sistema 902		2× 16 + 2× 7,5
231175	Sistema 906/3	250	3× 14
231173	Sistema 906		2× 14 + 2× 6,5

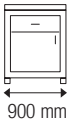

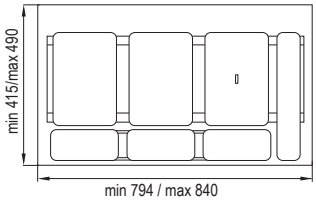

Sistema sortery pro skříňku 1000 mm

kód	název	výška sorteru (mm)	nádoby (l)
231169	Sistema 944	300	2× 16 + 2× 7,5
231170	Sistema 946	250	2× 14 + 2× 6,5

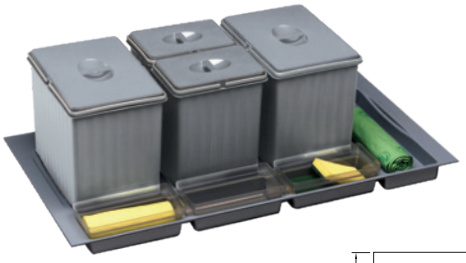

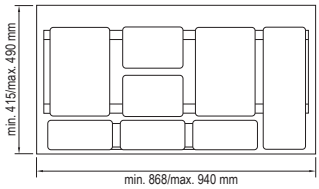

Sistema sortery pro skříňku 1200 mm

kód	název	výška sorteru (mm)	nádoby (l)
231165	Sistema 905	300	3× 16 + 2× 7,5
231166	Sistema 916	250	3× 14 + 2× 6,5

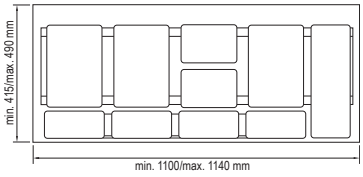

sortery, odpadkové koše

VOLITELNÉ PŘÍSLUŠENSTVÍ

Automatické kryty pro sortery řady Sistema

kód	počet krytů	pro skříňku (mm)
231196	2	600
231197	3	800
231198	2	
231199	3	900

- celková výška s krytem je o 20 mm vyšší
- dodáváno včetně závěsné tyče a kování pro připevnění do skříňky
- není kompatibilní se sortery Sistema 9XL

Náhradní koše pro sortery Sistema

kód	objem (l)
231194	6,5
231192	7,5
231195	14
231193	16

- koše jsou bez víka

typ sorteru/typ výsuvu	Blum ANTARO D		Blum LEGRABOX C		Hettich InnoTech Atira			StrongBox	
hloubka výsuvu/barva	bílá	šedá	bílá	šedá	bílá	stříbrná	antracit	bílá	šedá
500 mm	206045	206044	255238	255234	348776	348780	348778	179271	146773

Jak zvolit správnou šířku sorteru do zásuvky

vnitřní šířka zásuvky udávaná výrobcem
- platí pro výšku příborníku 50 mm (H)
- uvedené rozměry se odečítají z vnitřní šířky korpusu

výrobce	odečet z vnitřní šířky korpusu (LW-W) (mm)	vnitřní hloubka oproti definované hloubce výsuvu (mm)
Blum LEGRABOX	42	26
Blum TANDEMBOX ANTARO	48	
StrongBox	60	
StrongMax	42	
Hettich InnoTech Atira	73	30
Hettich ArciTech	58	21 (plech) a 24 (dřevěné)

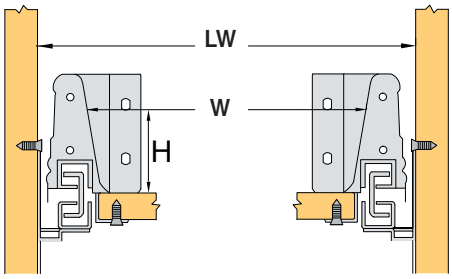

Např. StrongBox pro skříňku s vnějšími rozměry 600 mm, tloušťkou stěn 18 mm a délkou výsuvu 500 mm:
vnitřní rozměr korpusu: **LW = 600 - 36 = 564 mm**
vnitřní šířka zásuvky: **W = 564 - 60 = 504 mm**
vnitřní hloubka zásuvky: **500 - 26 = 474 mm**

Koupelnové koše

- instaluje se do hloubky skříňky jen 307 nebo 222 mm
- snadný přístup ke koši
- snadná manipulace s košem, jednoduché vytažení z korpusu
- samotný koš z odolného plastu a s praktickým uchycením zespodu

Systém obsahuje:
- plastový koš
- kovový držák koše

Instalace:
- na dvířko se instaluje kovový příchyt koše
- celé dvířko se uchytí závěsy do dna skříňky s výklopným mechanismem DUO

- závěsy ani výklop nejsou součástí
- doporučené závěsy - klasické miskové závěsy
- doporučený výklop DUO 135017

omezovač otevření spodní klopna 15620, viz. strana 1.113

kód	pro šířku skříňky (mm)	kapacita (l)	hloubka (mm)	barva
350310	500	40	222	bílá
350308	450	50	307	

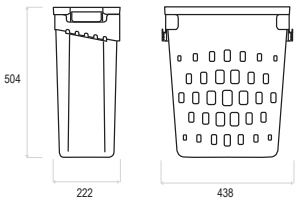

350310

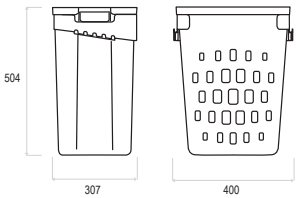

350308

Franke sortery a odpadkové koše

Easysort sortery vkládané do zásuvek

- systém EASYSORT umožňuje pohodlné třídění odpadu
- koše pro třídění odpadu jsou vyrobeny z recyklovaného antiseptického materiálu, který snižuje výskyt bakterií až o 99 %
- systém je přizpůsoben skříňkám o šířce 450 a 600 mm osazených zásuvkou
- systém Easysort nabízí kombinaci 2 velikostí košů a umožňuje třídit až 4 druhy odpadu
- koše se jednoduše vkládají do zásuvky, na dno každého koše se lepí protiskluzové čočky

výsuvy nejsou součástí balení

Easysort 450–1–2

kód	objem (l)	pro skříňku (mm)	výška (mm)	barva
342959	29,5	450	343	černá

- pevná police je v ceně produktu

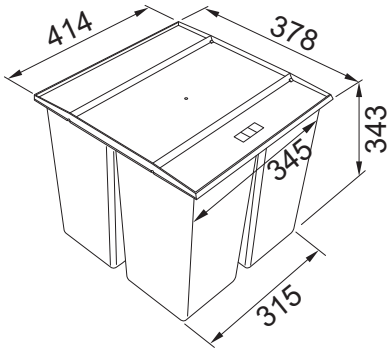

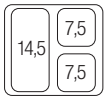

Easysort 450–2–0

kód	objem (l)	pro skříňku (mm)	výška (mm)	barva
342961	29	450	343	černá

- pevná police je v ceně produktu

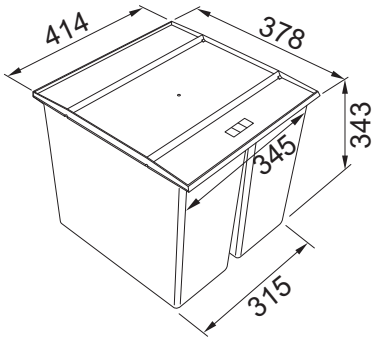

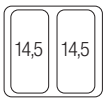

Franke sortery a odpadkové koše

Easysort 600-2-2

kód	objem (l)	pro skříňku (mm)	výška (mm)	barva
342963	44	600	343	černá

- pevná police je v ceně produktu

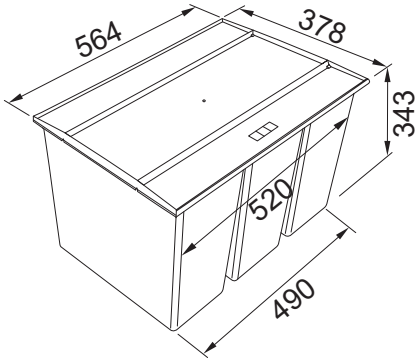

Easysort 600-3-0

kód	objem (l)	pro skříňku (mm)	výška (mm)	barva
342962	43,5	600	343	černá

- pevná police je v ceně produktu

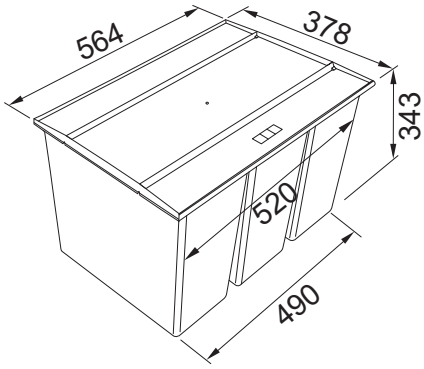

typ sorteru/typ výsuvu	Blum ANTARO D		Blum LEGRABOX C		Hettich InnoTech Atira			StrongBox	
hloubka výsuvu/barva	bílá	šedá	bílá	šedá	bílá	stříbrná	antracit	bílá	šedá
500 mm	206045	206044	255238	255234	348776	348780	348778	179271	146773

- je možné použít i na dřevěné zásuvky
- sortery lze použít i do hloubky 450 mm

Franke sortery a odpadkové koše

Garbo 45–2

kód	objem (l)	pro skříňku (mm)	výška (mm)	barva
207560	18 l + 12 l	450	360	šedá

- min. montážní otvor: 412 × 399 × 375mm
- součástí je 1× víko na 12l koš a plnovýsuv s tlumením
- kovová police v ceně koše

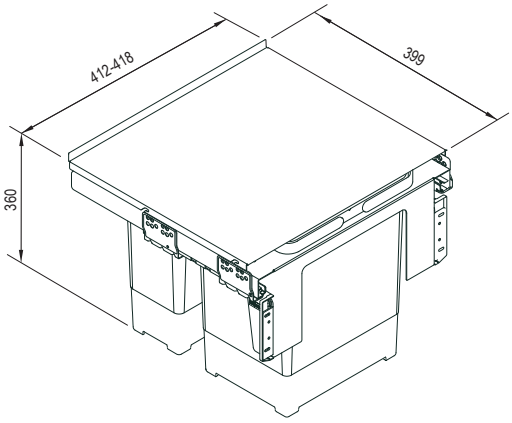

Garbo 50 – 3

kód	objem (l)	pro skříňku (mm)	výška (mm)	barva
207559	8 l + 2 × 12 l	500	360	šedá

- min. montážní otvor: 462 × 399 × 375mm
- součástí je 1× víko na 8l koš a plnovýsuv s tlumením
- kovová police v ceně koše

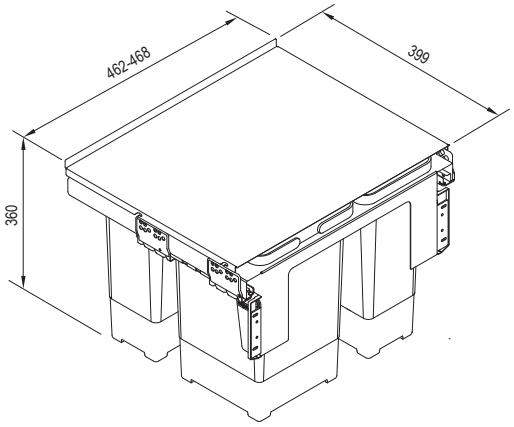

Franke sortery a odpadkové koše

Garbo 60–2

kód	objem (l)	pro skříňku (mm)	výška (mm)	barva
223316	2 × 18 l	600	360	šedá

- min. montážní otvor: 562 × 399 × 375 mm
- součástí je 1× víko na 18l koš a plnovýsuv s tlumením
- kovová police v ceně koše

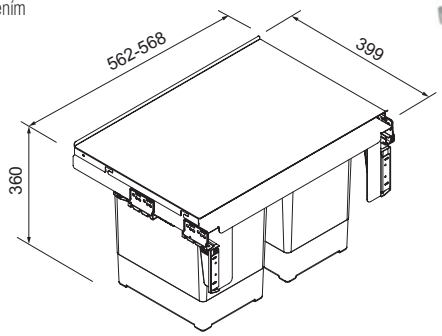

Garbo 60 – 3

kód	objem (l)	pro skříňku (mm)	výška (mm)	barva
207558	8L + 12 l + 18 l	600	360	šedá

- + mělká miska
- min. montážní otvor: 562 × 399 × 375 mm
- součástí je 1× víko na 8l koš a plnovýsuv s tlumením
- kovová police v ceně koše

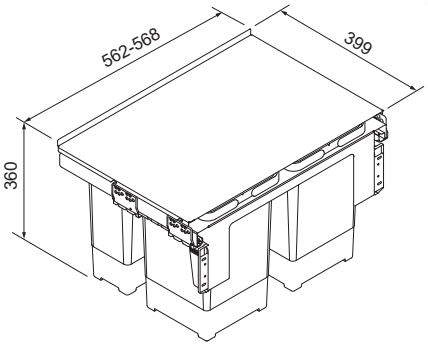

Garbo 60 – 4

kód	objem (l)	pro skříňku (mm)	výška (mm)	barva
207557	2 × 8 l + 2 × 12 l	600	360	šedá

- min. montážní otvor: 562 × 399 × 375 mm
- součástí je 1× víko na 8l koš a plnovýsuv s tlumením
- kovová police v ceně koše

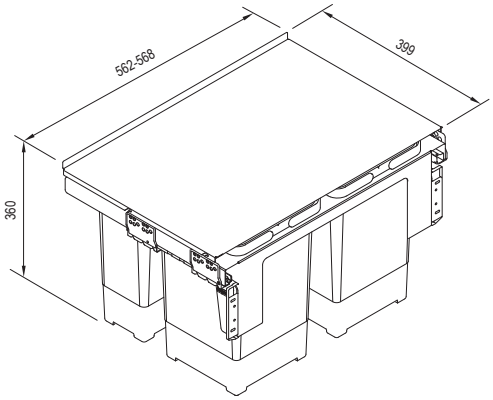

Franke sortery a odpadkové koše

N FX 60 26–26

kód	objem (l)	pro skříňku (mm)	výška (mm)	barva
384464	2× 26 l	600	448	černá/šedá

- min. montážní otvor: 564 × 506 × 448 mm
- výsuvná zásuvka nad košem v ceně koše
- součástí koše je plnovýsuv s tlumením

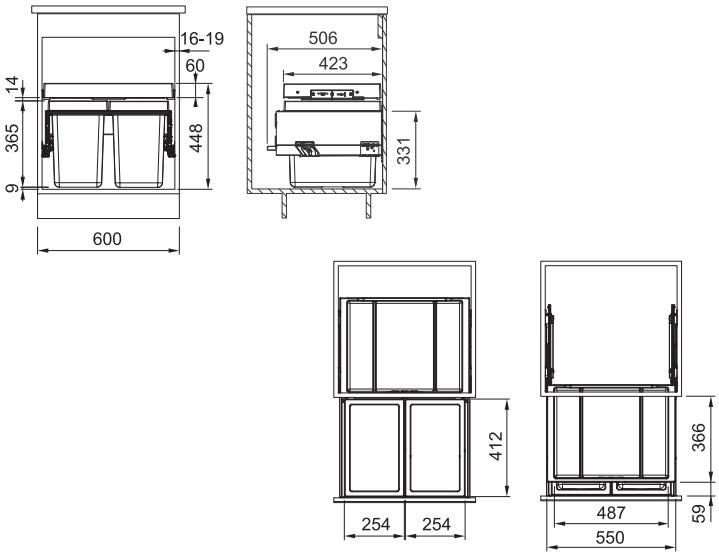

N FX 60 26–11–11

kód	objem (l)	pro skříňku (mm)	výška (mm)	barva
384465	2× 11 + 26 l	600	448	černá/šedá

- min. montážní otvor: 564 × 506 × 448 mm
- výsuvná zásuvka nad košem v ceně koše
- součástí koše je plnovýsuv s tlumením

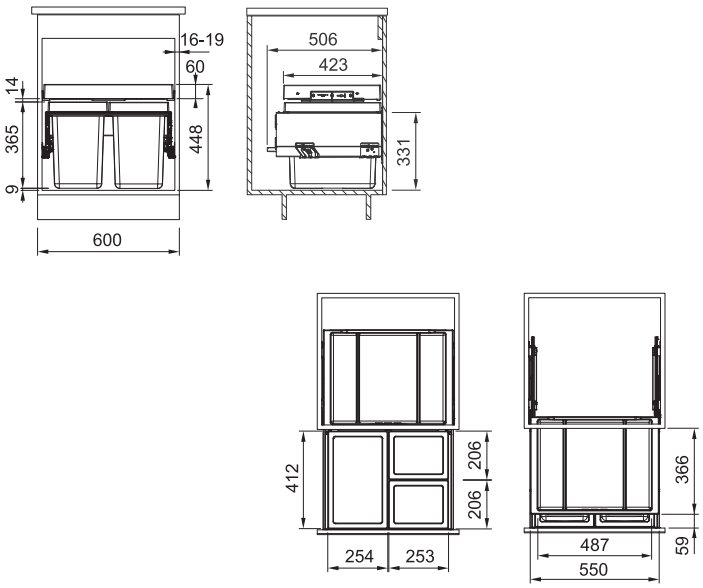

Franke sortery a odpadkové koše

FX 60 26-11-11 (kód 384465)

Franke sortery a odpadkové koše

Sorter 2 dílný Cube 30

kód	objem (l)	skříňka od (mm)	výška (mm)	barva
44422	2× 15	od 300	433	černá/šedá
44423	20 + 10			

- montáž do skříňky
- ruční otevírání
- montáž do skříňky s dveřmi na pantech

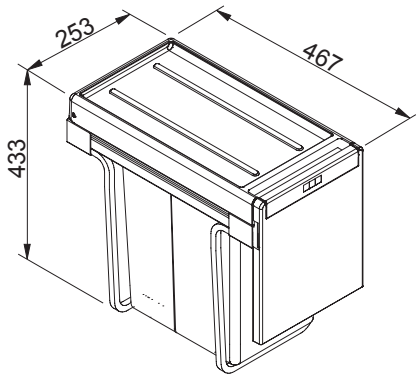

Sorter 2 dílný Cube 40

kód	objem (l)	skříňka od (mm)	výška (mm)	barva
44417	2× 14	od 400	348	černá/šedá

- montáž do skříňky
- ruční otevírání
- montáž do skříňky s dveřmi na pantech

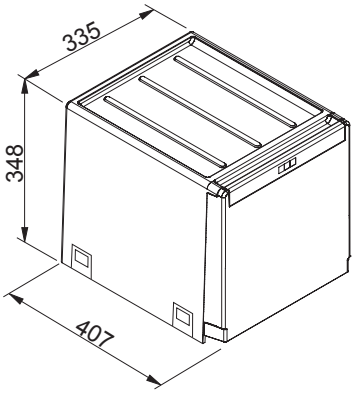

Franke sortery a odpadkové koše

Odpadkový koš SOLO

kód	název	pro skříňku (mm)	výška (mm)	objem (l)
83849	SOLO 45	450	430	40
83875	SOLO 50	500		
44441	SOLO 60	600		

- šířka jednotlivých typů se liší pouze rozměrem police
- montáž na dvířka s panty
- koš se otevírá současně s dvířky
- police je v ceně koše, umisťuje se mezi boky skříňky a obsahuje uhlíkový filtr

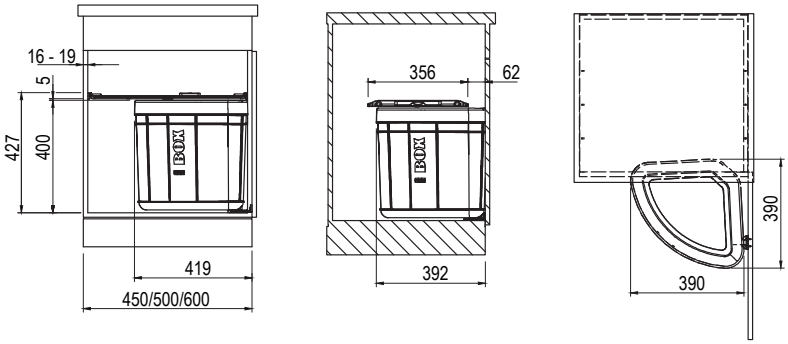

MINI

kód	objem (l)	pro skříňku (mm)	výška (mm)	barva
129547	17,5	od 400	348	černá

- nutný úhel otevření dvířek 110°
- montáž do skříňky s dveřmi na pantech
- koš se otevírá současně s dvířky
- police nad košem v ceně koše

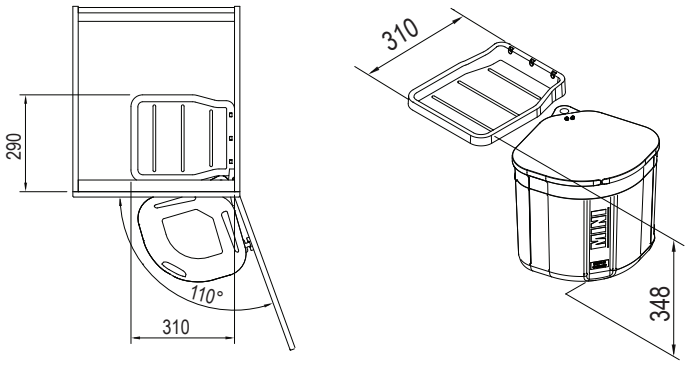

Blanco sortery a odpadkové koše

BLANCO

Sortery Flexon II

- praktické využití prostoru
- vkládané do zásuvky
- rychlá a snadná montáž: systém nasadit do zásuvky (není součástí), upevnit do dna a čela zásuvky

❗ výsuvy nejsou součástí balení

kód	314156	314118	314119	314121	314120
objem (l)	19	16	32	35	38
pro skříňku (mm)	300	300	450	500	500
nákres	19 l	8 l / 8 l	16l / 16l	19l / 8l / 8l	19l / 19l

❗ U sorteru šířky 800 mm a 900 mm není horní krycí plech součástí sady.

314156

314118

314119

Blanco sortery a odpadkové koše

kód	313919	314123	314122	380742	314125
objem (l)	45	46	49	4265	73
pro skříňku (mm)	600	600	600	800	900
nákres	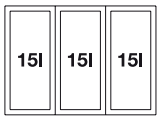	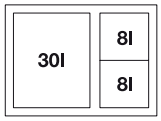		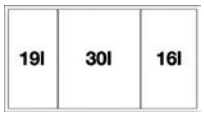	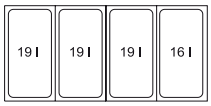

314121

314120

314122

380742

DOPORUČENÉ VÝSUVY S BOČNICÍ

typ sorteru/typ výsuvu	Blum ANTARO D		Blum LEGRABOX C		Hettich InnoTech Atira			StrongBox	
hloubka výsuvu/barva	bílá	šedá	bílá	šedá	bílá	stříbrná	antracit	bílá	šedá
500 mm	206045	206044	255238	255234	348776	348780	348778	179271	146773

- je možné použít i na dřevěné zásuvky

Blanco sortery a odpadkové koše

Sortery Select

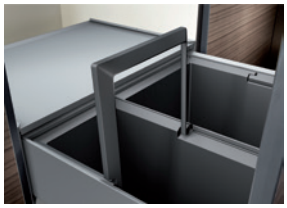

- praktické využití prostoru
- jednoduchý systém nahrazující výsuvnou zásuvku
- integrovaný výsuv
- k dodání pro všechny spodní skříňky 45 - 60 cm

kód	202359	202360	202361	202362
objem (l)	32	38	49	45
pro skříňku (mm)	450	500	600	600
nákres	16 l / 16 l	19 l / 19 l	30 l / 19 l	15 l / 15 l / 15 l

V dodávce: rám s plným výsuvem a krytem, plastové nádoby a montážní příslušenství.
U Blanco Select 60/3 lze dodatečně zakoupit víko pro 15-l nádobu. Výška montáže 361 mm, hloubka montáže 400 mm, potřebná vnitřní velikost skříňky (hloubka) 450 mm.

- jsou zapotřebí přední dveře bez pantů a otvorů, dávejte pozor na umístění rukojetí
- vhodné též pro instalaci do skříněk s kazetovými dveřmi s rámem od 40 mm
- při plánování respektujte výšku montáže košového systému, hloubku dřezu a z toho vyplývající minimální rozměr spodní skříňky

Select Orga organizační zásuvka

- doplněk košů řady Select
- boxy v zásuvce mají zkosené hrany
- lze mýt v myčce nádobí
- univerzální boxy lze posouvat - s ohledem na odtokovou armaturu

Select Orga

kód	popis	pro skříňku (mm)
220374	organizační zásuvka	600

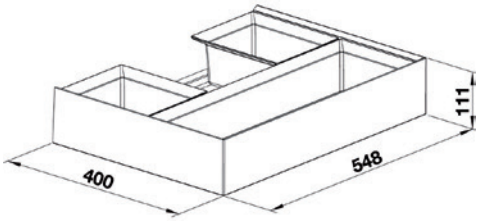

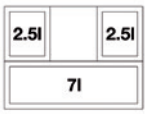

ritter

made in Germany

... v kuchyni jako doma

Volné pracovní plochy díky vestavěným systémům

BHB50

Vestavný ruční mixér ESM 50

BT10

Vestavný toustovač ET 10

BFS 72 SR

Univerzální vestavný kráječ AES 72 SR

BFS 62 SL

Univerzální vestavný kráječ AES 62 SL

Vestavěný vysavač BVC 10

made in Germany

www.ritterwerk.com
www.ritterwerk.cz

Multikráječ BFS 72 SR

kód	popis
229295	stříbrný, pravý

- pro montáž do normovaných zásuvek od šířky korpusu 45 cm
- vestavný univerzální kráječ ve vysoce kvalitním celokovovém provedení
- systém zapínání dvěma prsty zvyšuje bezpečnost
- vedení krájeného materiálu vpravo
- elektrolyticky leštěný nůž, průměr 17 cm
- bajonetový uzávěr pro odejmutí nože bez použití nástroje
- nastavení tloušťky řezu do cca 14 mm

Bezpečnostní pojistky proti:
- samovolnému zasunutí výsuvu při krájení
- samovolné změně tloušťky řezu
- samovolnému sklopení
- dětská pojistka se systémem zapínání dvěma prsty

- přerušovaný i nepřetržitý provoz
- záchytná miska na nakrájený materiál z leštěné nerezové oceli
- upínací konzola pro ochranu prstů a držák
- instalační kování se samočinně zajišťuje
- rozměry přístroje: výška: 75 mm, šířka: 342 mm, hloubka: 365 mm (přiklopeno)
- označení VDE/GS, třída ochrany 2, CE
- 230 V, 65 W (nový energeticky úsporný motor)
- hmotnost 4,3 kg

Volitelné příslušenství k dokoupení:
- 402960 hladký nůž, elektrolyticky leštěný (vhodný např. na krájení šunky)
- záruka: 2 roky, produkt z německé výroby

402960

Multikráječ BFS 62 SR a BFS 62 SL

kód	popis
RI002	AES 62 SR, stříbrný, pravý
RI004	AES 62 SL, stříbrný, levý

- sklápěcí kráječ do výsuvu pro korpus 450 mm
- celokovové provedení
- zesílený nůž 170 mm se speciálním ozubením
- možnost nastavení plynulého řezu až do 14 mm

Bezpečnostní pojistky proti:
- samovolnému zasunutí výsuvu při krájení
- samovolné změně tloušťky řezu
- samovolnému sklopení

- odnímatelná nerezová miska s pevným uložením na kráječi
- minimální vnitřní hloubka 418 mm
- minimální vnitřní šířka 342 mm
- minimální potřebná výška 75 mm
- držák zbytků
- příkon 130 W
- hmotnost 4,7 kg

Volitelné příslušenství k dokoupení:
- 292620 hladký nůž, elektrolyticky leštěný (vhodný např. na krájení šunky)

AES 62 SR - pravý

292620

AES 62 SL - levý, BFS

AES 62 SR - pravý, BFS

Ritter vestavné spotřebiče

Multikráječ BFS 52 S

kód	popis
RI006	pravý

- sklápěcí kráječ do výsuvu 300 mm
- celokovové provedení
- nůž 170 mm se speciálním ozubením
- možnost nastavení plynulého řezu až do 14 mm
- bezpečnostní pojistky proti:
  - samovolnému zasunutí výsuvu při krájení
  - samovolné změně tloušťky řezu
  - samovolnému sklopení
- odnímatelná nerezová miska s pevným uložením na kráječi
- minimální vnitřní hloubka 412 mm
- minimální vnitřní šířka 195 mm
- minimální potřebná výška 79 mm
- držák zbytků
- příkon 130 W

hmotnost 4,4 kg

Volitelné příslušenství k dokoupení:
- 292620 hladký nůž, elektrolyticky leštěný (vhodný např. na krájení šunky)

292620

N Vestavěný vysavač BVC 10

kód	popis
363038	vestavěný vysavač BVC 10

- možnost dodatečné montáže pod kuchyňskou linku, nutná je zásuvka 230 V

Parametry:
- výkonný motor s výkonem 600 W
- povrch z nerezové oceli
- aktivace pomocí dotyku tlačítka
- rychlé odsávání nečistot
- extrahuje nečistoty o průměru až 12 mm
- sáčky (s antialergenovými filtry) jsou součástí dodávky, snadno vyměnitelné
- hmotnost: 9,2 kg

Rozměry:
- výška: 100 mm,
- šířka: 345 mm,
- hloubka: 460 mm

VOLITELNÉ PŘÍSLUŠENSTVÍ

kód	popis
376350	souprava pro soklový odsavač

Sada obsahuje:
- zásuvná tryska, hadice, štěrbinová tryska, kartáčový nástavec

Vestavěný bezdrátový mixér BHB 50

kód	popis
348058	vestavěný bezdrátový mixér BHB 50

- bezdrátový ruční mixér poháněný baterií
- do zásuvky od 300 mm
- tři rychlosti mixéru: 6000 ot./min
  9000 ot./min
  12000 ot./min
- nabíjecí stanice je pevně namontovaná v zásuvce, může být demontována bez nářadí pro rychlé čištění
- LED ukazatel kapacity baterie
- 4 nástavce: univerzální, šlehací, míchací, řezací
- pro větší bezpečnost se spouští dvěma prsty
- nabíjení 100 – 240 V- lithium-iontová baterie: 7,2 V, 2,1 Ah
- celková váha vč. nabíjecí stanice 1,4 kg, váha mixéru 1 kg
- celkové rozměry v zásuvce: šířka 138 mm, délka 420 mm, výška 73 mm

Toaster BT 10

kód	popis
RI013	toaster ET 10

- sklápěcí toaster určen do výsuvu
- jedním pohybem je připraven k použití
- tepelně izolovaný kryt z ušlechtilé oceli
- rozmrazovací kryt
- funkce přihřívání
- tlačítko na přerušení opékání
- speciálně tvarovaná miska na drobky pro vyčištění v jakékoli poloze toasteru
- pojistka pro vypnutí toasteru ve sklopené poloze
- rošt na opékání housek
- minimální vnitřní šířka 178 mm
- minimální výška výsuvu 75 mm
- minimální vnitřní hloubka 415 mm
- hmotnost 2 kg

drtiče odpadů

Drtiče Eco Master

- Nová generace drtičů s označením EVO3 jsou vybaveny řadou inovací, např. širším hrdlem z nerezové oceli, nerezovou zátkou, která se po stisknutí středového tlačítka změní v praktické sítko, atd. Oproti generaci Plus mají drtiče EVO3 menší rozměry, avšak výkon a maximální drtící rychlost zůstaly zachovány.
- Prodloužené záruky u drtičů platí jen pro domácnosti – pro gastro provozy platí jen 2 roky.

Drtič EcoMaster Economy EVO3

pro malé domácnosti

ZÁRUKA **2** ROKY

kód	popis
354034	1/2 HP (375 W)

- je určen pro menší domácnosti nebo v místech, kde je nestandardní a velmi omezený prostor pro montáž
- všechny jeho drtící komponenty jsou již z nerezové oceli
- odhlučnění je provedeno překrytím motoru

TECHNICKÉ ÚDAJE:

- otáčky: 2600 ot / min
- krouticí moment: 1,5 Nm
- objem komory: 1,48 l
- drtící segmenty: nerezová ocel, zesílené lopatky
- hmotnost: 4,4 kg

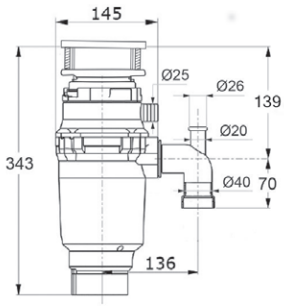

Drtič EcoMaster Standard EVO3

pro běžné domácnosti

ZÁRUKA **3** ROKY

kód	popis
337729	3/4 HP (550 W)

- hodí se pro všechny běžné domácnosti a tam, kde je nedostatek místa pod dřezem
- všechny jeho drtící komponenty jsou z nerezové oceli, má dostatečný výkon a odhlučnění motoru

TECHNICKÉ ÚDAJE:

- otáčky: 2700 ot / min
- krouticí moment: 1,8 Nm
- objem komory: 1,48 l
- drtící segmenty: nerezová ocel, zesílené lopatky
- hmotnost: 5 kg

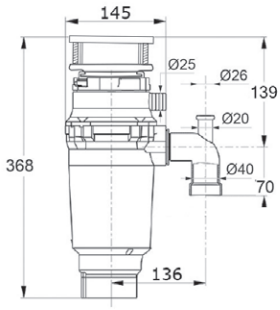

Drtič EcoMaster Heavy Duty Plus

pro náročné uživatele

ZÁRUKA **4** ROKY

kód	popis
231699	3/4 HP (550 W)

- doporučen pro všechny domácnosti
- optimálně kombinuje všechny parametry a vylepšení, kterými dominují luxusnější modely
- oproti levnějšímu modelu STANDARD, má zejména větší a hlubší drtící komoru, celkové odhlučnění motoru a komory vč. izolační výplně

TECHNICKÉ ÚDAJE:

- otáčky: 2700 ot / min
- krouticí moment: 1,8 Nm
- objem komory: 1,83 l
- drtící segmenty: nerezová ocel, zesílené lopatky
- hmotnost: 4,9 kg

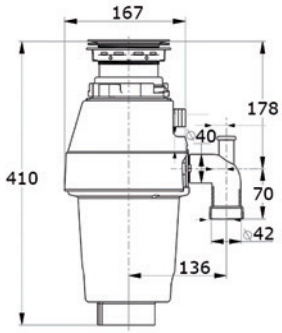

Drtič EcoMaster DELUXE EVO3

pro nejnáročnější uživatele

ZÁRUKA 5 LET

kód	popis
337731	3/4 HP (550 W)

- je vhodný do početnějších domácností
- je skvělou volbou pro všechny, kteří neradi dělají kompromisy a rádi si dopřejí více Luxusu
- z technického hlediska přináší tento drtič dokonalost všem prvkům do nejmenšího detailu
- oproti levnějším modelům má největší drtící komoru, celkové nejlepší možné odhlučnění komory i motoru
- drtící prstenec je vyšší, navíc opatřen dvojitou řadou perforací pro rychlejší a jemnější drcení

TECHNICKÉ ÚDAJE:

- otáčky: 2700 ot / min
- krouticí moment: 1,8 Nm
- objem komory: 1,9 l
- drtící segmenty: nerezová ocel, zesílené lopatky
- hmotnost: 5,7 kg

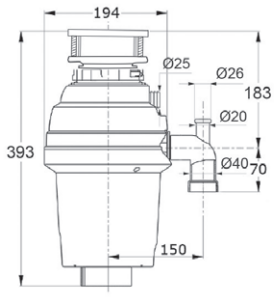

Drtič EcoMaster LCD EVO3

pro gastroprovozy

ZÁRUKA 5 LET

kód	popis
337734	1 HP (750W)

- pro středně náročné komerční provozy s četností 200–300 jídel za hodinu
- kuchyně, restaurace, školy, nemocnice, domovy důchodců, dětské domovy, menzy

TECHNICKÉ ÚDAJE:

- otáčky: 2800 ot / min
- krouticí moment: 2 Nm
- objem komory: 1,9 l
- drtící segmenty: nerezová ocel, zesílené lopatky
- hmotnost: 5,7 kg

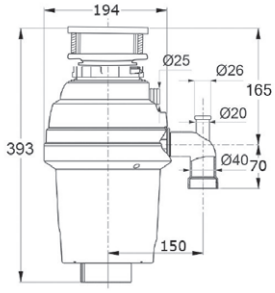

PŘÍSLUŠENSTVÍ

Pneu spínač pro drtiče EcoMaster

kód	popis
367540	matný nerez

- slouží jako ovladač pro spuštění drtiče (zapojení přímo do drtiče)
- standardně umístění do plochy dřezu, shodně jako baterie (otvor 35 mm)
- drtiče lze také užívat bez tohoto ovladače (pomocí el. zásuvky ovládané vypínačem)

Trubkový sifon pro drtiče EcoMaster

kód	popis
231705	plast

- doporučeno pro bezproblémovou montáž drtiče