1

závěsy a výklopy

Blum	
CLIP top 110°	1.9 – 1.10
ONYX	1.11 – 1.14
Slepý úhel	1.15
CLIP top 100	1.16
CLIP top silné dveře 95	1.17
CLIP top 155°, 125°	1.18
CLIP top 170°, roh	1.19
CLIP top pro úzké alu rámečky	1.20
CLIP top skleněné dveře, mini závěsy	1.21 – 1.22
CLIP top pro tenké dveře	1.23 – 1.24
TIP-ON	1.25 – 1.26
Podložky a příslušenství	1.27
Úhlové závěsy	1.28 – 1.30
BLUMOTION pro dveře, MODUL	1.31 – 1.32
Lednicový závěs, ostatní výrobky	1.33 – 1.34
Montážní pomůcky a stroje	1.35 – 1.36
Strong	
Strong clip-on	1.39 – 1.42
Strong plus clip-on	1.44 – 1.48
Strong slide on	1.49 – 1.50
Strong clip-on závěsy na sklo	1.51
Strong mini závěsy	1.52
K-PUSH mechanismy	1.53 – 1.55
Ostatní závěsy	1.56 – 1.63
Závěsné rektifikační kování	1.65 – 1.76
Výklopy	
AVENTOS	1.77 – 1.89
Výklopy Kesseböhmer	1.92 – 1.96
K12 plyno-kapalinové vzpěry a spodní klopny	1.97 – 1.99
Polohovací vzpěry a spodní klopny Kraby	1.100 – 1.104
Kiaro, Link - spodní klopny	1.105 – 1.108
Píst pro výsuv monitoru	1.109
Výklopy Strong	1.110 – 1.112
Ostatní výklopné mechanismy	1.113 – 1.114
Hettich	
Sensys k naklapnutí na podložku	1.116 – 1.123
Push to open Silent pro závěsy	1.124
Sensys na sklo a Sensys Obsidián	1.125 – 1.131
Easys pro vestavěné lednice	1.133
Intermat k naklapnutí na podložku	1.135 – 1.142
Externí tlumiče Silent System	1.143
Pístky pro bezúchytkové otvírání	1.144 – 1.145
Slide-on k nasunutí na podložku	1.153 – 1.154
Závěsy Selekta a ostatní speciální závěsy	1.155 – 1.160
Kování pro výklopné dveře	1.161 – 1.166

Technologie
pohybů
Blum

BLUMOTION
by Blum

Zavírání měkce a tiše.

TIP-ON
by Blum

Mechanický způsob otvírání, zavírání lehkým zatlačením.

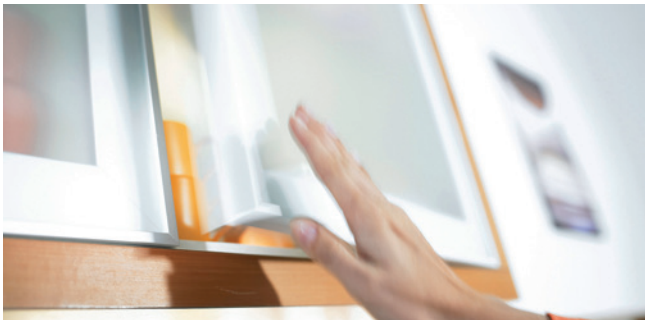

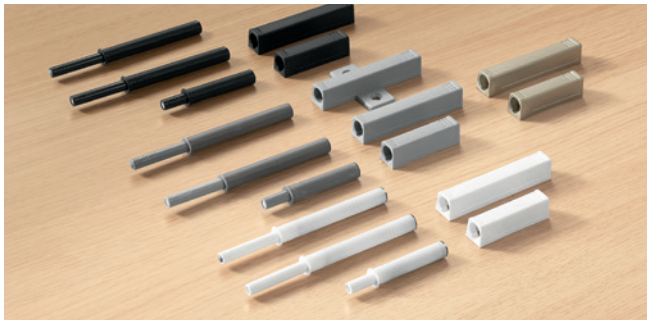

TIP-ON BLUMOTION
by Blum

Mechanický způsob otvírání, v kombinaci s BLUMOTION.

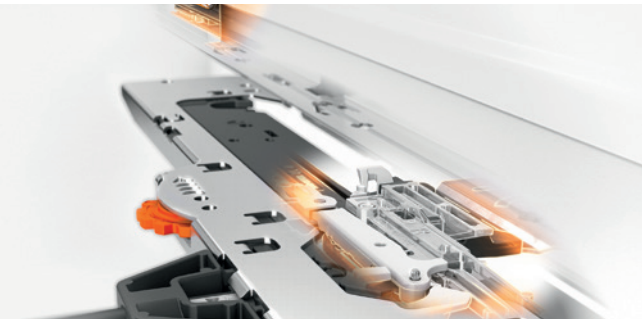

SERVO-DRIVE
by Blum

Elektrický způsob otvírání, v kombinaci s BLUMOTION.

- Systém Servo-Drive zajišťuje samočiné otevření výklopů, nebo výsuvů s použitím elektricky poháněných inteligentních jednotek.

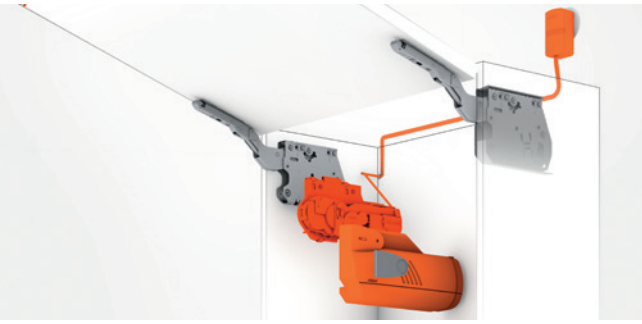

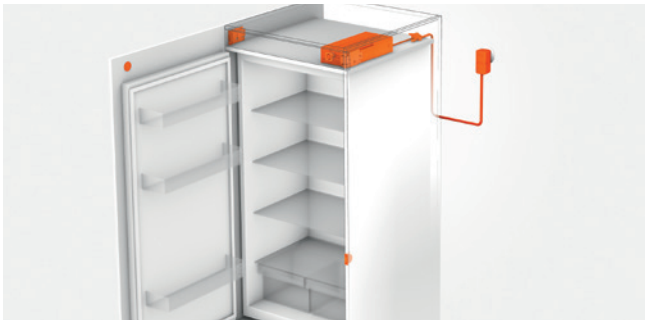

Přehled závěsů

110°	S tlumením S pružinou TIP-ON	str. 1.9 – 1.10	
ONYX	S tlumením S pružinou TIP-ON	str. 1.11 – 1.14	
Slepý úhel naložený	S tlumením S pružinou	str. 1.15	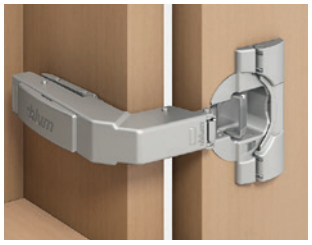
Slepý úhel vložený	S tlumením S pružinou TIP-ON	str. 1.15	
100°	S pružinou TIP-ON	str. 1.16	

Silná dvířka	S tlumením S pružinou TIP-ON	str. 1.17	
155° nulový přesah	S tlumením S pružinou TIP-ON	str. 1.18	
125° nulový přesah	S tlumením S pružinou	str. 1.18	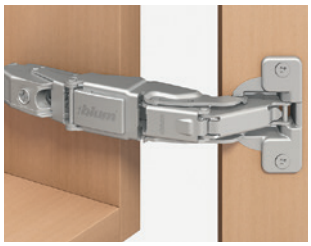
170°	S pružinou TIP-ON	str. 1.19	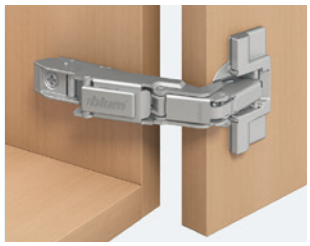
Skládaná dvířka rohové skříňky	S pružinou	str. 1.19	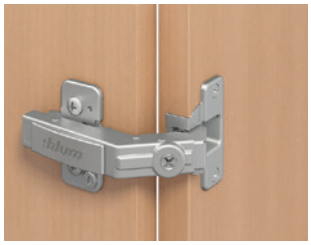

Přehled typů závěsů

95° dvířka s alurámečky	S tlumením	str. 1.20	
95° dvířka s alurámečky	S pružinou TIP-ON	str. 1.20	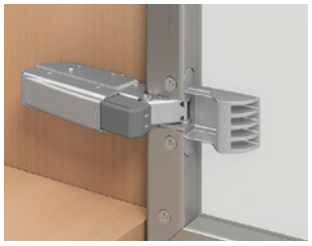
Skleněná dvířka	S pružinou	str. 1.21	
Mini	S pružinou	str. 1.21	
CRISTALLO	S tlumením S pružinou TIP-ON	str. 1.22	

CRISTALLO skleněné vitríny	S tlumením S pružinou TIP-ON	str. 1.22	
Přečnívající čela	S tlumením	str. 1.22	
Tenké materiály	S tlumením S pružinou TIP-ON	str. 1.23	
Úhlové	S tlumením S pružinou TIP-ON	str. 1.28 – 1.30	
Pro vestavnou lednici	S pružinou	str. 1.33	

CLIP top 110°

CLIP top 110°

Věděli jste, že životnost a tvarová pevnost je u závěsů Blum garantována na 200 000 cyklů otevření a zavření? To je životnost více než 54 let při deseti otevřeních každý den.

Závěsy

Naložený

kód	kód Blum	pohyb	montáž misky
12047	71B3550	s BLUMOTION	vrut
12064	71B358E	s BLUMOTION	EXPANDO
131807	71B3590	s BLUMOTION	INSERTA
177391	71B3580	s BLUMOTION	zalisování
12052	71T3550	s pružinou	vrut
118142	71T358E	s pružinou	EXPANDO
157369	71T3590	s pružinou	INSERTA
203404	71T3580	s pružinou	zalisování
226668	70T3550.TL	bez pružiny	vrut
226669	70T358E.TL	bez pružiny	EXPANDO
177369	70T3590.TL	bez pružiny	INSERTA

12047

Naložená dvířka

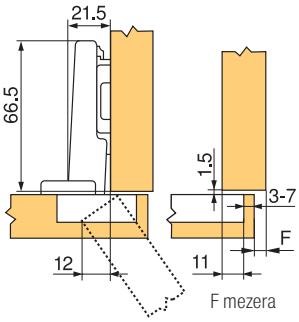

Polonaložený

kód	kód Blum	pohyb	montáž misky
12048	71B3650	s BLUMOTION	vrut
12065	71B368E	s BLUMOTION	EXPANDO
177395	71B3690	s BLUMOTION	INSERTA
177394	71B3680	s BLUMOTION	zalisování
12053	71T3650	s pružinou	vrut
118143	71T368E	s pružinou	EXPANDO
177409	71T3690	s pružinou	INSERTA
177408	71T3680	s pružinou	zalisování
226670	70T3650.TL	bez pružiny	vrut
177372	70T3690.TL	bez pružiny	INSERTA

12048

Polonaložená dvířka

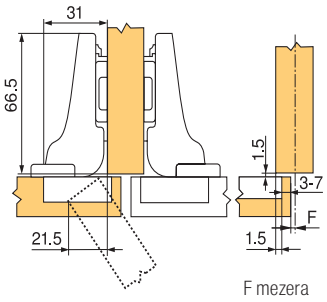

- hloubka vrtání pro misku 13 mm
- průměr misky 35 mm, délka ramínka 66,5 – 68 mm
- úhel otevření 110°
- tloušťka dveří od 16 do 26 mm
- možnost odsazení misky od okraje od 3 do 7 mm
- vrtání otvoru pro Expando (Inserta) 45/9,5 mm rozteč/8 mm průměr; pro zpracování použij Ecodrill str. 1.35
- více v katalogu Blum

ZÁVĚSY A VÝKLOPY

CLIP top 110°

Vložený

kód	kód Blum	pohyb	montáž misky
12049	71B3750	s BLUMOTION	vrut
12066	71B378E	s BLUMOTION	EXPANDO
177398	71B3790	s BLUMOTION	INSERTA
177397	71B3780	s BLUMOTION	zalisování
12059	71T3750	s pružinou	vrut
118144	71T378E	s pružinou	EXPANDO
177411	71T3790	s pružinou	INSERTA
177410	71T3780	s pružinou	zalisování
226671	70T3750.TL	bez pružiny	vrut
177374	70T3790.TL	bez pružiny	INSERTA

12049

Vložená dvířka

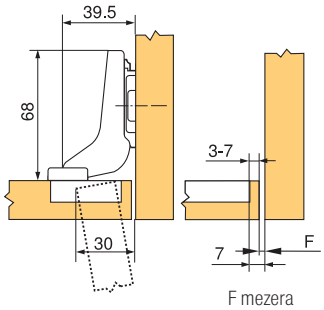

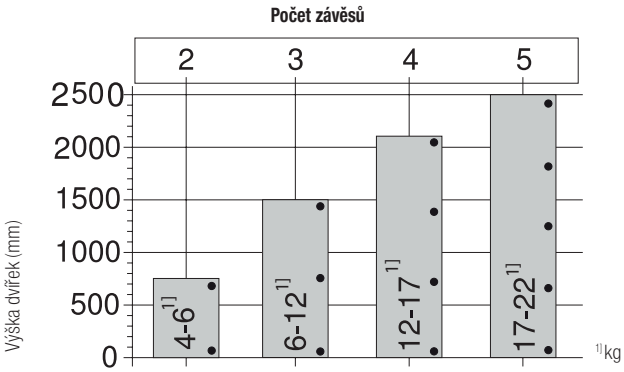

- Počet závěsů závisí na hmotnosti čela a výšce čela.
- Pro dobrou stabilitu by měly být závěsy co nejdále od sebe.
- Údaje o zatížení a výšce se vztahují k šířce dveří 600 mm.

PŘÍSLUŠENSTVÍ

kód	kód Blum	popis
12196	80.0582E	hmoždinka EXPANDO, 8 mm
12198	621.1300	vrut k hmoždince EXPANDO
14144	174E6102.03	hmoždinka EXPANDO, 5 mm
12039	70T3553	omezovač úhlu otevření na 86°
12042	70T3504	krytka misky
12093	70.1503	krytka ramínka pro naložený závěs
12011	70.1663	krytka ramienka pre polonaložený a vložený záves
268987	70T3507.21	podložka pod misku závěsu
13681	660.0950	vrut na široký alu rámeček

12039

12011

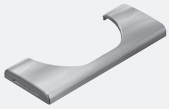

12042

12039

12093

268987

Montáž

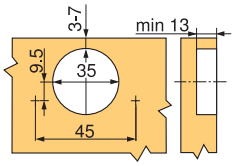

Montáž Inserta /nalisováním/Exp.

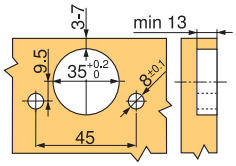

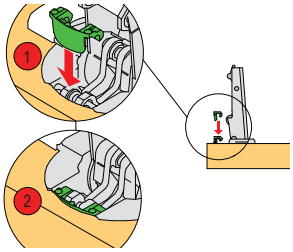

- doporučené podložky: 203387, 211476, 12323, 12326, 12306, 12318, 12340, 12302, str. 1.27
- příslušenství pro TIP-ON str. 1.26

CLIP top ONYX

CLIP top ONYX

Styl nad design:
Tmavý nábytek oplývá čistou a decentní elegancí – zvenčí i uvnitř. CLIP top BLUMOTION v barvě černý ONYX, se harmonicky včlení do nábytku a začne ihned udávat výrazný, působivý tón. Pro větší volnost provedení a uspořádání nadstandardního nábytku, s designem bez kompromisů.

110°

Naložený

kód	kód Blum	pohyb	montáž misky
306317	71B3550	s BLUMOTION	vrut
347092	71B3590	s BLUMOTION	INSERTA
347095	71B3580	s BLUMOTION	zalisování

Polonaložený

306318	71B3650	s BLUMOTION	vrut
347093	71B3690	s BLUMOTION	INSERTA

Vložený

306319	71B3750	s BLUMOTION	vrut
347094	71B3790	s BLUMOTION	INSERTA

107°

Naložený

kód	kód Blum	pohyb	montáž misky
347096	75B1550	s BLUMOTION	vrut

Polonaložený

347097	75B1650	s BLUMOTION	vrut

Vložený

347098	75B1750	s BLUMOTION	vrut

Pro silné dveře 95°

Naložený

kód	kód Blum	pohyb	montáž misky
347102	71B9550	s BLUMOTION	vrut
347099	71B9590	s BLUMOTION	INSERTA
347105	71B9580	s BLUMOTION	zalisování

Polonaložený

347103	71B9650	s BLUMOTION	vrut
347100	71B9690	s BLUMOTION	INSERTA

Vložený

347104	71B9750	s BLUMOTION	vrut
347101	71B9790	s BLUMOTION	INSERTA

Slepý úhel 95°

Vložený

kód	kód Blum	pohyb	montáž misky
306327	79B9550	s BLUMOTION	vrut
347106	79B9590	s BLUMOTION	INSERTA
347107	79B9580	s BLUMOTION	zalisování

155° s BLUMOTION

Naložený

kód	kód Blum	pohyb	montáž misky
347941	71B7550	s BLUMOTION	vrut
347943	71B7590	s BLUMOTION	INSERTA
347945	70T7550.TL	bez pružiny	vrut
347946	70T7590.TL	bez pružiny	INSERTA

Polonaložený

kód	kód Blum	pohyb	montáž misky
347944	71B7690	s BLUMOTION	INSERTA

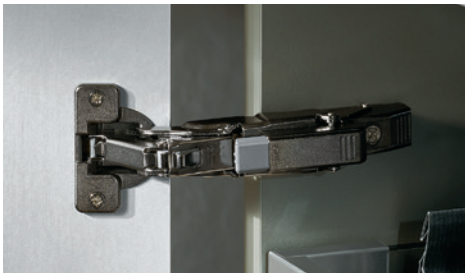

Úhlové

Naložený

kód	kód Blum	pohyb	montáž misky
347108	79B9494	s BLUMOTION	INSERTA; typ III 15/95°
347109	79B9596	s BLUMOTION	INSERTA; typ II 30/95°
347111	79B3598	s BLUMOTION	INSERTA; typ II 45/95°

Polonaložený

kód	kód Blum	pohyb	montáž misky
347110	79B9698	s BLUMOTION	INSERTA; typ I 45/95°

CLIP top ONYX

Úzký alu rámeček

Naložený

kód	kód Blum	pohyb	montáž misky
306329	71T950A	s pružinou	vrut

CRISTALLO s BLUMOTION

Naložený

kód	kód Blum	pohyb	montáž misky
347969	71B4500C	s BLUMOTION	k nalepení na sklo

TIP-ON pro silné dveře 95°

Naložený

kód	kód Blum	pohyb	montáž misky
318173	70T9550	bez pružiny	vrut
347115	70T9590BTL	bez pružiny	INSERTA
347119	70T9580.TL	bez pružiny	zalisování

Polonaložený

kód	kód Blum	pohyb	montáž misky
335544	70T9650. TL	bez pružiny	vrut
347116	70T9690BTL	bez pružiny	INSERTA

Vložený

kód	kód Blum	pohyb	montáž misky
347118	70T9750.TL	bez pružiny	vrut
347117	70T9790BTL	bez pružiny	INSERTA

Podložky

Přímé

kód	kód Blum	výška	montáž misky
306320	175H3100	8,5 mm	vrut
347122	177H3100	8,5 mm	zalisování
347121	175H3130	11,5 mm	vrut
347123	177H3130	11,5 mm	zalisování

Křížové

kód	kód Blum	výška	montáž misky
347124	174H7100E	8,5 mm	EXPANDO
347125	174H7130E	11,5 mm	EXPANDO
347126	175H9160	14,5 mm	eurovrut

PŘÍSLUŠENSTVÍ

kód	kód Blum	popis
306321	70.1503	krytka ramínka bez loga, ONYX
306322	70T3504	krytka misky s integrovaným tlumením, ONYX

kód	kód Blum	popis
306326	70.1553	krytka ramínka bez loga, ONYX
347127	70T1504	krytka misky pro CLIP, ONYX
309046	-	vrut 3,5 × 16 černý zinek

příslušenství pro TIP-ON str. 1.26

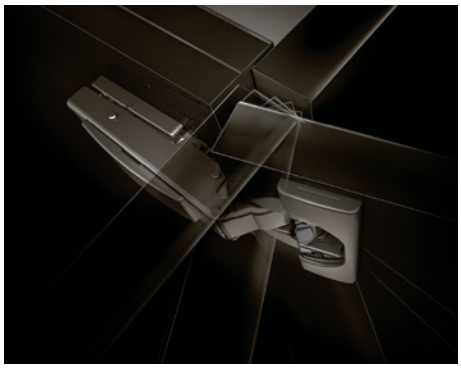

CLIP top slepý úhel

CLIP top slepý úhel

Naložený

kód	kód Blum	pohyb	montáž misky
203405	79B9950	s BLUMOTION	vrut
12083	79T9950	s pružinou	vrut

- **nelze vzájemně kombinovat závěsy s tlumením a bez tlumení**

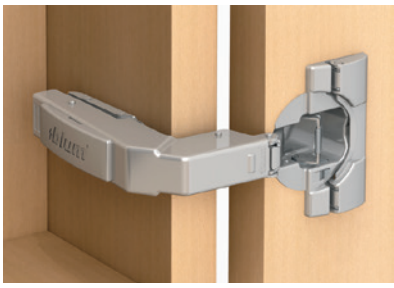

Vložený

kód	kód Blum	pohyb	montáž misky
118122	79B9550	s BLUMOTION	vrut
13070	79T9550	s pružinou	vrut
12079	79T958E	s pružinou	EXPANDO
166071	78T9550.TL	TIP-ON	vrut

- **nelze vzájemně kombinovat závěsy s tlumením a bez tlumení**
- podložku pro naložený závěs určuje síla materiálu korpusu – viz tabulka níže
- podložka pro vložený závěs má být zvýšená o 3 mm - např. 12341, 12303
- hloubka vrtání pro misku 13 mm (12,3 mm bez tlumení)
- průměr misky 35 mm
- minimální vnitřní rozměr slepého úhlu, dvířka 70 mm (vložený), 86 mm (naložený)
- úhel otevření 95°
- tloušťka dvířek od 16 do 28 mm
- možnost odsazení misky od okraje od 3 do 7 mm
- vrtání otvoru pro Expando 45/9,5 mm rozteč/8 mm průměr
- více v katalogu Blum

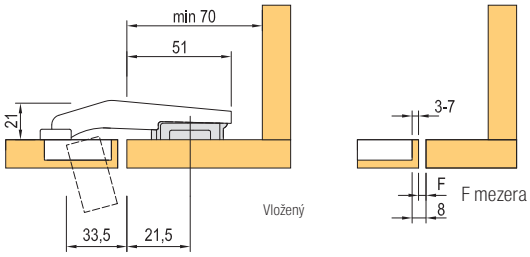

PŘÍSLUŠENSTVÍ

kód	kód Blum	popis
12042	70T3504	krytka misky
12093	70.1503	krytka ramínka

Podložky pro závěs pro slepý úhel - naložený

tloušťka korpusoveho ramečku (RS)	zvýšení montážních podložek	příklad montážní podložky
16 mm	6 mm	**12319**
19 mm	3 mm	**12341**
22 mm	0 mm	**12340**

Montáž šroubováním

B CLIP top BLUMOTION
T CLIP top

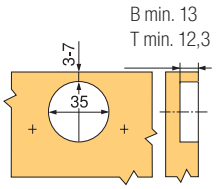

Montáž INSERTA/ nalisováním/exp.

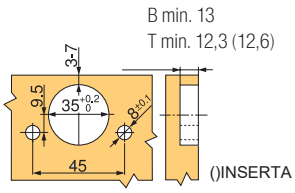

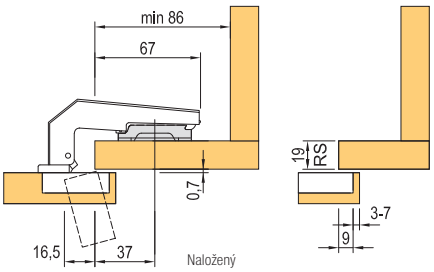

CLIP top 100°

Naložený

kód	kód Blum	pohyb	montáž misky
12002	71M2550	s pružinou	vrut
12050	71M258E	s pružinou	EXPANDO
12004	71M2590B	s pružinou	INSERTA
177364	70M2550.TL	bez pružiny	vrut
171076	70M2580.TL	bez pružiny	zalisování

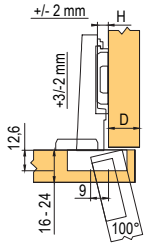

Polonaložený

kód	kód Blum	pohyb	montáž misky
12005	71M2650	s pružinou	vrut
12051	71M268E	s pružinou	EXPANDO
12006	71M2690B	s pružinou	INSERTA
224239	70M2650.TL	bez pružiny	vrut
177365	70M2680.TL	bez pružiny	zalisování

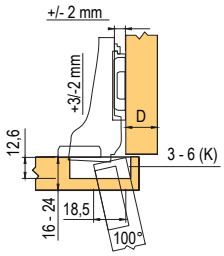

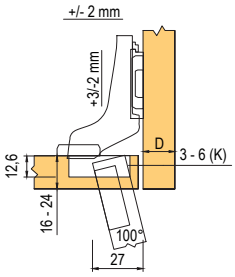

Vložený

kód	kód Blum	pohyb	montáž misky
12008	71M2750	s pružinou	vrut
12007	71M278E	s pružinou	EXPANDO
12010	71M2790B	s pružinou	INSERTA
224240	70M2750.TL	bez pružiny	vrut
177366	70M2780.TL	bez pružiny	zalisování

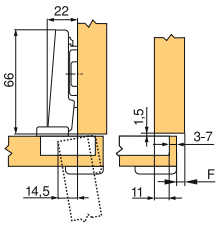

PŘÍSLUŠENSTVÍ

kód	kód Blum	popis
12271	90M2503	krytka ramínka pro naložený závěs
12274	94M3603	krytka ramínka pro polnaložený a vložený závěs
12391	973A0500	BLUMOTION k naklapnutí pro naložený závěs
12385	973A0600	BLUMOTION k naklapnutí pro polonaložený závěs
12386	973A0700	BLUMOTION k naklapnutí pro vložený závěs

CLIP top 95°, pro silné dveře

CLIP top 95° pro silné dveře

Naložený

kód	kód Blum	pohyb	montáž misky
118030	71B9550	s BLUMOTION	vrut
12060	71T9550	s pružinou	vrut
177383	70T9550.T	bez pružiny	vrut
347281	70T9590BTL	bez pružiny	INSERTA

- hloubka vrtání pro misku 13 mm
- průměr misky 35 mm, délka ramínka 66 mm
- úhel otevření vrut 95°
- tloušťka dvířek až 32 mm
- odsazení misky od okraje od 3 do 7 mm

Naložená dvířka

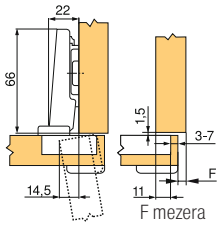

Polonaložený

kód	kód Blum	pohyb	montáž misky
118031	71B9650	s BLUMOTION	vrut
12063	71T9650	s pružinou	vrut
177384	70T9650.TL	bez pružiny	vrut

doporučené podložky: 203387, 211476, 12323, 12326, 12306, 12318, 12340, 12302, str. 1.27

Polonaložená dvířka

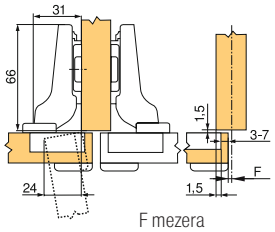

Vložený

kód	kód Blum	pohyb	montáž misky
118032	71B9750	s BLUMOTION	vrut
13066	71T9750	s pružinou	vrut
177385	70T9750.TL	bez pružiny	vrut

polohu našroubování podložky odsaďte o sílu dveří + 1.5 mm

Vložená dvířka

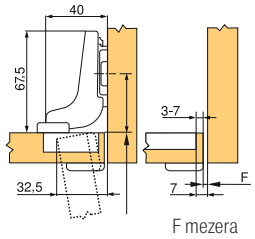

PŘÍSLUŠENSTVÍ

kód	kód Blum	popis
12042	70T3504	krytka misky pro tlumené závěsy
12058	70T1504	krytka misky pro netlumené závěsy
12094	70.1553	krytka ramínka pro naložený závěs
12011	70.1663	krytka ramínka pro polonaložený a vložený závěs
268987	70T3507.21	podložka pod misku závěsu

CLIP top s nulovým přesahem

155° s BLUMOTION

- závěs pro vnitřní výsuvy s nulovým přesahem - **JEN NALOŽENÝ ZÁVĚS**
- úhel otevření 155° (při otevření na 90° je již vnitřní hrana dvířek uskočená o 2,5 mm mimo vnitřníprostor korpusu výhodné pro vnitřní zásuvky), platí POUZE pro naložený závěs hloubka vrtání pro misku 11,7 mm průměr misky 35 mm
- vloženou variantu dvířka - 12221 + podložka zvýšená o 9 mm (např. 12332)
- více v katalogu Blum

Naložený

kód	kód Blum	pohyb	montáž misky
347923	71B7550	s BLUMOTION	vrut
347925	71B7590	s BLUMOTION	INSERTA
347924	71B7580	s BLUMOTION	zalisování
347929	71T7550	s pružinou	vrut
347931	71T7590	s pružinou	INSERTA
347930	71T7580	s pružinou	zalisování
347953	70T7550.TL	bez pružiny	vrut
347955	70T7590.TL	bez pružiny	INSERTA

Polonaložený

347926	71B7650	s BLUMOTION	vrut
347928	71B7690	s BLUMOTION	INSERTA
347932	71T7650	s pružinou	vrut
347938	70T7650.TL	bez pružiny	vrut
347940	70T7690.TL	bez pružiny	INSERTA

125° silné dveře

Naložený

kód	kód Blum	pohyb	montáž misky
347947	71B7550D	s BLUMOTION	vrut
347948	71B7580D	s BLUMOTION	zalisování

PŘÍSLUŠENSTVÍ

kód	kód Blum	popis
347956	70T7553	omezovač úhlu otevření na 110°
347957	70T553.09	omezovač úhlu otevření na 92°
347958	70.4503.BP	krytka ramínka s logem
347984	70.4503	krytka ramínka
347961	70T7504	krytka misky pro 155

doporučené podložky: 203387, 211476, 12323, 12326, 12306, 12318, 12340, 12302, str. 1.35

Naložená dvířka

(např. 347923 +12306)

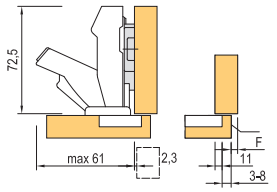

F – mezera

Polonaložená dvířka

(např. 347926 +12306)

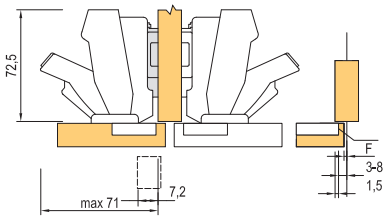

F mezera

Vložená dvířka

(např. 347926+12332)

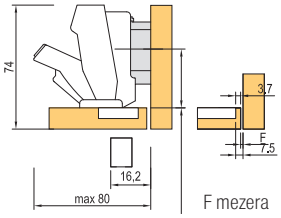

F mezera

polohu našroubování podložky odsaďte o sílu dveří +1,5 mm

Max. přesah čela

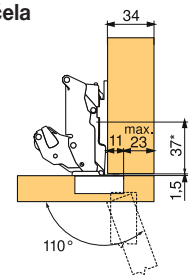

CLIP top 170°, rohové řešení

CLIP top 170°

Naložený

kód	kód Blum	pohyb	montáž misky
13041	71T6550	s pružinou	vrut
179411	71T658E	s pružinou	EXPANDO
12044	71T6540B	s pružinou	INSERTA
177379	70T6550.TL	bez pružiny	vrut
177378	70T6540BTL	bez pružiny	INSERTA

Polonaložený

12045	71T6650	s pružinou	vrut

- vloženou variantu dvířka - 12045 + podložka zvýšená o 9 mm (např. 12332)

PŘÍSLUŠENSTVÍ

kód	kód Blum	popis
12273	80.6507	krytka ramínka pro 170°
12095	70.6103	omezovač otevření pro 170°
12384	973A6000	naklapávací tlumič na 170°

Polohu našroubování podložky odsaďte o sílu dveří + 1,5 mm.

Závěs pro skládaná dvířka

kód	kód Blum	pohyb	montáž misky
12112	79T8500	s pružinou	vrut
12113	79T853E	s pružinou	EXPANDO

- pro sílu dveří 15 – 23 mm; z výroby nastaveno pro 19 mm
- v kombinaci se závěsy 155° nebo 170°
- úhel otevření 60°

PŘÍSLUŠENSTVÍ

kód	kód Blum	popis
12093	70.1503	krytka ramínka bez loga
12393	970.1002	tlumič k zavrtání (k úchytce)

doporučené podložky: 203387, 211476, 12323, 12326, 12306, 12318, 12340, 12302, str. 1.27

Montáž

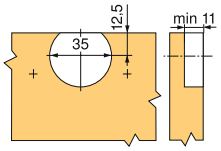

Montáž/Exp.

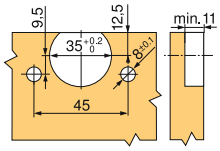

Naložená dvířka

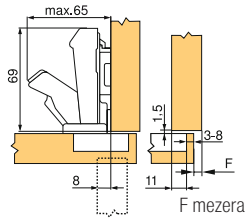

Vložená dvířka

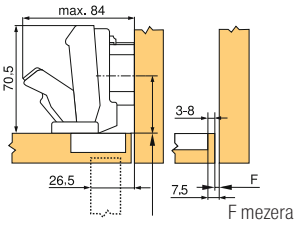

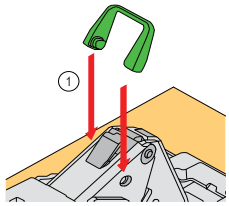

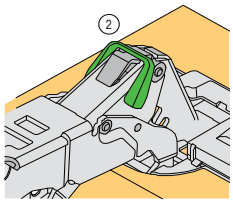

Polonaložená dvířka

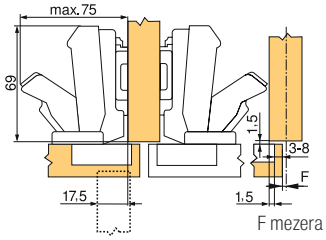

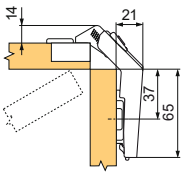

Naložení závěsu ze závodu nastaveno na sílu dveří 19 mm.

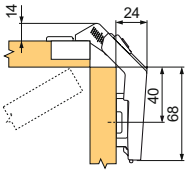

Naložení dveří pro sílu dveří 19 mm při použití standardní montážní podložky, zvýšené o 3 mm.

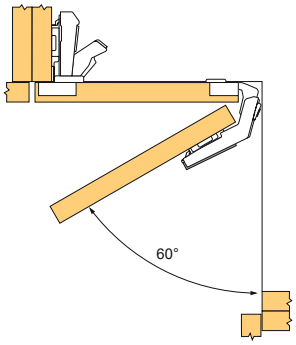

Miska závěsu pro skládaná dvířka se montuje do stejných dveří jako miska závěsu s úhlem 170° či 155°.

CLIP top pro ALU rámečky

CLIP top pro ALU rámečky, 95°

Naložený

kód	kód Blum	pohyb	montáž misky
118033	71B950A	s BLUMOTION	vrut

Polonaložený

kód	kód Blum	pohyb	montáž misky
118120	71B960A	s BLUMOTION	vrut

Vložený

kód	kód Blum	pohyb	montáž misky
118121	71B970A	s BLUMOTION	vrut

CLIP top pro ALU rámečky, 95°

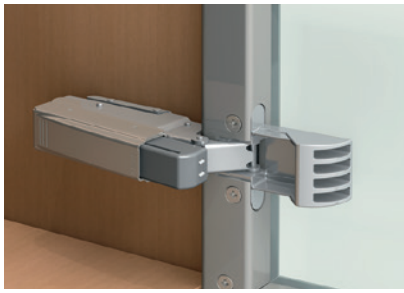

Naložený

kód	kód Blum	pohyb	montáž misky
12106	71T950A	s pružinou	vrut
12103	71T950AB	s pružinou, pro BLUMOTION [1]	vrut
12109	70T950A.TL	bez pružiny	vrut

[1] 12391 BLUMOTION k naklapnutí

Polonaložený

kód	kód Blum	pohyb	montáž misky
12107	71T960A	s pružinou	vrut
12104	71T960AB	s pružinou, pro BLUMOTION [1]	vrut

[1] 12385 BLUMOTION k naklapnutí

Vložený

kód	kód Blum	pohyb	montáž misky
12108	71T970A	s pružinou	vrut

- polohu našroubování podložky odsaďte o sílu dveří + 2.5 mm

CLIP top pro ALU rámečky, 120°

Naložený

kód	kód Blum	pohyb	montáž misky
13764	72T550A.TL	bez pružiny	vrut

doporučené podložky: 203387, 211476, 12323, 12326, 12306, 12318, 12340, 12302, str. 1.27

PŘÍSLUŠENSTVÍ

kód	kód Blum	popis
12094	70.1553	krytka ramínka pro naložený závěs
12011	70.1663	krytka ramínka pro polnaložený a vložený závěs

CLIP top pro skleněná dvířka, mini závěsy

CLIP top pro vrtaná skleněná dvířka

Naložený

kód	kód Blum	pohyb	montáž misky
12080	75T4100	s pružinou	vrut

Polonaložený

12081	75T4200	s pružinou	vrut

Vložený

12082	75T4300	s pružinou	vrut

- šroubky součástí závěsu
- průměr pro vrtání misky 26 mm
- délka ramínka 66 mm, vložený 68 mm
- průměr krytek 31 mm, délka oválné 41 mm
- úhel otevření 94°
- pro skleněná vrtaná dvířka tl. 4,5 – 7 mm
- možnost odsazení misky od okraje od 6 do 7 mm
- více v katalogu Blum po registraci na www.katalog-blum.cz nebo v brožuře ke stažení na www.blum.com

Naložená dvířka

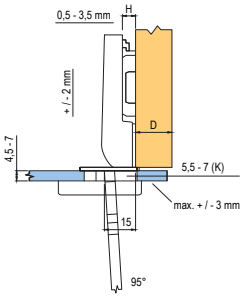

Polonaložená dvířka

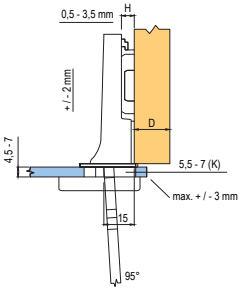

Vložená dvířka

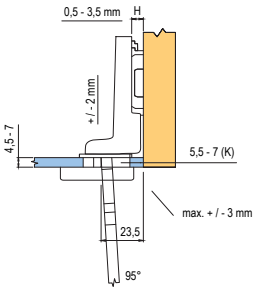

Protikus a misky závěsu na skleněná dvířka

kód	kód Blum	popis
12085	84.4120	tvar D, chrom
12087	84.4120	tvar D, mat nikl
12090	84.4140	tvar O, chrom
12092	84.4140	tvar O, mat nikl

doporučené podložky: 203387, 211476, 12323, 12326, 12306, 12318, 12340, 12302, str. 1.27

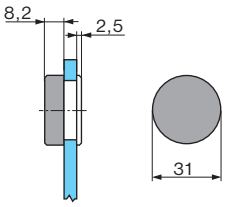

PŘÍSLUŠENSTVÍ

kód	kód Blum	popis
12094	70.1553	krytka ramínka

Mini závěsy

Naložený

kód	kód Blum	popis
12076	71T0550	vrut, 94°

Polonaložený

12075	71T0650	vrut, 94°

Vložený

12074	71T0750	vrut, 94°

Úhlový mini

12166	79A0558.T	°+45°/94 s pružinou

PŘÍSLUŠENSTVÍ

kód	kód Blum	popis
12094	70.1553	krytka ramínka

Doporučené podložky: 203387, 211476, 12323, 12306, 12318, 12340, 12302, str. 1.127

CRISTALLO s BLUMOTION

kód	kód Blum	pohyb
347963	71B4500C	s BLUMOTION
347964	71T4500C	s pružinou
347965	70T4500CTL	bez pružiny

Miska závěsu

kód	kód Blum	montáž montáž misky
347966	70T4568C	k nalepení na sklo
347967	70T4568C	k nalepení na zrcadlo

Podložka závěsu

347968	175M4C20N	pro nalepení na skleněný korpus

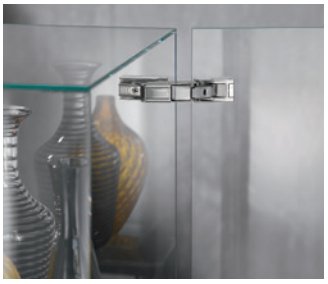

PŘÍSLUŠENSTVÍ PRO NOVOU VERZI

kód	kód Blum	popis
347981	70T4503.09	omezovač úhlu otevření 92° CRISTALLO
347982	70T4503	omezovač úhlu otevření 85° CRISTALLO
347983	70.4503.BP	krytka ramínka s logem CRISTALLO
347984	70.4503	krytka ramínka CRISTALLO
347986	70T4504	krytka misky CRISTALLO

Závěs na skleněná a zrcadlová dvířka
- upevnění misky závěsu na sklo (zrcadlo) lepením bez vrtání do skla
- změna nalepení misky na sklo zajistí změnu naložení
- úhel otevření 125°, nová verze 110°
- vhodný způsob lepení doporučí dodavatel skla nebo zrcadla
- více v katalogu blum po registraci nawww.katalog-blum.cz nebo v brožuře ke stažení na www.blum.com

Skříňky s přečnívajícími čely v koupelně

kód	kód Blum	pohyb	montáž
12049	71B3750	s BLUMOTION	vrut
347968	175M4C20N		pro nalepení na zrcadlo

doporučené podložky: 203387, 211476, 12323, 12326, 12306,12318, 12340, 12302, str. 1.27

CLIP top pro tenká dvířka

Závěsy pro tenké materiály

- závěsy se speciální dělenou hmoždinkou
- perfektní stabilita při hloubce vrtání závěsu pouhých 6 mm
- zachování plynulosti pohybu a jemnost dovírání díky BLUMOTION

Závěsy pro tenké materiály

110° pro tenká dvířka

kód	kód Blum	pohyb	montáž misky
347988	71B453T	s BLUMOTION	EXPANDO T
347989	71T453T	s pružinou	EXPANDO T
347990	70T453T	bez pružiny	EXPANDO T

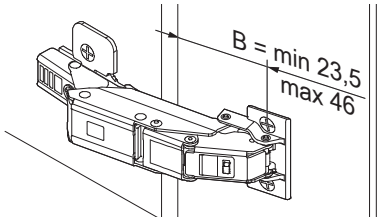

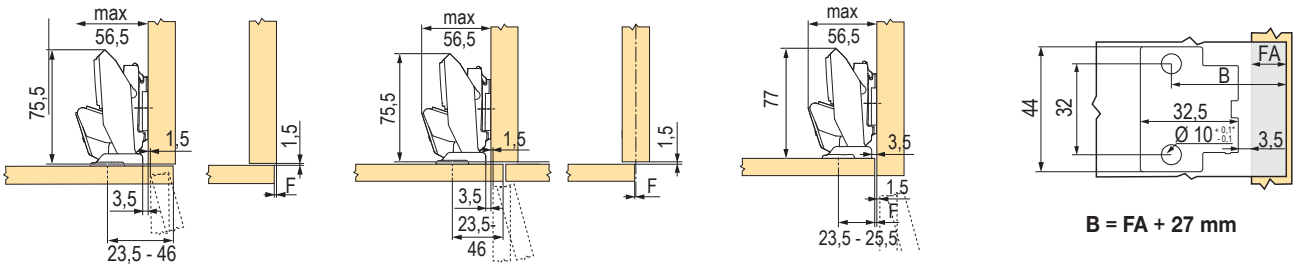

B = FA + 27 mm

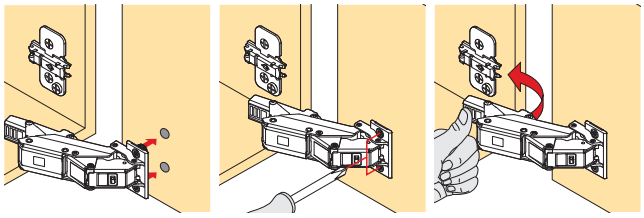

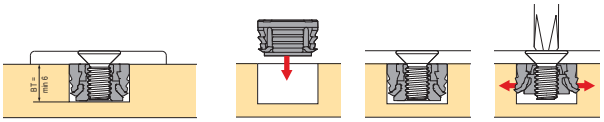

PŘÍSLUŠENSTVÍ

kód	kód Blum	popis
347984	70.4503	krytka ramínka
347986	70T4504	krytka misky
347982	70T4503	omezovač úhlu na 85°
347981	70T4503.09	omezovač úhlu na 92°

- závěs pro dvířka o síle 8 – 14 mm
- montážní systém EXPANDO T pro nejrozmanitější materiály desek
- CLIP top BLUMOTION s integrovaným BLUMOTION (s deaktivací)
- CLIP top se zavírací mechanikou (pružina) nebo bez ní (TIP-ON)
- nulový přesah (pro vnitřní nebo policové výsuvy)
- instalace bez nářadí na montážní podložkou
- nastavení čela ve 3 směrech

Různých konstrukčních situací dosáhneme podle příslušné pozice pro našroubování.

doporučené podložky: 203387, 211476, 12323, 12326, 12306, 12318, 12340, 12302, str. 1.27

blum

ZÁVĚSY A VÝKLOPY

CLIP top pro tenká dvířka

Oblast využití EXPANDO T

EXPANDO T je v oblasti výroby nábytku vhodný systém pro instalaci kování Blum na tenké materiály desek.
Při dostatečné stabilitě a tvrdosti/pevnosti využíváme materiály desek od tloušťky 8 mm.

Zvýšení montážních podložek u korpusu u stěn

MD	přesah čela FA (mm)																	
	-3,5	**-2,5**	**-2**	**-1,5**	**-1**	**2,5**	**4**	**5,5**	**7**	**8,5**	**10**	**11,5**	**13**	**14,5**	**16**	**17,5**	**19**	**19**
0	23,5	24,5	25	25,5	26	29,5	31	32,5	34	35,5	37	38,5	40	41,5	43	44,5	46	46
3	26,5	27,5	28	28,5	29	32,5	34	35,5	37	38,5	40	41,5	43	44,5	46			
6	29,5	30,5	31	31,5	32	35,5	37	38,5	40	41,5	43	44,5	46					
9	32,5	33,5	34	34,5	35	38,5	40	41,5	43	44,5	46							
MD	zvýšení montážních podložek (mm)																	
minimální mezera vždy činí 0 mm																		

Oblast využití a doporučení pro zpracování

materiály, testované firmou Blum	minimální utahovací moment (nm)
dřevotříska (pevnost v příčném tahu > 0.45 N/mm²)	1,5
dřevovláknité desky mdf (pevnost v příčném tahu > 0.6 N/mm²)	1,5
dřevovláknité desky HDF	2
desky HPL	2
konstrukční materiály z nerostu	2
přírodní kámen granit nero assoluto	3
umělý kámen kompozit z křemene	3
keramické desky	3

Zvýšení montážních podložek u korpusu u stěny								
Tloušťka boční stěny korpusu (mm)	Síla dvířek (mm)							
		8	9	10	11	12	13	14
	15							
	16							
	17							
	18							
	19							
	20							

	Možná MD 0 mm
	Nezbytná MD 3 mm
	Nezbytná MD 6 mm

TIP-ON

Závěsy bez pružiny, pro TIP-ON

Naložený

kód	kód Blum	popis	montáž misky
226668	70T3550.TL	110°	vrut
226669	70T358E.TL	110°	EXPANDO
177369	70T3590.TL	110°	INSERTA
177364	70M2550.TL	100°	vrut
171076	70M2580.TL	100°	zalisování
12023	70T5550.T	120°	vrut
12028	70T558E.T	120°	EXPANDO
177376	70T5590BTL	120°	INSERTA
177375	70T5580.TL	120°	zalisování
177379	70T6550.TL	170°	vrut
177378	70T6540BTL	170°	INSERTA
177383	70T9550.TL	silné dveře, 95°	vrut
347281	70T9590BTL	silné dveře, 95°	INSERTA
347953	70T7550.TL	nulovy přesah, 155°	vrut
347955	70T7590.TL	nulový přesah, 155°	INSERTA
318173	70T9550.TL	95°, ONYX	vrut

Polonaložený

226670	70T3650.TL	110°	vrut
177372	70T3690.TL	110°	INSERTA
224239	70M2650.TL	100°	vrut
177365	70M2680.TL	100°	zalisování
177377	70T5690BTL	120°	INSERTA
177384	70T9650.TL	silné dveře, 95°	vrut
347938	70T7650.TL	155°	vrut
347940	70T7690.TL	155°	INSERTA
347940	70T7690.TL	úhllový typ I, 45/95°	vrut
335544	70T9650.TL	95°, ONYX	vrut

Vložený

226671	70T3750.TL	110°	vrut
177374	70T3790.TL	110°	INSERTA
224240	70M2750.TL	100°	vrut
177366	70M2780.TL	100°	zalisování
177385	70T9750.TL	silné dveře, 95°	vrut
166071	78T9550.TL	slepý úhel1), 95°	vrut
347118	70T9750.TL	95°, ONYX	vrut

[1] podložka zvýšená o 3 mm – viz str. 1.27

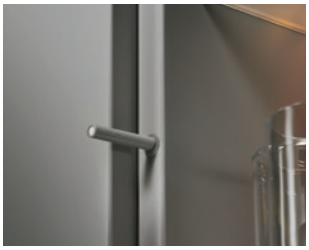

ALU rámečky

Naložený

kód	kód Blum	popis	montáž misky
12109	70T950A.TL	95°	vrut
13764	72T550A.TL	120°	vrut
347990	70T453T	110°	EXPANDO T

Sklo

kód	kód Blum	popis	montáž misky
347965	70T45000CTL	110°	nalepení

montážní podložky viz str. 1.27

TIP-ON pístky pro závěsy

kód	kód Blum	popis	barva (materiál)
250826	956.1004	50 mm, magnet	bílý
250827	956.1004	50 mm, magnet	šedý
250828	956.1004	50 mm, magnet	černý
250831	956A1004	76 mm, magnet	bílý
250833	956A1004	76 mm, magnet	šedý
250834	956A1004	76 mm, magnet	černý
308497	956A1006	76 mm, čočka	bílý
250836	956A1006	76 mm, čočka	šedý
288368	956A1006	76 mm, čočka	černý

TIP-ON adaptéry pro pístky

250838	956.1201	50 mm, přímý	bílý
250839	956.1201	50 mm, přímý	šedý
250840	956.1201	50 mm, přímý	černý
347704	956.1201	50 mm, přímý	nikl
250841	956A1201	76 mm, přímý	bílý
250842	956A1201	76 mm, přímý	šedý
250843	956A1201	76 mm, přímý	černý
250844	956A1501	76 mm, křížový	šedý

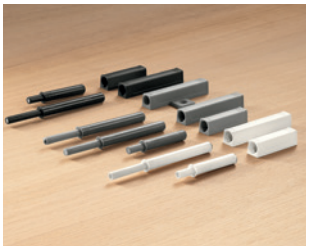

341755	955.1008D	destička TIP-ON ke vtlačení	nikl
225140	955.1008S	destička TIP-ON k přivrtání	nikl
348000	955.1008	destička TIP-ON k nalepení	ocel

341755

225140

348000

- pístky TIP-ON pro bezúchytková čela se otevírají po lehkém zatlačení
- používají se v kombinaci s bezpružinovými závěsy Blum
- pístky jsou určeny také k TIP-ON verzím AVENTOS
- barevně sladěné adaptéry slouží ke snadné a rychlé montáži na bok korpusu
- dvě délky pístků, ke kterým jsou určeny vhodné adaptéry
- díky seřízení (+4/-1 mm), které je integrováno do pístku, lze otáčením vyhazovače srovnat s ostatními čely

podložky CLIP top a CLIP

CLIP top podložky

Základní podložky

kód	kód Blum	pohyb	montáž misky
12306	173L6100	křížová	vrut
12318	173L8100	křížová	eurovrut
12302	174E6100.01	křížová	EXPANDO
203387	175H3100	přímá	vrut
211476	177H3100E	přímá	EXPANDO
12340	173H7100	křížová s excentrem	vrut
12325	175H7100	křížová s excentrem	vrut
12312	174H7100E	křížová s excentrem	EXPANDO
12316	174H7100I	křížová s excentrem	INSERTA

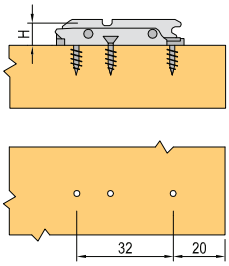

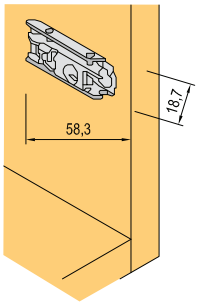

Podložky zvýšené o 3 mm

12304	173L6130	křížová	vrut
12305	173L8130	křížová	eurovrut
12303	174E6130.01	křížová	EXPANDO
226677	175H3130	přímá	vrut
12341	173H7130	křížová s excentrem	vrut
12307	175H7130	křížová s excentrem	vrut
288360	177H3130E	přímá s excentrem	EXPANDO

Podložky zvýšené, křížové s excentrem

12319	175H9160	o 6 mm	eurovrut
12332	175H7190	o 9 mm	vrut
12335	175H9190	o 9 mm	eurovrut
12311	175H7190.22	o 18 mm	vrut
12336	175H9190.22	o 18 mm	eurovrut

203387

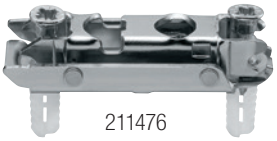
211476

12312

PŘÍSLUŠENSTVÍ

kód	kód Blum	popis
12170	171A5010	+5°, výška 0,8 mm
12171	171A5040	+5°, výška 3 mm
12172	171A5070	+5°, výška 6 mm
12173	171A5500	-5°, výška 6 mm
347999	70T4532T	hmoždinka, EXPANDO T

- EXPANDO T hmoždinka je bez šroubku
  - 92598T – M4 × 8
  - 362259 – M4 × 12

12170

12171

12172

12173

347999

CLIP top - úhlové

Úhlové závěsy

kód	kód Blum	úhlový závěs / úhel otevření	pohyb	montáž misky
118164	79B9458	+45°/95°	s BLUMOTION	vrut
118163	79B3558	+45°/110°	s BLUMOTION	vrut
118154	79B9658	+45°/95°	s BLUMOTION	vrut
12130	79A9658.T	+45°/95°	s pružinou	vrut
13071	79A9698BT	+45°/95°	s pružinou	INSERTA
12121	79T5550	+45°/110°	s pružinou	vrut
12078	79T558E	+45°/110°	s pružinou	EXPANDO
12128	79T5590B	+45°/110°	s pružinou	INSERTA
12124	79A9458.T	+45°/95°	s pružinou	vrut
12125	79A9498BT	+45°/95°	s pružinou	INSERTA
12161	79A4108.T	+45°/94°	s pružinou	sklo
12166	79A0558.T	+45°/94°	s pružinou	vrut
177464	78A9658.T	+45°/95°	bez pružiny	vrut
119482	79B9456	+30°/95°	s BLUMOTION	vrut
119481	79B9556	+30°/95°	s BLUMOTION	vrut
12123	79A9456.T	+30°/95°	s pružinou	vrut
12127	79A9556.T1	+20°/95°	s pružinou	vrut
119483	79B9555	+20°/110°	s BLUMOTION	vrut
12126	79A9555.T	+20°/95°	s pružinou	vrut
12160	79A4105.T	+20°/94°	s pružinou	sklo
12072	79A0555.T	+20°/94°	s pružinou	vrut
119484	79B9454	+15°/95°	s BLUMOTION	vrut
12122	79A9454.T	+15°/95°	s pružinou	vrut
119485	79B3453	-15°/110°	s BLUMOTION	vrut
12142	79A5453.T	-15°/110°	s pružinou	vrut
119486	79B3451	-30°/110°	s BLUMOTION	vrut
12141	79A5451	-30°/110°	s pružinou	vrut
119487	79B3450	-45°/110°	s BLUMOTION	vrut
12140	79A5450.T	-45°/110°	s pružinou	vrut

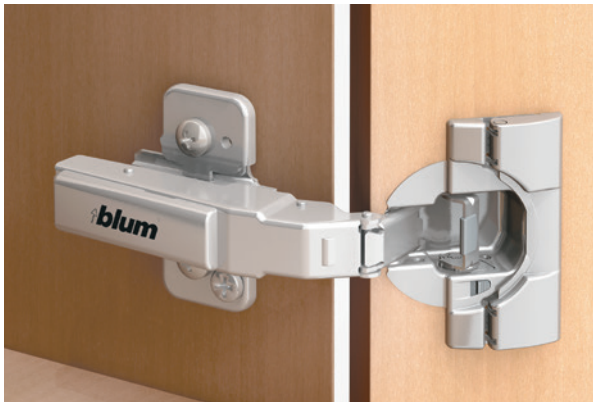

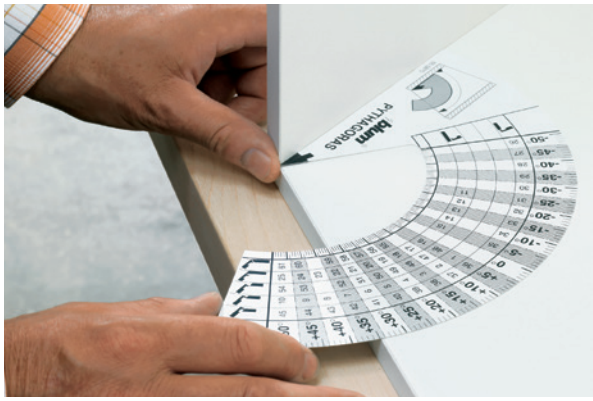

tabulka úhlových variant

TABULKA ÚHLOVÝCH VARIANT

	CLIP TOP CRISTALLO	CLIP TOP MINI	CLIP TOP SKLENĚNÁ DVÍŘKA	CLIP top CLIP top	BLUMOTION
−50					N° 26 A 119487 B 12140 C 12340 D 12173
−45				A . . . . CLIP top BLUMOTION	N° 27 A 119487 B 12140 C 12341
−40				B . . . . CLIP top	N° 28 A 119487 B 12140 C 12340 D 12171
−35					N° 29 A 119486 B 12141 C 12340 D 12173
−30					N° 30 A 119486 B 12141 C 12341
-25				N° 11 A 119486 B 12141 C 12332 D 12172	N° 31 A 119486 B 12141 C 12340 D 12171
−20				N° 12 A 119485 B 12142 C 12319 D 12173	N° 32 A 119485 B 12142 C 12340 D 12173
−15				N° 13 A 119485 B 12142 C 12311	N° 33 A 119485 B 12142 C 12340
−10				N° 14 A 119485 B 121412 C 12332 D 12172	N° 34 A 119485 B 12142 C 12340 D 12170
-5	N° 106/37 B1 12101 B2 12100 C 12340 D 12173	N° 107/37 B1 12101 B2 12100 C 12340 D 12173	N° 92/48 B 12075 C 12341 D 12173	N° 15 A 118031 B 12063 C 12340 D 12173	N° 35 A 118030 B 12060 C 12340 D 12173

	N° 84 B 12075 C 12340 D 12173	N° 77/37 B 12076 C 12340 D 12173	N° 69/48 B 12081 C 12340 D 12173
			N° 62/37 B 12080 C 12340 D 12173

CLIP TOP BLUMOTION 970A1002 – K ZAVRTÁNÍ U CRISTALLO U MINI-ZÁVĚSU A PRO SKLENĚNÁ DVÍŘKA

Vzdálenost vyvrtaných otvorů v případě aplikace úhlových minizávěsů

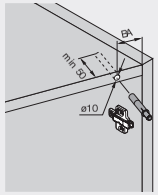

Aplikace úhlového závěsu

N° XX/XX

Vzdálenost otvorů (BA) v mm

Vrtání BLUMOTION 970A se provádí na straně závěsu a zaručuje perfektní pohyb i v případě aplikace úhlových minizávěsů.BLUMOTION 970A byste měli navrtat nejdříve na straně horní desky (půdy) korpusu.

Správnou pozici předem definuje vzdálenost otvorů (BA). Není-li účinek BLUMOTION dostatečný, doporučujeme montáž přídavného BLUMOTION 970A na straně dna.

Program úhlových závěsů

A

B

B1

B2

C

D

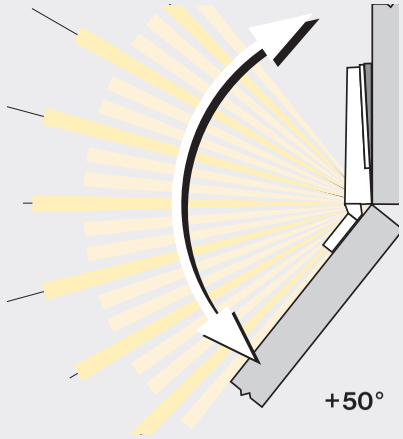

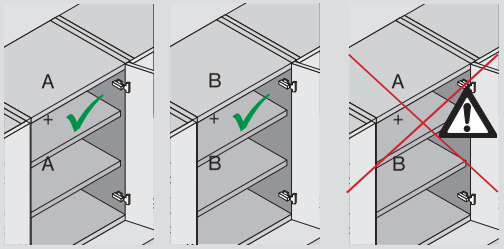

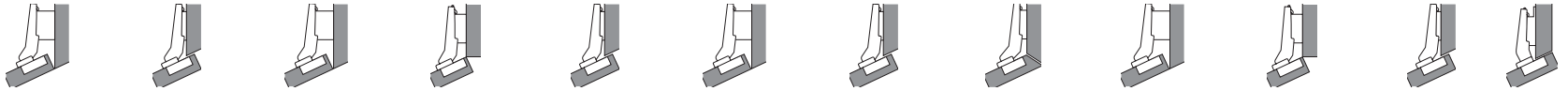

ZÁVĚSY A VÝKLOPY

tabulka úhlových variant

| | | |

tlumiče k zavrtání, naklapnutí

Tlumiče k zavírání

BLUMOTION k zavrtání

kód	kód Blum	popis	barva
12398	970A1002	k závěsům	tmavě šedý
12393	970.1002	k úchytce	šedý

12398

Adaptéry

12394	970.1201	přímý, vrut	šedý
12395	970.1501	křížový, vrut	šedý
12390	970.15E1	křížový, Expando	šedý
12396	970.2501	křížový, dvojitý, vrut	šedý

12394

12395

12396

BLUMOTION na naklapnutí

kód	kód Blum	popis
12384	973A6000	pro závěs se 170° úhlem otevření [1]
12381	973A7360	pro závěsy s úhlem naložení 30° [2]
12382	973A7480	pro závěsy s úhlem naložení 45°, typ I [3]
120397	973A7680	pro závěsy s úhlem naložení 45°, typ II [4]

[1] tlumič pro závěsy 13041, 179411 a 12044
[2] tlumič pro závěs 12127
[3] tlumič pro závěsy 12130 a 13071
[4] tlumič pro závěsy 12121, 12078 a 12128

12384

BLUMOTION na naklapnutí

kód	kód Blum	popis
12391	973A0500.01	pro naložené závěsy [1]
12385	973A0600	pro polonaložené závěsy [2]
12386	973A0700	pro vložené závěsy [3]

[1] tlumič pro závěsy 12002, 12050 a 12004
[2] tlumič pro závěsy 12005, 12051 a 12006
[3] tlumič pro závěsy 12008, 12007 a 12010

12391

12385

12386

BLUMOTION s adaptérem

kód	kód Blum	popis	materiál
12392	971A0500	mezi závěsy	nikl

12392

MODUL, podložky

Naložený

kód	kód Blum	popis	montáž misky
12180	91M2550	s pružinou, 100°	vrut
12183	91M258E.E0	s pružinou, 100° - včetně podložky	EXPANDO
12181	91M2580	s pružinou, 100°	zalisování
12230	91A6550	s pružinou, 170°	vrut

Polonaložený

12185	91M2650	s pružinou, 100°	vrut
12184	91M268E	s pružinou, 100°	EXPANDO

Vložený

12188	91M2750	s pružinou, 100°	vrut
12191	91M278E.E0	s pružinou, 100° - včetně podložky	EXPANDO

Úhlový +45°

12266	99M1550	s pružinou, 107°	vrut

PŘÍSLUŠENSTVÍ

kód	kód Blum	popis
12271	90M2503	krytka ramínka
12272	90M2603	krytka ramínka pro polonaložený a vložený
12273	80.6507	krytka ramínka pro 170°

Podložka základní

kód	kód Blum	popis	montáž misky
12364	193L6100	křížová	vrut
12362	193L8100	křížová	eurovrut
12352	194E6100.ED	křížová	EXPANDO

Podložka zvýšená o 9 mm

12360	195H7190	křížová s excentrem	vrut

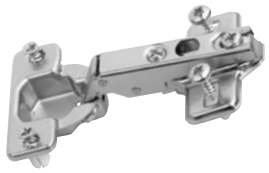

Naložený závěs

Tabulka přesahu naložení, při určené vzdálenosti vrtání od kraje **K** a výšce podložky **H**.

	K=3	K=4	K=5	K=6
H=0	14	15	16	17
H=3	11	12	13	14
H=6	8	9	10	11
H=9	5	6	7	8

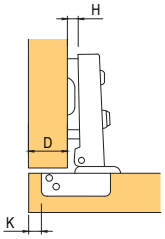

Polonaložený závěs

Tabulka přesahu naložení, při určené vzdálenosti vrtání od kraje **K** a výšce podložky **H**.

	K=3	K=4	K=5	K=6
H=0	4,5	5,5	6,5	7,5
H=3	1,5	2,5	3,5	4,5
H=6	-1,5	-0,5	0,5	1,5
H=9	-4,5	-3,5	-2,5	-1,5

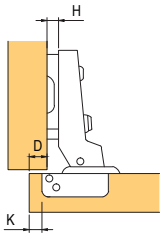

Vložený závěs

Tabulka výpočtu požadované mezery, při určené vzdálenosti vrtání od kraje **K** a výšce podložky **H.**

	K=3	K=4	K=5	K=6
H=0	-4	-3	-2	-1

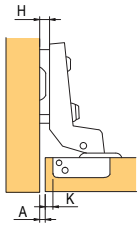

12364

12352

12362

MODUL- závěs pro vestavěné lednice

Závěs pro vestavěné lednice 95°

kód	kód Blum	popis	montáž
228146	91K9550	s pružinou, včetně podložky	vrut
355903	91K958E	s pružinou, včetně podložky	EXPANDO

- přístup ke 3dimensionálnímu nastavení i při namontované (usazené) lednici
- montáž dvířek možná i při namontované (usazené) lednici
- malá výška pro vestavbu (nízký profil) závěsu, takže lednička může být zasunuta s namontovanými dvířky
- otočný bod pro silná dvířka s malou minimální mezerou

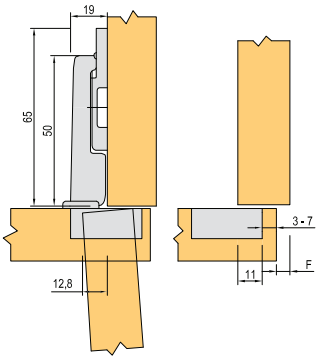

síla čela

odstup vrtání misky

	16	18	19	20	22	24	26	28	29	30	31	32
3	0,2	0,2	0,3	0,4	0,5	0,8	1,3	2,5	3,5	4,4	5,3	6,1
4	0,2	0,2	0,3	0,4	0,5	0,8	1,3	1,9	2,9	3,8	4,7	5,5
5	0,2	0,2	0,3	0,4	0,5	0,8	1,2	1,7	2,4	3,2	4,0	4,9
6	0,2	0,2	0,3	0,4	0,5	0,8	1,2	1,7	2,2	2,8	3,5	4,3
7	0,2	0,2	0,3	0,4	0,5	0,8	1,2	1,6	2,0	2,4	3,0	3,8

bezúchytkové otevírání lednice, mrazničky či myčky viz str. 2.61

Závěsné kování

kód	kód Blum	popis
13746	48N0510.02S	pravé, bílé
13747	48N0510.03S	levé, bílé
13740	48N0510.02S	pravé, hnědé
13741	48N0510.03S	levé, hnědé

- závěsné kování pro montáž našroubováním
- plastové pouzdro se závěsným ramínkem z oceli, pozinkované
- barva: bílá, hnědá
- nastavitelnost ve třech směrech
- nosnost 130 kg na každý pár ve smyslu normy DIN EN 15939
- seřízení: dolů 7 mm, nahoru 11 mm, dozadu 3,5 mm, dopředu 12,5 mm

Plánování

Potřebný prostor

Upevňovací pozice

V bloku korpusu a ve výřezu v zadní stěně

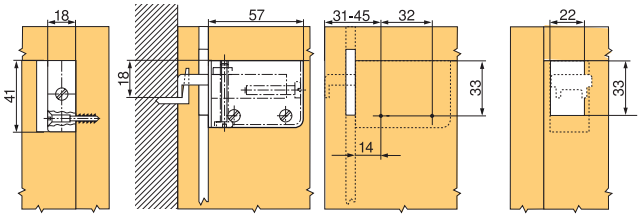

Spojovací kování

kód	kód Blum	popis
13716	42.0700.01	bílé
13715	42.0700.01	hnědé

- spojovací kování na korpus se spojovacím šroubem
- plastové pouzdro s předmontovaným excentrem ze zinku
- spojovací šroub ze zinku, litého pod tlakem

Dno

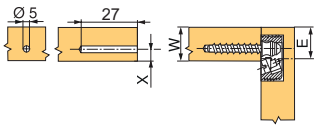

Bok korpusu

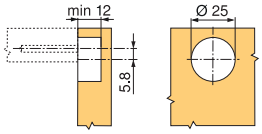

c - w - x + 0 mm

x max. - 9,5 mm

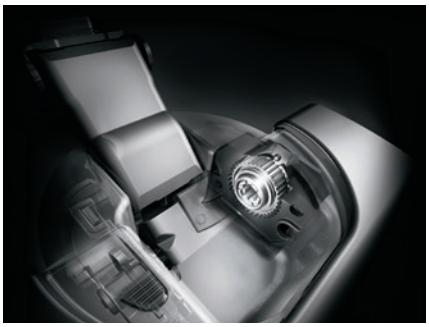

montážní pomůcky

ECODRILL

kód	kód Blum	popis
14120	M31.1000	snadné vrtání otvorů misek závěsů

- jednoduchý ruční přípravek pro přesné vrtání otvorů pro závěsy Blum
- pohon přes ruční elektrickou vrtačku
- variabilní vzdálenost pro zavrtání misky od hrany 2 až 8 mm
- zpracování s pomocí rysky
- materiál: hliníkový tlakový odlitek

Šablona pro tlumič a TIP-ON

kód	kód Blum	popis
12378	65.5010	přesné vrtání do hrany korpusu

- šablona pro vyvrtání montážních pozic na straně čela pro BLUMOTION pro dvířka na straně úchytky (970.1002) a na straně závěsu (970A1002), a rovněž pro TIP-ON pro dvířka (955 × 1004)
- zpracování s pomocí rysky
- materiál: plast /ocel

Šablona úhlová

kód	kód Blum	popis
13815	65.5810.01	pomůcka pro určení úhlu

- šablona pro zjištění úhlu otevření korpusu
- stanovení vhodného řešení závěsu
- materiál: plast

Zpracování systémů závěsů:

- přiložte šablonu k úhlovému korpusu
- zjistěte úhel otevření korpusu a aplikaci úhlového závěsu
- úhel otevření korpusu nebo využití úhlového závěsu Vás dovedou ke vhodnému řešení

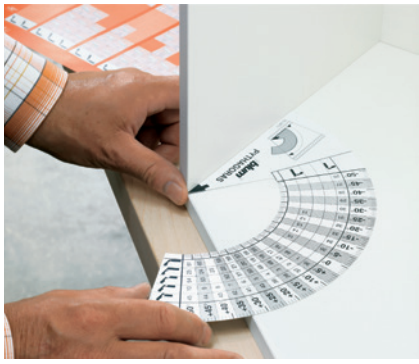

Tyčová šablona

kód	kód Blum	popis
65153	65.1000.01	rychlé označení či vrtání otvorů pro výsuvy

- šablona pro předvrtání montážních podložek, pro korpusové lišty, zdvihač, montážní podložky a adaptéry
- šablonu můžete použít na smontovaném nebo nesmontovaném korpusu
- nastavení výšky a hloubky s pomocí stupnice
- vhodná pro konstrukční situace naložené nebo vložené

Samostatná šablona

kód	kód Blum	popis
65151	65.1051	přesné označení pozice výsuvu

- šablona pro předvrtání montážních podložek, pro korpusové lišty, zdvihač, montážní podložky a adaptéry
- šablonu můžete použít na smontovaném nebo nesmontovaném korpusu
- nastavení hloubky s pomocí stupnice

Univerzální šablona

kód	kód Blum	popis
13844	ZML.0040.01	přesné označení pozice čelního kování

- šablona pro označení nebo předvrtání montážních pozic pro čelní kování, včetně relingu, zadní stěny zásuvky a dna zásuvky
- rovněž pro čelní kování AVENTOS

Boxfix

kód	kód Blum	popis
220482	ZMM.0350	pro montáž TANDEMBOX
250998	ZMM.0700.20	pro montáž LEGRABOX

Minifix

kód	kód Blum	popis
13870	65.3300	označení pozice výsuvu

- šablona pro přímé našroubování a pravoúhlou montáž korpusových lišt
- zpracování s pomocí rysky
- materiál: plast

Středící vrták

kód	kód Blum	popis
12389	M01.ZZ03.01	přesné označení otvoru pro vrut

- ø 2.7 mm, délka vrtáku 70 mm
- pro předvrtání otvorů ø 3.5 mm
- hloubka vyvrtání otvoru až 8 mm
- materiál: ocel, tvrzená

Montážní stroje

MINIPRESS P

kód	kód Blum	popis
14081	M53.1050	vrtací a lisovací stroj, vyvrtání otvoru vertikálně

- vertikální vrtání a zalisování kování
- nastavení rozměrů vrtání s pomocí soustruhového vřetena
- pneumatický posuv

MINIPRESS P je specialista na vyvrtávání otvorů pro závěsy. Jedno nastavení stačí pro to, aby stroj prováděl rutinní práce suverénně a precizně. Díky pneumatickému posuvu při vrtání a lisování, a rovněž nastavení schématu vyvrtávaných otvorů s pomocí soustruhového vřetena, je práce s MINIPRESS P bezpečná a precizní.

MINIPRESS M

kód	kód Blum	popis
12019	M52.1050	vrtací a lisovací stroj, vyvrtání otvoru vertikálně

- včetně otočné vrtací hlavy (počet vřeten 5)
- se systémem dorazů, včetně základního pravítka (600 mm) a nářadí
- jiné napájecí/připojovací napětí na vyžádání
- pravítka, vrtací hlavy a ostatní příslušenství nejsou součástí balení základního přístroje

MINIPRESS M robustní pomocník pro flexibilní využití na stavbě nebo v dílně. MINIPRESS M nepotřebuje ani stlačený vzduch, ani třífázový – motorový – proud; stačí mu totiž pohon na běžné síťové napětí. Stroj je obzvlášť vhodný pro zpracování systémů závěsů. Zpracování našich výrobků s MINIPRESS M je přesnější a racionálnější než se stolní vrtačkou.

Přehled typů závěsů

Strong klipové	základní	str.	1.39 –1.40
	úhlové varianty	str.	1.40 –1.41
	podložky a krytky	str.	1.42
Strong plus klipové	základní	str.	1.44 –1.45
	varianty 165°	str.	1.46
	úhlové varianty	str.	1.47
	podložky a krytky	str.	1.48
Strong slide on	základní	str.	1.49
	podložky a krytky	str.	1.50
Strong pro skleněná dvířka klipové	základní	str.	1.51
Strong mini závěsy clip-on	základní	str.	1.52

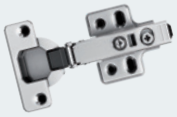

závěsy Strong

Bezúchytkové otevírání K-push Italiana Ferramenta	sady s adaptérem	str.	1.53
	sady k zavrtání	str.	1.54
Ostatní mechanismy pro bezúchytkové otvírání	Strong	str.	1.55
	ostatní	str.	1.54
Skryté závěsy s tlumením	skrytý závěs	str.	1.56
Ostatní závěsy	Kimana pro spodní výklop	str.	1.57 – 1.58
	závěsy pro skleněná dvířka	str.	1.59
	na rozkládací stoly	str.	1.60
	KZ 40, 60, 80 a ostatní závěsy	str.	1.61 – 1.62
Ostatní závěsy	pro vestavnou myčku	str.	1.63

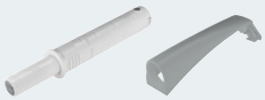

Strong clip-on

Závěsy s integrovaným tlumením a excentrem

- vysoká kvalita s dlouhou životností
- vyšší hmotnost a masivní zpracování závěsu
- kvalita ověřena dlouhodobým prodejem (v naší nabídce déle než 10 let)
- konstrukční provedení TWO-WAY prodlužuje životnost spojů i samotného závěsu

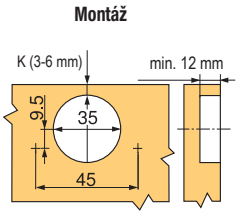

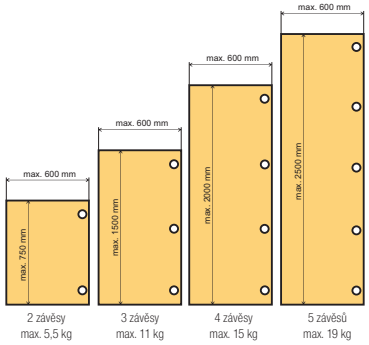

Naložený klipový na vrut

kód	popis
92580T	s tlumením
198818	bez tlumení [1]

[1] vhodné k použití spolu se závěsem 92580T (pro malá dvířka)

- úhel otevření 110°

doporučené podložky H0: vrut s excentrem 92594T, vrut 92590T, s eurovruty 92591T, ostatní podložky na str. 1.42

D		K			
		3	4	5	6
H	0	14	15	16	17
	2	12	13	14	15
	4	10	11	12	13

možné seřízení D je ±3 mm

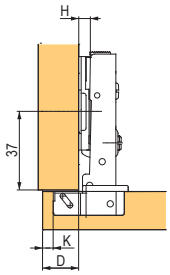

Sada - naložený klipový s tlumením

kód	popis
127781	s předmontovanou podložkou H0, s krytkou misky a ramínka

- jednotlivé sady balené samostatně v sáčku

N Sada - naložený klipový s tlumením (vyrobeno z nerezové oceli)

kód	popis
405459	s podložkou H0 s exc., krytkami misky a ramínka, 4 ks vrutů

- jednotlivé sady balené samostatně v sáčku

Polonaložený klipový na vrut

kód	popis
92581T	s integrovaným tlumením
198819	bez tlumení [1]

[1] vhodné k použití spolu se závěsem 92581T (pro malá dvířka)

- úhel otevření 110°

doporučené podložky H0: vrut s excentrem 92594T, vrut 92590T, s eurovruty 92591T, ostatní podložky na str. 1.42

D		K			
		3	4	5	6
H	0	4	5	6	7
	2	2	3	4	5
	4	0	1	2	3

možné seřízení D je ±3 mm

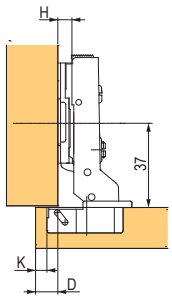

Vložený klipový na vrut

kód	popis
92582T	s integrovaným tlumením
198820	bez tlumení [1]

[1] vhodné k použití spolu se závěsem 92582T (pro malá dvířka)

- úhel otevření 110°

doporučené podložky H2: vrut 92592T, s eurovruty 92593T, ostatní podložky na str. 1.42

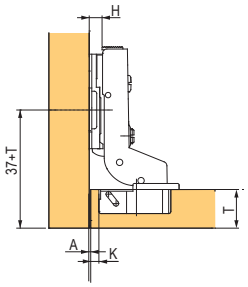

A		K			
		3	4	5	6
H	0	4	3	2	1
	2	6	5	4	3
	4	8	7	6	5

možné seřízení A je ±3 mm

Naložený 155° klipový na vrut, s nulovým přesahem

kód	popis
354224	s integrovaným tlumením

- při úhlu otevření 90° dveře nezasahují do vnitřního prostoru korpusu (nepřekážejí tak vysunutí vnitřních zásuvek)

doporučené podložky H0: vrut s excentrem 92594T, vrut 92590T, s eurovruty 92591T, ostatní podložky na str. 1.42

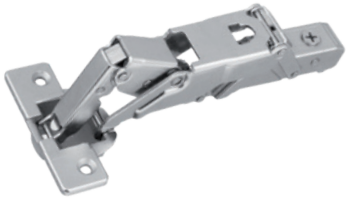

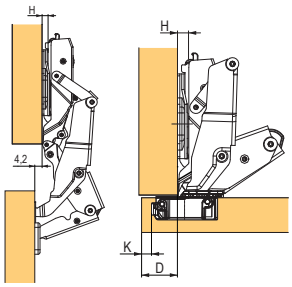

D		K			
		3	4	5	6
H	0	12	13	14	15
	2	10	11	12	13
	4	8	9	10	11

možné seřízení D je ±5 mm

Naložený 165° klipový na vrut

kód	popis
205543	s integrovaným tlumením

doporučené podložky H0: vrut s excentrem 92594T, vrut 92590T, s eurovruty 92591T, ostatní podložky na str. 1.42

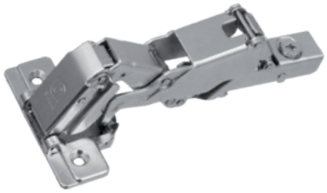

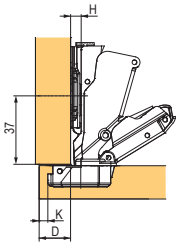

D		K			
		3	4	5	6
H	0	14	15	16	17
	2	12	13	14	15
	4	10	11	12	13

možné seřízení D je ±3 mm

Vložený 165° klipový na vrut

kód	popis
191109	s integrovaným tlumením

doporučené podložky H2: vrut 92592T, s eurovruty 92593T, ostatní podložky na str. 1.42

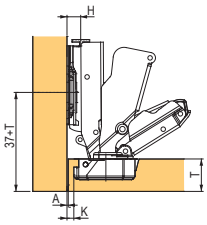

A		K			
		3	4	5	6
H	2	3	2	1	0
	4	5	4	3	2

možné seřízení A ±2 mm

Strong clip-on

Úhlový 30° klipový na vrut

kód	popis
92585T	s integrovaným tlumením

- doporučené podložky H0: vrut s excentrem 92594T, vrut 92590T,s eurovruty 92591T

ostatní podložky na str. 1.42

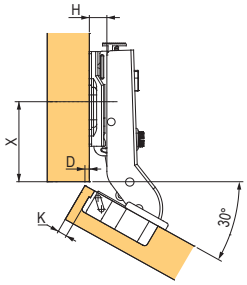

X/D		K		
		3	4	5
H	0	37/0	36/1	35/2
	2	37/-2	36/-1	35/0
	4	37/-4	36/-3	35/-2

možné seřízení D je ±3 mm

Úhlový 45° klipový na vrut

kód	popis
92583T	s integrovaným tlumením

- doporučené podložky H0: vrut s excentrem 92594T, vrut92590T, s eurovruty 92591T

ostatní podložky na str. 1.42

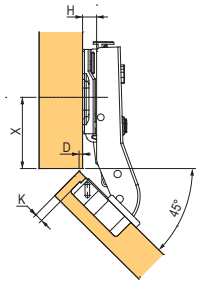

X/D		K		
		3	4	5
H	0	37/0	36/1	35/2
	2	37/-2	36/-1	35/0
	4	37/-4	36/-3	35/-2

možné seřízení D je ±3 mm

Příložný 90° klipový na vrut

kód	popis
191110	s integrovaným tlumením

- doporučené podložky H0: vrut s excentrem 92594T, vrut92590T, s eurovruty 92591T

ostatní podložky na str. 1.42

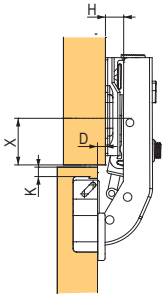

X/D		K	
		3	4
H	0	20/0	19/0
	2	20/-2	19/-2
	4	20/-4	19/-4

možné seřízení D je ±3 mm

Naložený klipový pro alu rámeček

kód	popis
92584T	s integrovaným tlumením

- doporučené podložky H0: vrut s excentrem 92594T, vrut 92590T, s eurovruty 92591T
- úhel otevření 110°

ostatní podložky na str. 1.42

D		K			
		3	4	5	6
H	0	14	15	16	17
	2	12	13	14	15
	4	10	11	12	13

možné seřízení D je ±3 mm

Strong clip-on podložky a příslušenství

Podložky H0 klipové

kód	popis
92594T	s excentrem, na vrut
92590T	na vrut
92591T	s eurovruty

Podložky H2 klipové

kód	popis
397954	s excentrem, na vrut
92592T	na vrut
92593T	s eurovruty

Podložky H4 klipové

kód	popis
206011	na vrut
206012	s eurovruty

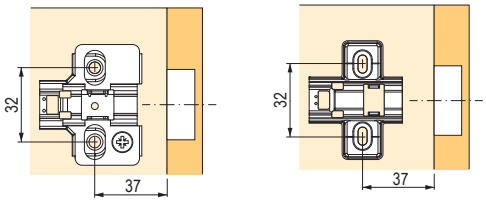

Krytky

kód	popis
92596T	krytka misky závěsu
92597T	krytka ramínka naloženého závěsu

pouze k závěsům ze str. 1.39 až 1.41

Možnost potisku libovolným logem.

STRONG

Závěsy Strong plus

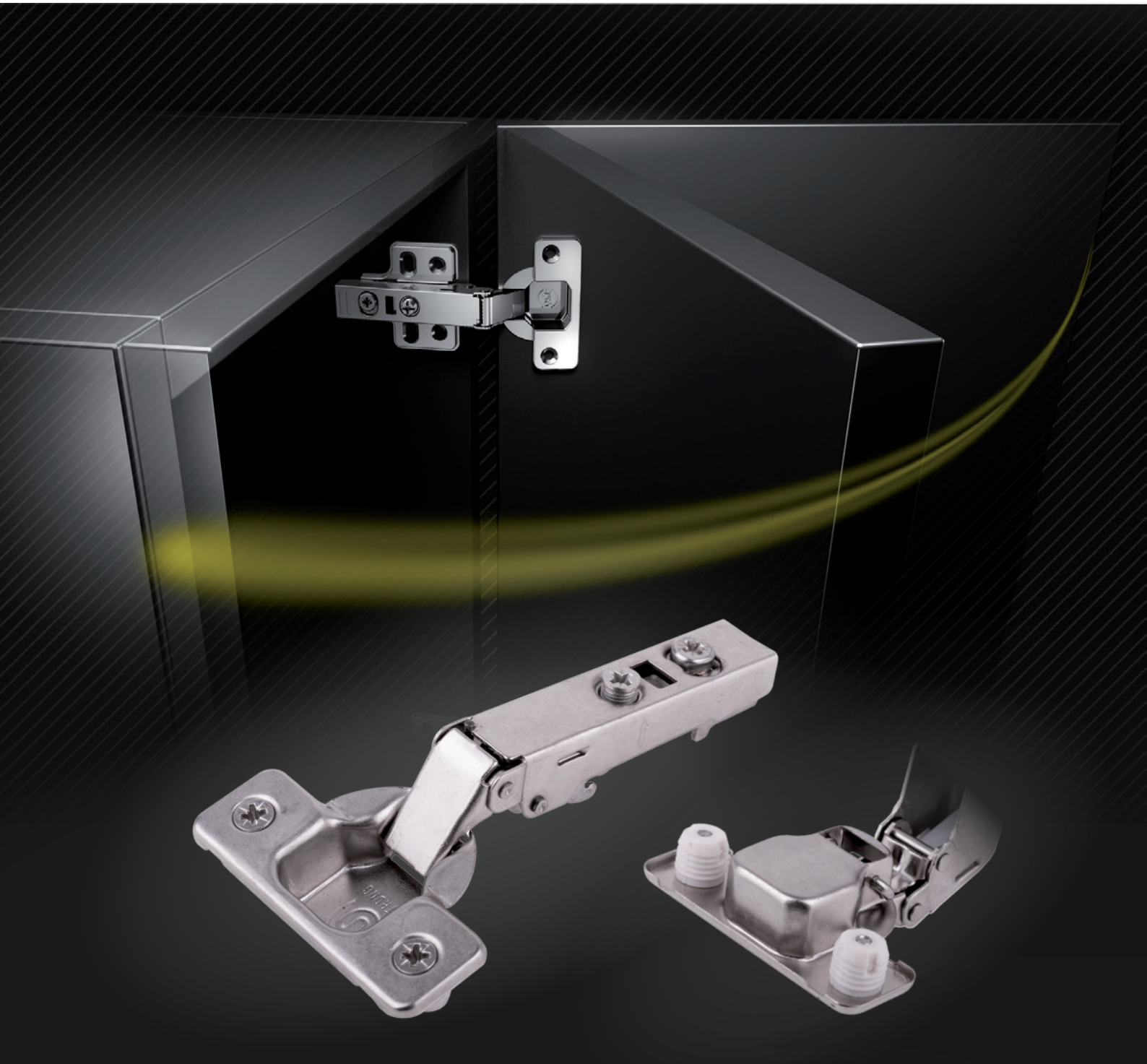

ČAPNEŠ/NARAZÍŠ/NEURVEŠ

Strong plus s hmoždinkou

Strong plus clip-on

Strong plus komplexní řada závěsů

- patentovaný typ tlumení
- vysoká kvalita a dlouhá životnost
- zcela inovovaný design
- kombinovatelná verze závěsu s tlumením a bez tlumení
- široká nabídka řešení

Naložený klipový

	kód	popis
	350827	s tlumením a excentrem, na vrut
	350834	bez tlumení, s excentrem, na vrut
N	387304	s tlumením a excentrem, s hmoždinkami o pr. 10 mm
	350837	bez pružiny s excentrem (pro bezúchytkové otevírání)[1], na vrut
N	387311	s excentrem, s hmoždinkami o pr. 10 mm
	350840	bez tlumení, bez excentru, na vrut

[1] mechanizmy pro bezúchytkové otevírání najdete na str. 1.53 – 1.55

- úhel otevření 110°
- doporučené podložky H0: vrut s excentrem 315856, vrut 92596, s eurovruty 92597

ostatní podložky na str. 1.48

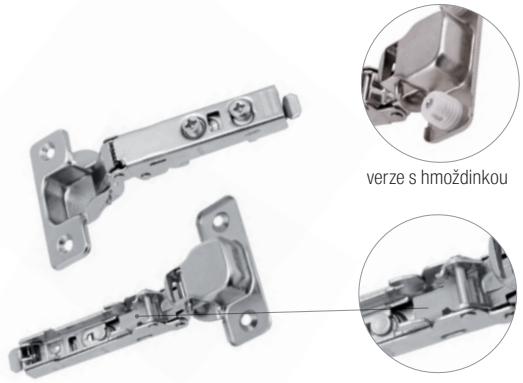

D		K			
		3	4	5	6
H	0	13	14	15	16
	2	11	12	13	14
	4	9	10	11	12

možné seřízení D ±4 mm

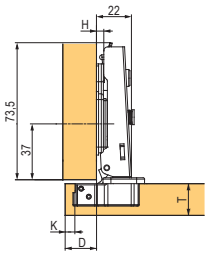

Sady - naložený klipový na vrut s tlumením a excentrem

kód	popis
350830	s podložkou H0 na vrut
350831	s podložkou H0 s eurovruty
350832	s podložkou H0 s exc., s krytkami misky a ramínka [1]

- všechny sady jsou vždy s **předmontovanou podložkou na závěs**

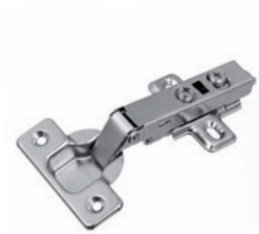
350830

350831

[1] **sada obsahuje:**

- 2 ks závěsů s předmontovanými podložkami
- 2 ks krytek misky
- 2 ks krytek ramínka
- 8 ks vrutů

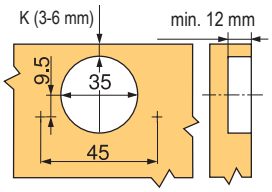

Strong plus clip-on

Polonaložený klipový

	kód	popis
	350828	s tlumením a excentrem, na vrut
N	387307	s tlumením a excentrem, s hmoždinkami o pr. 10 mm
	350835	bez tlumení, s excentrem, na vrut
	350838	bez pružiny, s excentrem (pro bezúchytkové otevírání)[1], na vrut
N	387312	s excentrem, s hmoždinkami o pr. 10 mm
	350841	bez tlumení, bez excentru, na vrut

- doporučené podložky H0: vrut s excentrem 315856, vrut 92596, s eurovruty 92597
- úhel otevření 110°

ostatní podložky na str. 1.48

[1]mechanizmy pro bezúchytkové otevírání najdete na str. 1.53 – 1.55

verze s hmoždinkou

D		K			
		3	4	5	6
H	0	4	5	6	7
	2	2	3	4	5
	4	0	1	2	3

- možné seřízení D ±4 mm

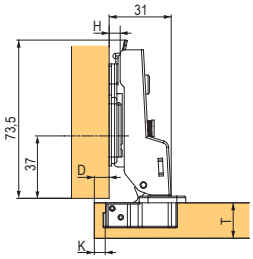

Vložený klipový

	kód	popis
	350829	s tlumením a excentrem, na vrut
N	387310	s tlumením a excentrem, s hmoždinkami o pr. 10 mm
	350836	bez tlumení, s excentrem, na vrut
	350839	bez pružiny, s excentrem (pro bezúchytkové otevírání)[1], na vrut
N	387313	s excentrem, s hmoždinkami o pr. 10 mm
	350842	bez tlumení, bez excentru, na vrut

- doporučené podložky H2: vrut s excentrem 350868, vrut 92598, s eurovruty 92599
- úhel otevření 110°

ostatní podložky na str. 1.48

[1]mechanizmy pro bezúchytkové otevírání najdete na str. 1.53 – 1.55

verze s hmoždinkou

A		K			
		3	4	5	6
H	0	5	4	3	2
	2	7	6	5	4
	4	9	8	7	6

- možné seřízení A je ±4 mm

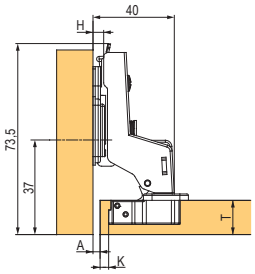

Naložený klipový pro alu rámeček, s excentrem

kód	popis
350863	s tlumením
350864	bez pružiny

- doporučené podložky H0: vrut s excentrem 315856, vrut 92596, s eurovruty 92597

ostatní podložky na str. 1.48

D		P			
		19	20	21	22
H	0	13	14	15	16
	2	11	12	13	14
	4	9	10	11	12

- možné seřízení D je ±4 mm

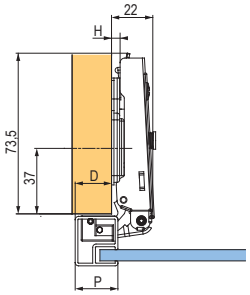

Naložený 155° klipový na vrut, s nulovým přesahem, s excentrem

kód	popis
350849	s tlumením
350852	bez tlumení
350853	bez pružiny (pro bezúchytkové otevírání)[1]

- doporučené podložky H0: vrut s excentrem 315856, vrut 92596, s eurovruty 92597
- ostatní podložky na str. 1.48
- [1] mechanizmy pro bezúchytkové otevírání najdete na str. 1.53 – 1.55

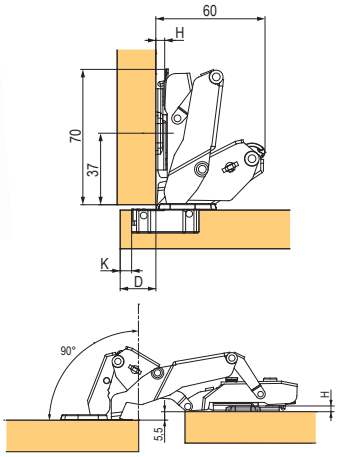

D		K			
		3	4	5	6
H	0	13	14	15	16
	2	11	12	13	14
	4	9	10	11	12

- možné seřízení D je ±4 mm

Polonaložený 155° klipový na vrut, s excentrem

kód	popis
350850	s tlumením
350983	bez pružiny (pro bezúchytkové otevírání)[1]

- doporučené podložky H0: vrut s excentrem 315856, vrut 92596, s eurovruty 92597
- ostatní podložky na str. 1.48
- [1] mechanizmy pro bezúchytkové otevírání najdete na str. 1.53 – 1.55

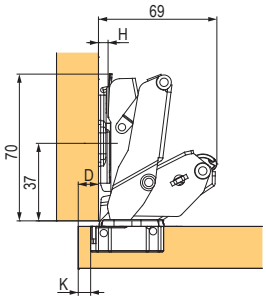

D		K			
		3	4	5	6
H	0	4	5	6	7
	2	2	3	4	5
	4	0	1	2	3

- možné seřízení D je ±4 mm

Vložený 155° klipový na vrut, s excentrem

kód	popis
350851	s tlumením
350984	bez pružiny (pro bezúchytkové otevírání)[1]

- doporučené podložky H2: vrut s excentrem 350868, vrut 92598, s eurovruty 92599
- ostatní podložky na str. 1.48
- [1] mechanizmy pro bezúchytkové otevírání najdete na str. 1.55 – 1.56

A		K			
		3	4	5	6
H	0	5	4	3	2
	2	7	6	5	4
	4	9	8	7	6

- možné seřízení A je ±4 mm

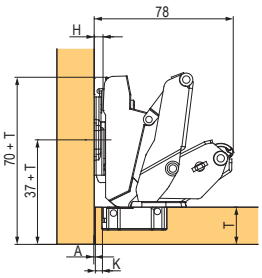

Strong plus clip-on

Úhlový 30° klipový na vrut, s excentrem

kód	popis
350854	s tlumením
350855	bez tlumení
350856	bez pružiny (pro bezúchytkové otevírání)[1]

- doporučené podložky H0: vrut s excentrem 315856, vrut 92596, s eurovruty 92597

ostatní podložky na str. 1.48
[1] mechanizmy pro bezúchytkové otevírání najdete na str. 1.53 – 1.55

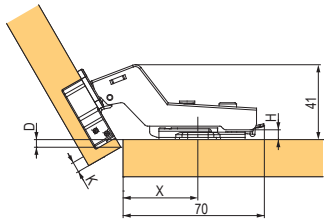

X/D		K		
		3	4	5
H	0	37/-1.5	36/-0.6	35/0.3
	2	37/-3.5	36/-2.6	35/-1.7
	4	37/-5.5	36/-4.6	35/-3.7

- možné seřízení D je ±4 mm

Úhlový 45° klipový na vrut, s excentrem

kód	popis
350857	s tlumením
350858	bez tlumení
350859	bez pružiny (pro bezúchytkové otevírání)[1]

- doporučené podložky H0: vrut s excentrem 315856, vrut 92596, s eurovruty 92597

ostatní podložky na str. 1.48
[1] mechanizmy pro bezúchytkové otevírání najdete na str. 1.55 – 1.56

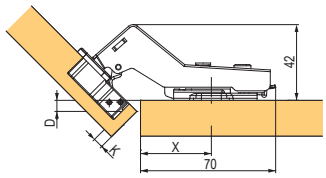

X/D		K		
		3	4	5
H	0	37/0.5	36/1.4	35/2.3
	2	37/-1.5	36/-0.6	35/0.3
	4	37/-3.5	36/-2.6	35/-1.7

- možné seřízení D je ±4 mm

Příložný 90° klipový na vrut, s excentrem

kód	popis
350860	s tlumením
350861	bez tlumení
350862	bez pružiny

- doporučené podložky H0: vrut s excentrem 315856, vrut 92596, s eurovruty 92597

ostatní podložky na str. 1.48

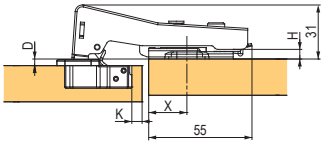

X/D		K	
		4	5
H	0	20/-1.2	19/-1.2
	2	20/-3.2	19/-3.2
	4	20/-5.2	19/-5.2

- možné seřízení D je ±4 mm

Příložný 135° zalomený klipový na vrut

kód	popis
92590	bez tlumení

- doporučené podložky H0: vrut s excentrem 315856, vrut 92596, s eurovruty 92597

ostatní podložky na str. 1.48

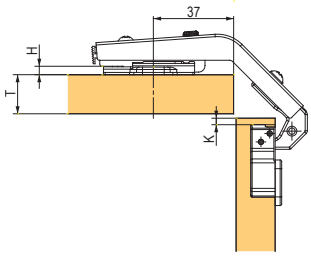

T	T ≤ 18	18 <T ≤ 22
H	2	0

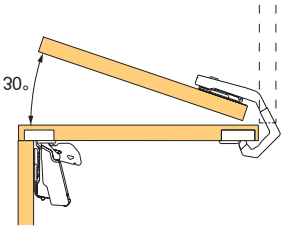

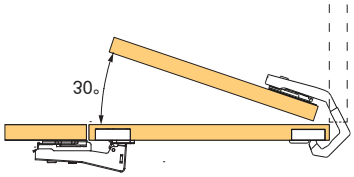

Podložky H0 klipové

kód	popis
315856	s excentrem, na vrut
92596	na vrut
361125	na vrut se čtyřmi otvory
92597	s eurovruty

Podložky H2 klipové

kód	popis
350868	s excentrem, na vrut
92598	na vrut
361126	na vrut se čtyřmi otvory
92599	s eurovruty

Podložky H4 klipové

kód	popis
350869	s excentrem, na vrut
350870	na vrut
361127	na vrut se čtyřmi otvory
350871	s eurovruty

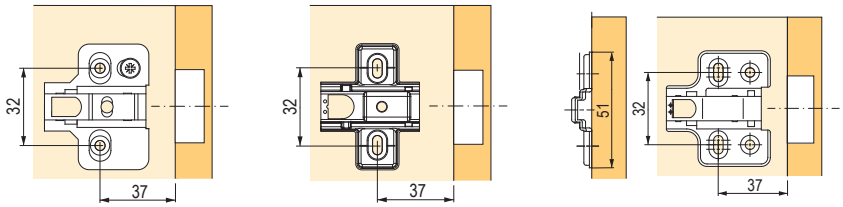

Krytky

kód	popis
350865	krytka misky závěsu
350866	krytka ramínka naloženého závěsu
350867	krytka ramínka polonaloženého a vloženého závěsu

Možnost potisku libovolným logem.

Strong slide on

Strong slide on závěsy

- vysoká kvalita a dlouhá životnost
- zcela inovovaný design
- nově dostupná verze s patentovaným typem tlumení
- kombinovatelná verze závěsu s tlumením a bez tlumení
- široká nabídka řešení

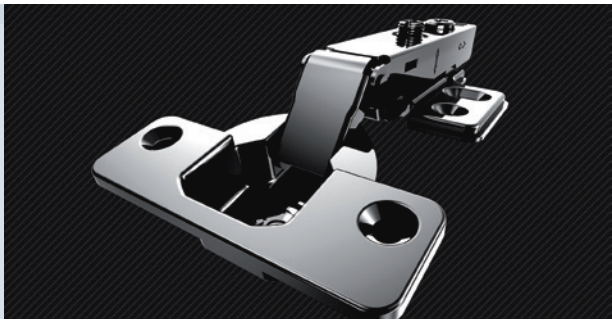

Naložený slide on

kód	popis
350844	bez tlumení
350843	s tlumením[1]
351855	bez tlumení, s předmontovanými eurovruty

[1] nové řešení tlumiče, pant lze odmontovat z podložky

- doporučené podložky H0: vrut 350872, s eurovruty 350875
- shodný design závěsu s verzí bez tlumení

ostatní podložky na str. 1.50

D		K			
		3	4	5	6
H	0	13	14	15	16
	2	11	12	13	14
	4	9	10	11	12

možné seřízení D ±4 mm

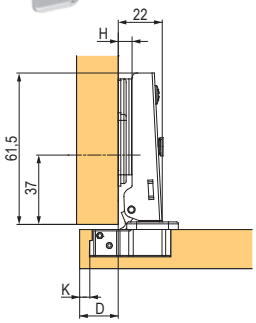

Sady - naložený slide on

kód	popis
350847	bez tlumení, H0 na vrut
350848	bez tlumení, H0 s eurovruty

- všechny sady jsou vždy s předmontovanou podložkou na závěsu

Polonaložený slide on

kód	popis
350845	bez tlumení

- doporučené podložky H0: vrut 350872, s eurovruty 350875

ostatní podložky na str. 1.50

D		K			
		3	4	5	6
H	0	4	5	6	7
	2	2	3	4	5
	4	0	1	2	3

možné seřízení D ±4 mm

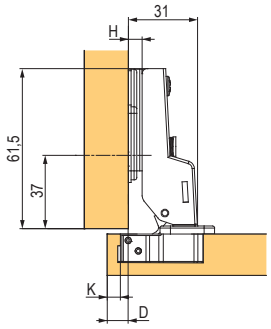

Vložený slide on

kód	popis
350846	bez tlumení

- doporučené podložky H2: vrut 350873, s eurovruty 350876

ostatní podložky na str. 1.50

A		K			
		3	4	5	6
H	0	5	4	3	2
	2	7	6	5	4
	4	9	8	7	6

možné seřízení A ±4 mm

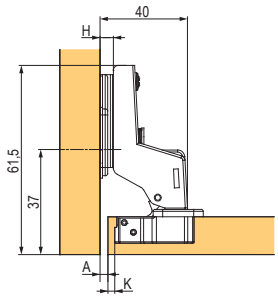

Podložky H0 slide on

kód	popis
350872	na vrut
350875	s eurovruty

Podložky H2 slide on

kód	popis
350873	na vrut
350876	s eurovruty

Podložky H4 slide on

kód	popis
350874	na vrut
350877	s eurovruty

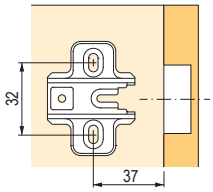

Krytky

kód	popis
350865	krytka misky závěsu
350866	krytka ramínka naloženého závěsu
350867	krytka ramínka polonaloženého a vloženého závěsu

- pouze k naloženým závěsům s možností tisku loga

Možnost potisku libovolným logem.

Strong clip-on závěsy na sklo

Naložený klipový pro skleněná dvířka

kód	popis
198893	bez tlumení

- pro sklo o tloušťce 4 mm
- úhel otevření 95°, doporučené podložky H0: vrut s excentrem 315856, vrut 92596, s eurovruty 92597, ostatní podložky na str. 1.48

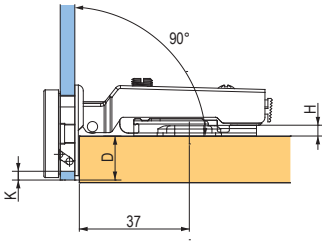

D		K			
		3	4	5	6
H	0	14	15	16	17
	2	12	13	14	15

možné seřízení D je ±4 mm

Vložený klipový pro skleněná dvířka

kód	popis
198894	bez tlumení

- pro sklo o tloušťce 4 mm
- úhel otevření 95°
- doporučené podložky H0: vrut s excentrem 315856, vrut 92596, s eurovruty 92597 ostatní podložky na str. 1.48

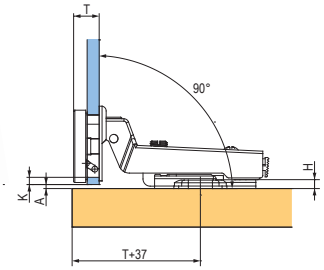

A		K			
		3	4	5	6
H	0	4	3	2	1
	2	6	5	4	3

možné seřízení A je ±4 mm

Protikus s krytkou závěsu na skleněná dvířka

kód	popis
198896	kruhový, chrom
198897	kruhový, matný nikl
198898	kruhový, černý

- dodávka včetně montážních vrutů

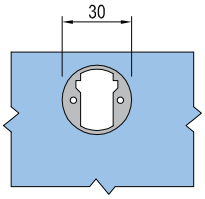

průměr krytky

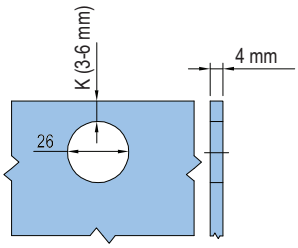

průměr vrtání

Mini naložený slide on

kód	popis
92521	bez tlumení, včetně H0 podložky na vrut
92528	bez tlumení, včetně H0 podložky s eurovruty

- úhel otevření 95°
- maximální tloušťka dveří 22 mm

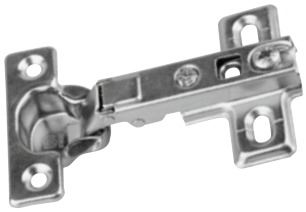

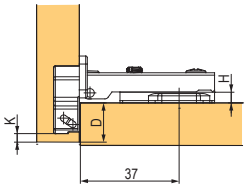

D		K		
		3	4	5
H	0	12	13	14

možné seřízení D je +2 mm/-2 mm

Mini polonaložený slide on

kód	popis
92522	bez tlumení, včetně H0 podložky

- úhel otevření 95°
- maximální tloušťka dveří 22 mm

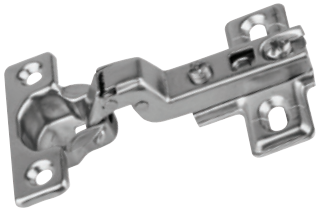

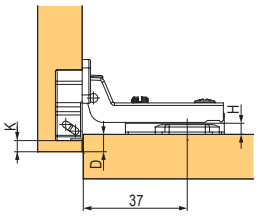

D		K		
		3	4	5
H	0	4	5	6

možné seřízení D je +2 mm/-2 mm

Mini vložený slide on

kód	popis
92523	bez tlumení, včetně H0 podložky

- úhel otevření 95°
- maximální tloušťka dveří 22 mm

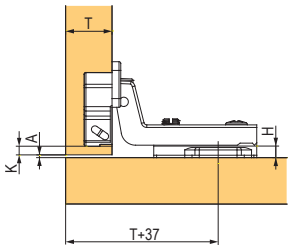

A		K		
		3	4	5
H	0	1	2	3

možné seřízení A je +2 mm/-2 mm

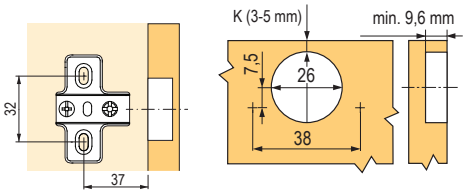

montáž

K-PUSH mechanismy

Bezúchytkové otevírání K-PUSH

- systém pro bezúchytkové otevírání dveří
- dvě délky, v bílém a šedém provedení
- varianta k zavrtání nebo s adaptérem
- vysoká kvalita, spolehlivost, funkčnost
- možná kombinace s výklopy (verze extra silná, 37 mm)

K-push sady s adaptérem

kód	typ	délka vysunutí (mm)	síla	barva
227072	s čočkou	37	normální	šedý
349997				bílý
227074			extra silný	šedý
349998				bílý
227066		14	normální	šedý
349996				bílý
227078	s magnetem	37	normální	šedý
350000				bílý
227080			extra silný	šedý
350001				bílý
227076		14	normální	šedý
349999				bílý

vhodné v kombinaci se závěsem bez pružiny, viz. str. 1.44

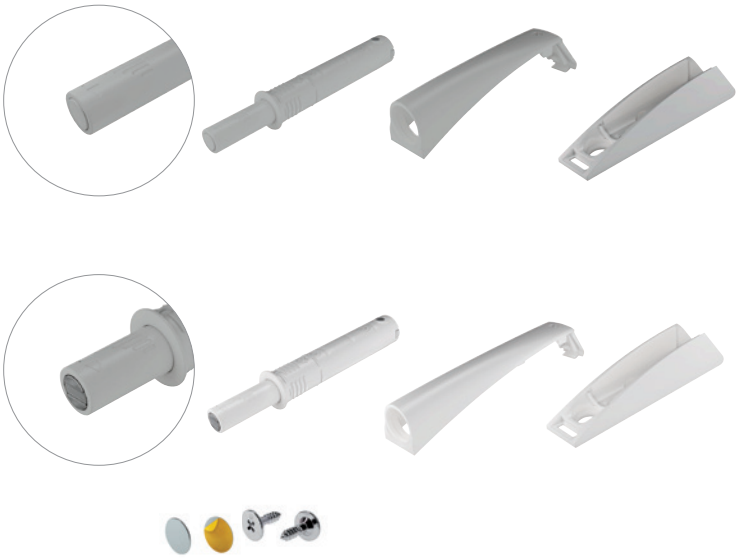

sada s adaptérem

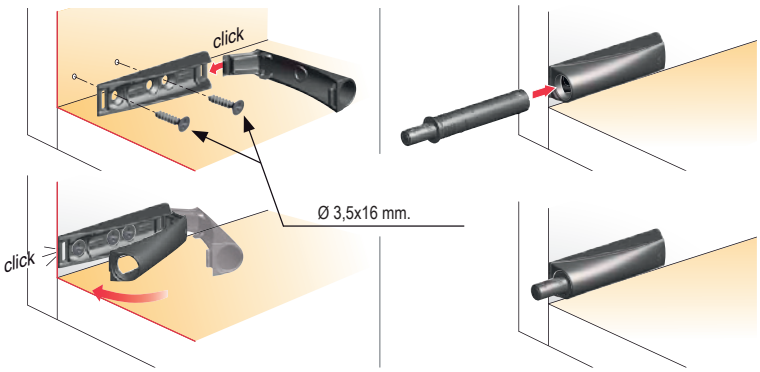

(montáž na korpus)

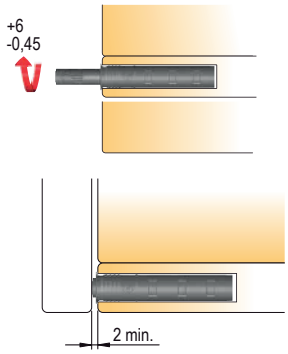

seřízení mezery mezi dveřmi a korpusem

K-PUSH mechanismy

K-push sady k zavrtání

kód	typ	délka vysunutí (mm)	síla	barva
227073	s čočkou	37	normální	šedý
227075			extra silný	
227071		14	normální	
227079	s magnetem	37	normální	
227081			extra silný	
227077		14	normální	

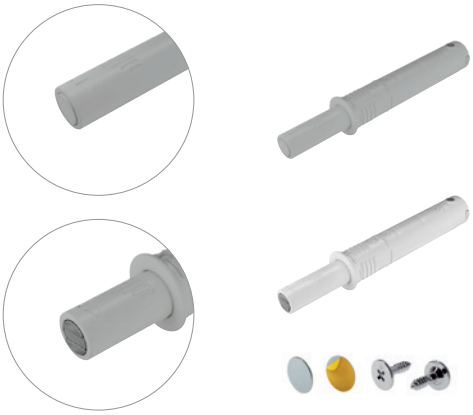

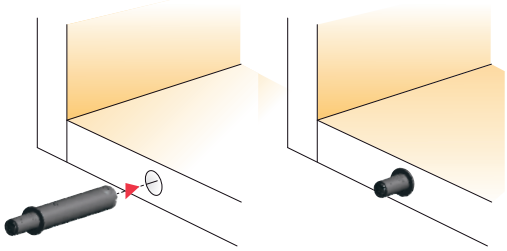

sada k zavrtání

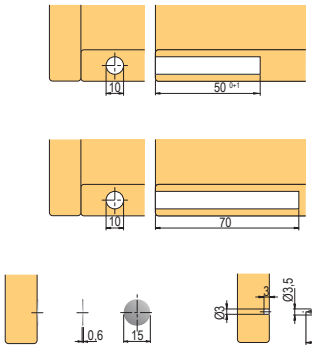

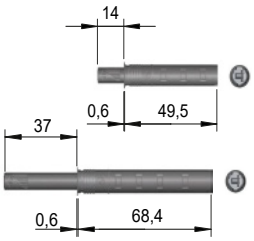

Mechanismus pro bezúchytkové otvírání

popis	popis
92985	kov + plast

- plastový protikus lze koupit i samostatně pod kódem 165458

vhodný v kombinaci s bezpružinovými závěsy, str. 1.44

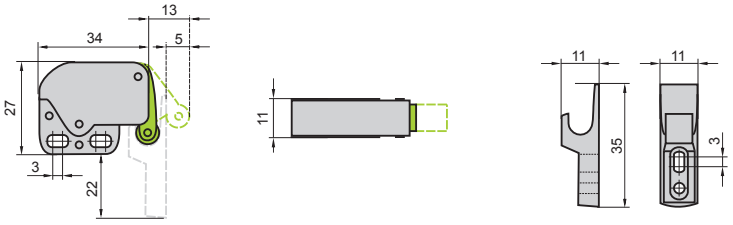

mechanismy pro bezúchytkové otvírání

N Mechanismus pro bezúchytkové otvírání

popis	barva	
	bílá	šedá
sady s adaptérem	**399709**	**399708**

- magnetický PTO mechanismus s příchytem na korpus

Balení obsahuje:
- PTO mechanismus
- adaptér
- 3 vruty
- protiplech na vrut
- hmoždinka o průměru 10 mm

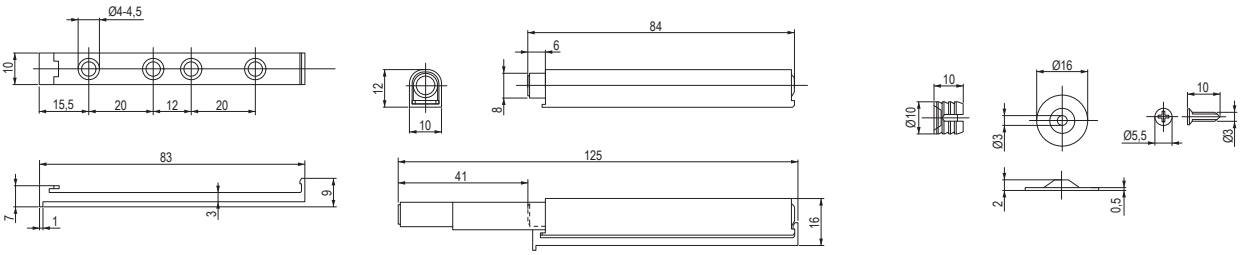

popis	popis
399710	sada k zavrtání - světle šedá

- magnetický PTO mechanismus k zavrtání do otvoru 10 mm

Balení obsahuje:
- PTO mechanismus
- vrut s hmoždinkou o průměru 10 mm (pro případnou fixaci protiplechu)
- protiplech s M3 páskou

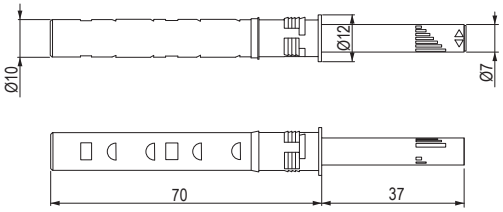

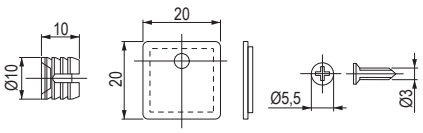

skryté závěsy s tlumením

N Skrytý závěs

kód	barva	popis
403128	černý	s tlumeným dotahem
403126		bez pružiny
403131	nikl	s tlumeným dotahem
403129		bez pružiny

- minimální tloušťka dveří a korpusu je 18 mm
- úhel otevření 105°
- maximální šířka dveří 600 mm , maximální výška dveří 2000 mm, maximální hmotnost dveří 20 kg
- u tlumené verze je tlumení integrováno v těle závěsu

PŘÍSLUŠENSTVÍ

kód	popis
403132	adaptéry pro alu rámečky (pár)
403133	krytky na závěs černé (pár)
403134	krytky na závěs šedé (pár)

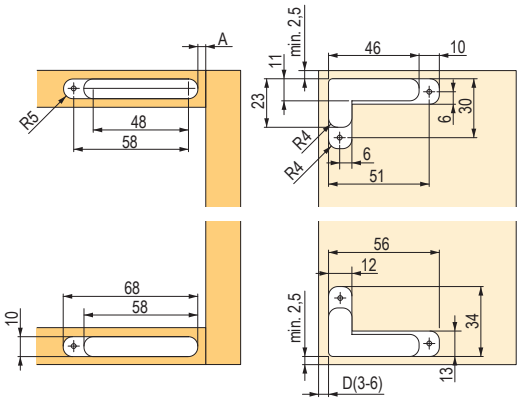

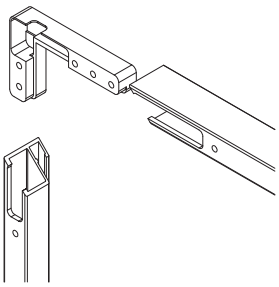

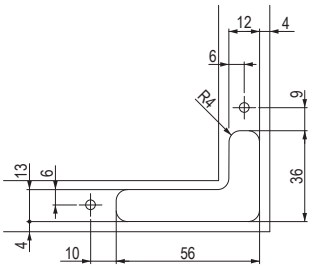

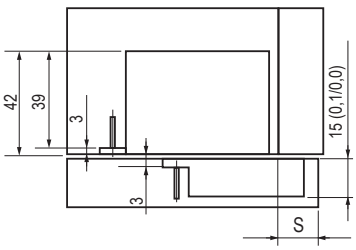

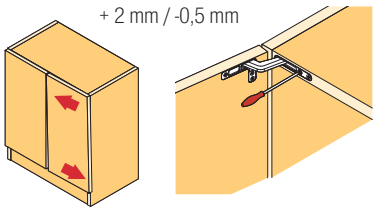

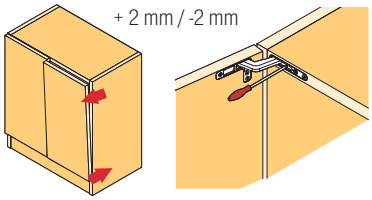

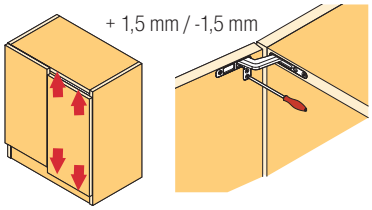

Závěs Kimana pro spodní výklopná dvířka

kód	povrchová úprava
224888	zinek
352521	grafit

- moderní kompaktní design
- možnost seřízení ve 3 směrech
- pro tloušťku materiálu 18 – 20 mm

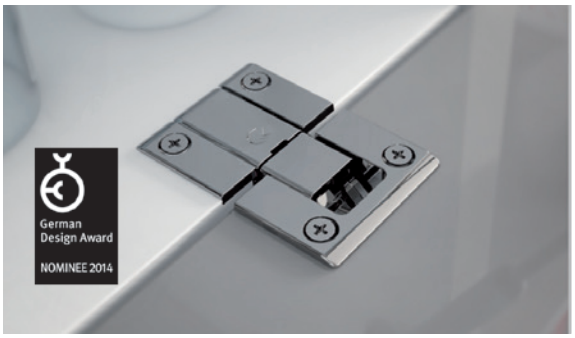

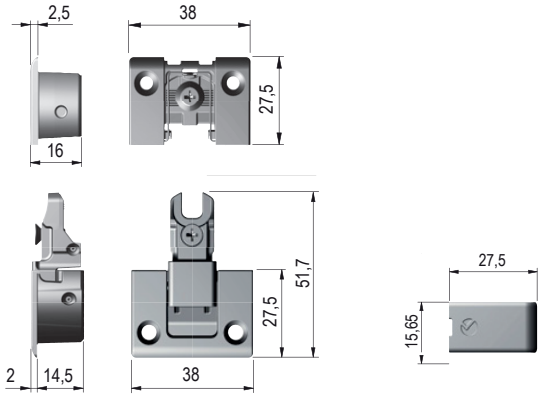

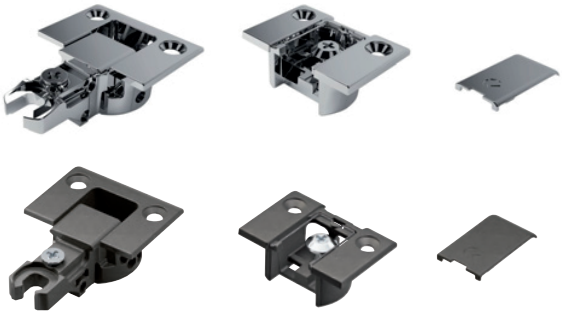

Podložka pro závěs Kimana

kód	popis
355723	tloušťka 2 mm

- při použití tenčích materiálů (např. korpus tl. 16 mm)

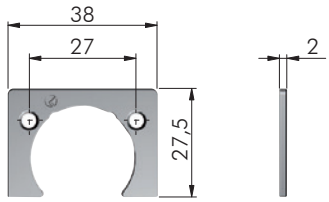

instalace do plných dvířek
(ukázka na dveře o minimální síle 18 mm)

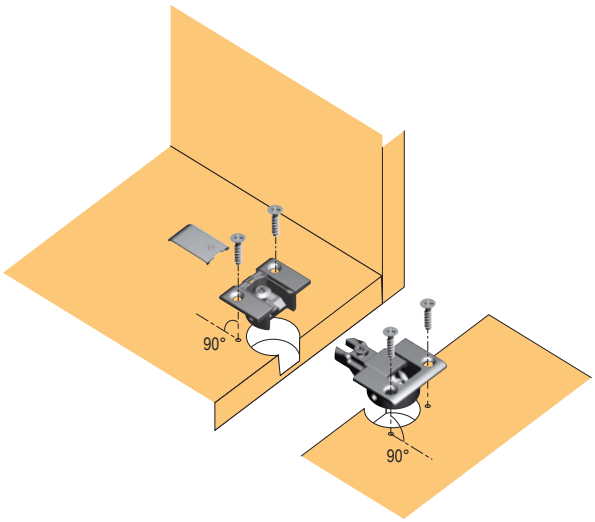

instalace do dvířek ze širokého alu rámečku
(ukázka na dveře o minimální síle 18 mm)

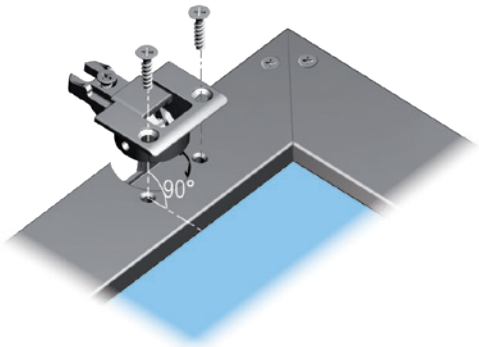

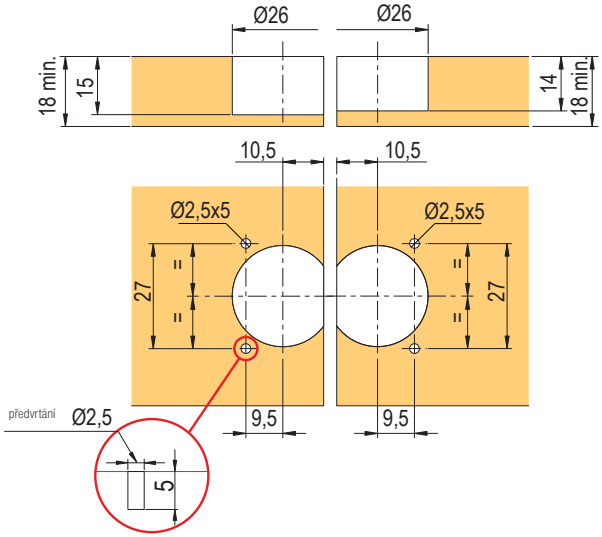

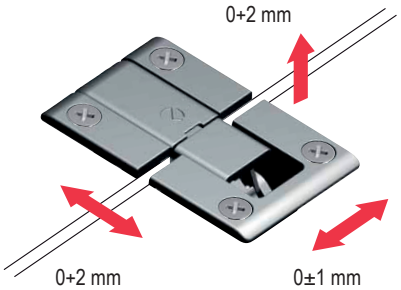

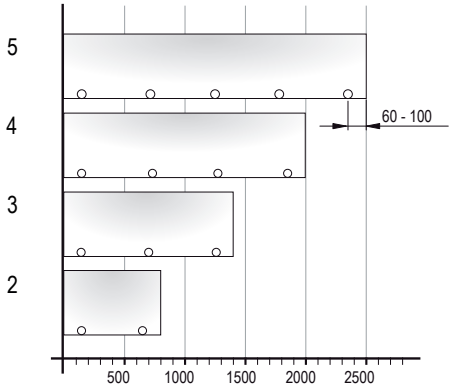

ostatní závěsy

Závěs na nevrtaná skleněná dvířka Diza

kód	popis	povrch
10800	pár	chrom
N 404576	pár	černý

- tloušťka skla max. 5 mm
- s aretací v zavřené poloze (při 90°)

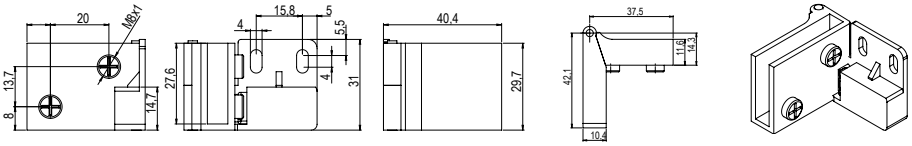

Závěs SEE-ME pro skleněná dvířka

kód	popis
225244	chrom 180° P/L
225245	alu 180° P/L

- pro skleněný i dřevěný korpus
- pro tloušťku skla 4 – 6,75 mm
- vrtání pro spojovací šroub pr. 10 mm
- úhel otevření 180°
- montáž na libovolnou stranu: vlevo, vpravo, nahoře, dole

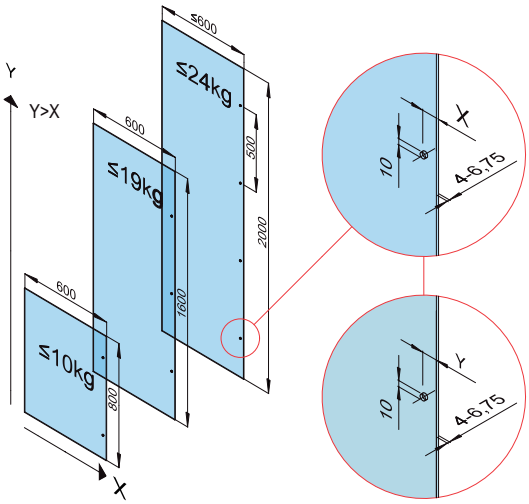

bočnice

dveře

x/D	x	y
vložené	22 mm	25 mm
naložené	25 mm	22 mm

Závěs k našroubování

kód	popis
11011	Mark I, zinek
11014	Mark II, staromosaz

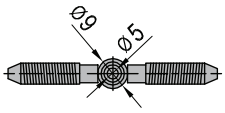

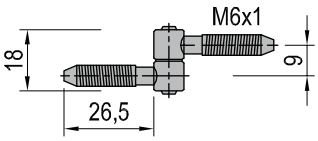

Závěs na rozkládací stoly

kód	barva
10902	chrom 180° P/L

- hloubka závěsu 7 mm

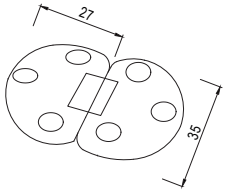

Závěs pro sklopná dvířka

kód	barva
225246	bílý
225247	hnědý

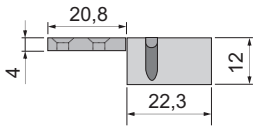

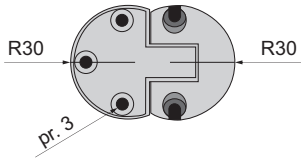

Závěs NK 125/16 pro naložená dvířka

kód	popis
11008	levý
11007	pravý

- pozinkovaný
- tloušťka korpusu min. 16 mm

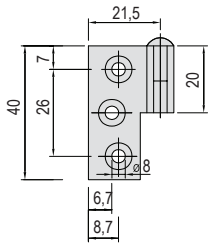

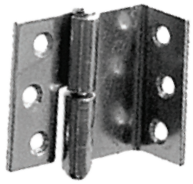

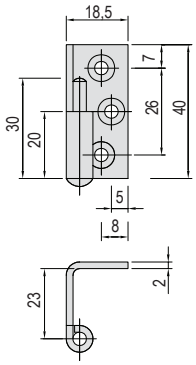

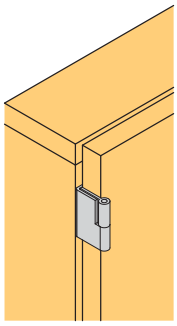

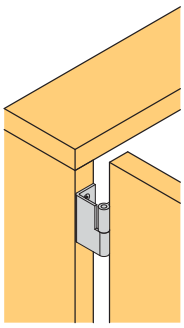

ostatní závěsy

Závěs KZ 40, 60, 80

kód	„A“ (mm)	„B“ (mm)	„C“ (mm)	barva
11016	40	30	5,5	zinek
11017	60	40	7	zinek
11020	60	40	7	mosaz
100164	80	70	7	zinek

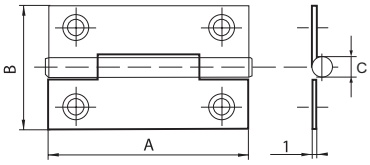

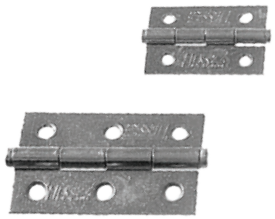

Závěs 50 × 50

kód	popis
392591	zinkovaná ocel

- vnější průměr čepu a tloušťka závěsu v zavřeném stavu je 8 mm
- tloušťka plechu 1,9 mm

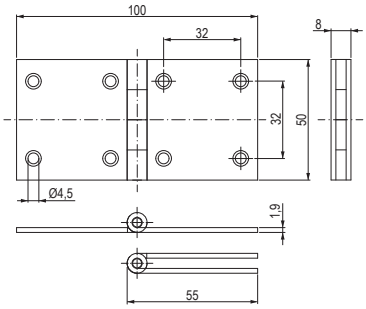

Pianový závěs nerezový

kód	popis
N **402794**	délka 900 mm, šířka 30,5 mm, nerez
402800	délka 2300 mm, šířka 30,5 mm, nerez

- materiál nerez (SS201) včetně vnitřního pinu

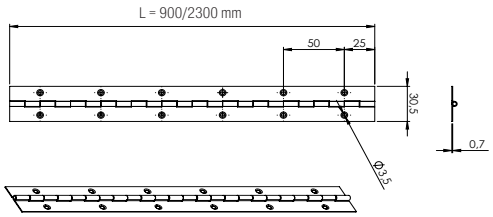

Závěs bajonetový

kód	popis
11022	zinek
11022R	pozink, ekonomy

- tloušťka materiálu 1,5 mm

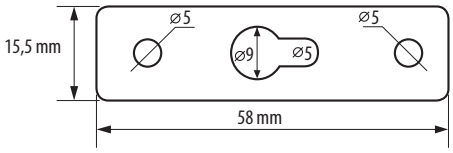

N Nerezový závěs pro oboustranně otvíraná dvířka, tzv. westernový

kód	velikost (mm)	H ± 2 (mm)	S ± 2 (mm)	S1 ± 2 (mm)	A ± 2 (mm)	T ± 0,5 (mm)	D ± 0,5 (mm)	K ± 2 (mm)
392257	75	76	51	27	39,5	1,5	5,5	11
392258	100	102	51	27	39,5	1,5	5,8	11
392259	125	125	63	37	45	1,5	6,5	11
392261	150	152	63,5	37	45	1,5	6,8	11

- materiál nerez
- možnost seřízení dovírací pružiny

Balení obsahuje:
- jeden pár závěsů
- tyčinka na seřízení pružiny
- vruty (16 ks)

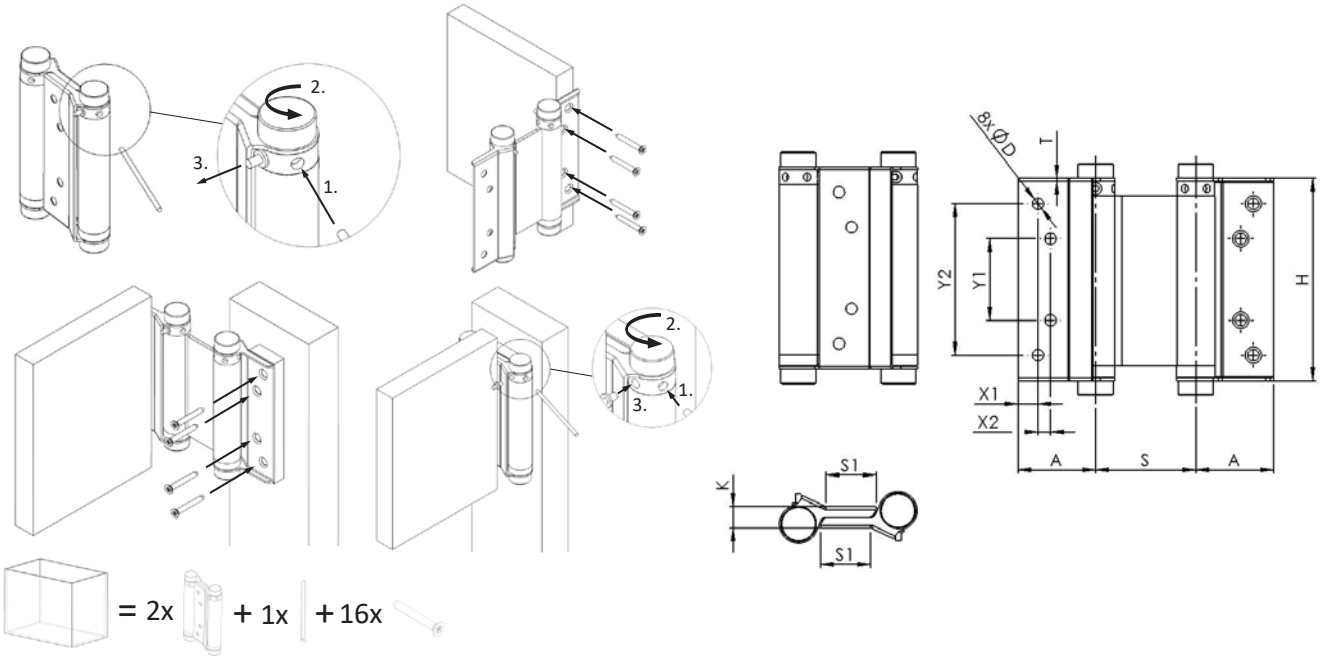

montážní vruty a eurovruty na str. 7.3 – 7.18

Závěs pro vestavěnou myčku

kód	popis
171331	při vysokém korpusu

nutno doplnit o 2 ks závěsů pod obj. kódem 10905 nebo 103964

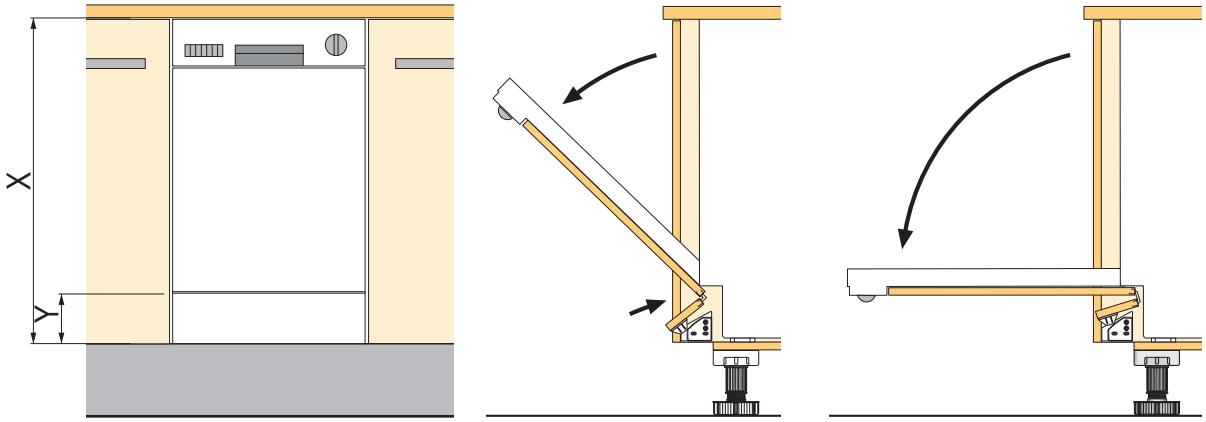

- hodnoty X a Y závisí na konkrétní instalaci a typu myčky
- hodnoty výšky zalamované části (cca 100 mm) a přesahu dvířek (min 30 mm) jsou pouze orientační

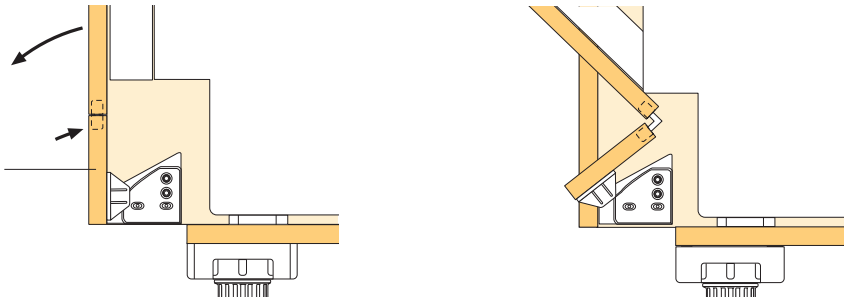

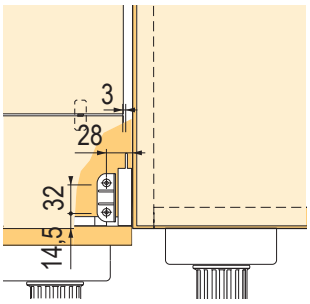

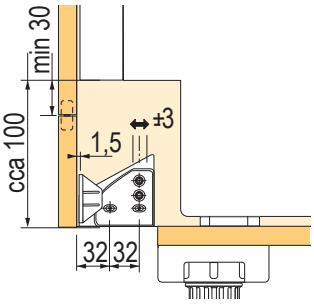

Přehled závěsného kování

Závěsné rektifikační kování Italiana Ferramenta	APC 1	str.	1.65
	APC 6	str.	1.66
	Libra H1	str.	1.67
	Libra H2	str.	1.68
	Libra H7	str.	1.69 – 1.70
Závěsné rektifikační kování a lišty Italiana Ferramenta	závěsné plechy	str.	1.71
	ostatní závěsné kování	str.	1.72
Závěsné rektifikační kování ostatní	Scilm	str.	1.73
	Strong	str.	1.74
	závěsné plechy	str.	1.74
	Bystrica a ostatní	str.	1.75 – 1.76

Závěsné kování APC 1

kód	popis
396226	rektifikační kování skryté, sada

- rektifikační kování pro pravou i levou stranu, ukryté za zadní stěnou skříňky
- ze předu je viditelná pouze krytka o průměru 20 mm
- montáž pomocí vrutů do stěny a půdy korpusu
- možnost horizontálního i vertikálního nastavení
- nosnost 75 kg/ks, 150 kg/pár

Sada obsahuje:
- jeden pár kování
- závěsné plechy
- bílou plastovou krytku
- vruty do korpusu (6 ks)

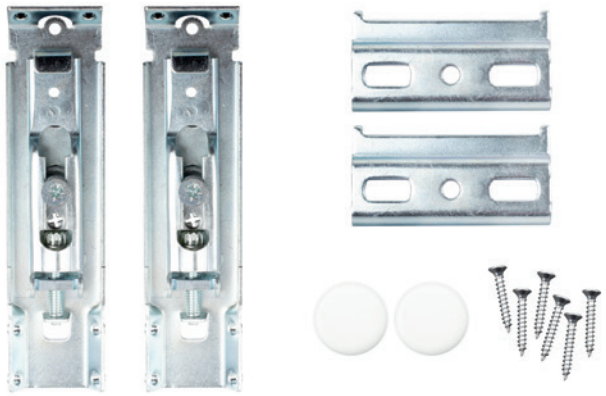

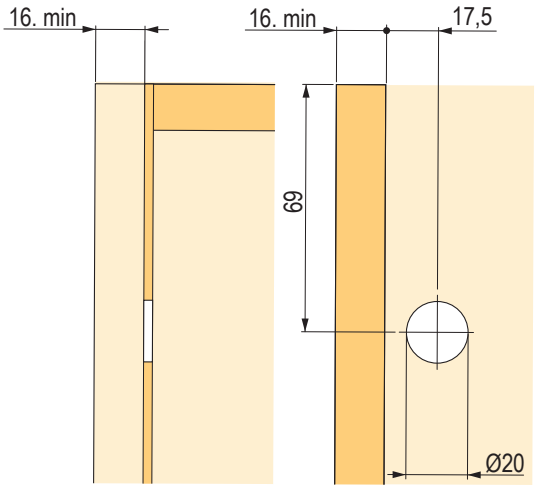

N Závěsné kování APC 6

kód	popis
396227	rektifikační kování skryté, sada

- rektifikační kování pro pravou a levou stranu, ukryté za zadní stěnou skříňky
- ze předu je viditelná pouze krytka o průměru 20 mm
- montáž pomocí vrutů do stěny a půdy korpusu
- možnost horizontálního i vertikálního nastavení
- nosnost 75 kg/ks, 150 kg/pár

Sada obsahuje:
- jeden pár kování
- závěsné plechy
- bílou plastovou krytku
- vruty do korpusu (6 ks)

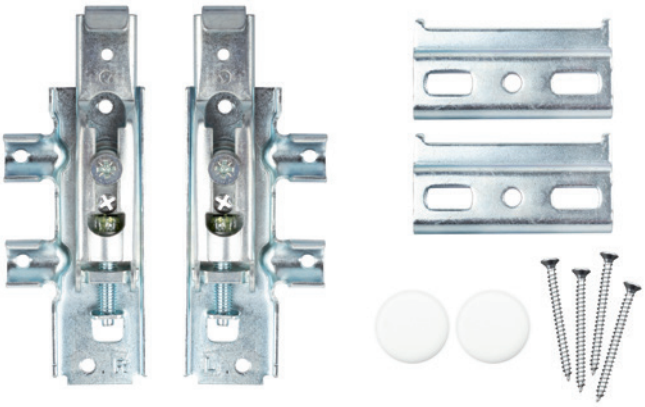

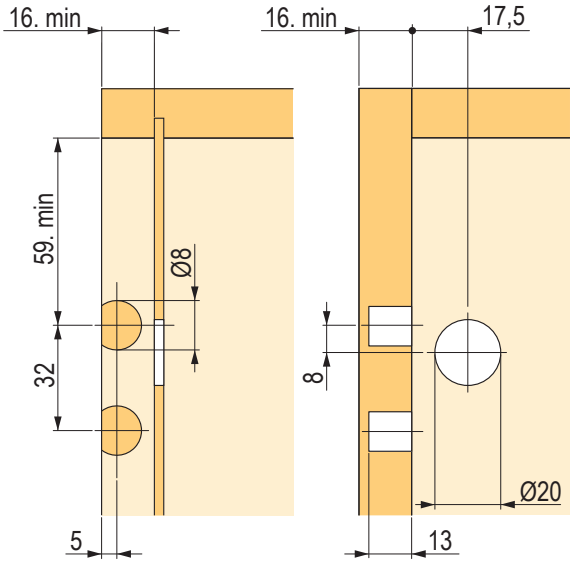

rektifikační závěsy skryté

Závěsné kování Libra H1 se zajištěním

kód	popis
361269	sada na jednu skříňku (včetně šablony)

- zajišťovací šroub proti vysazení skříňky ze závěsného profilu dle normy EN14749
- nosnost 150 kg/pár
- seřízení výšky 13 mm, hloubky 12 mm
- pro hloubku korpusu do 350 mm (horní skříňky)
- pro zavěšení na stěnu lze použít i lištu 352537

Sada obsahuje:

- pár závěsného kování a krytek
- montážní šablonu
- závěsný plech
- vruty do korpusu

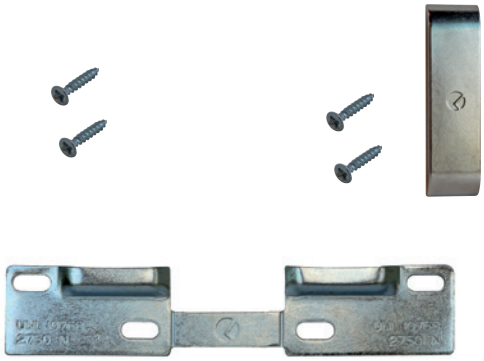

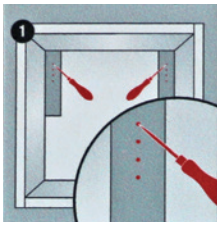

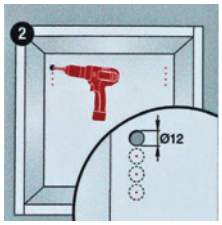

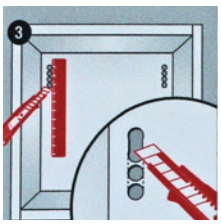

Usazení kování

vrtání otvorů pro nastavení

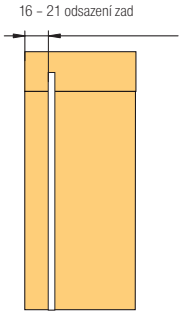

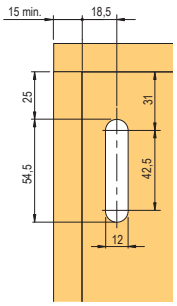

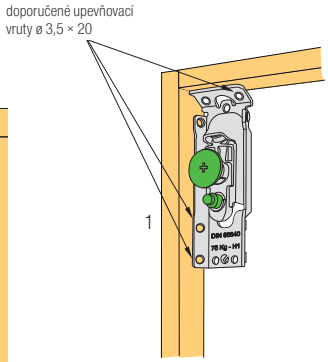

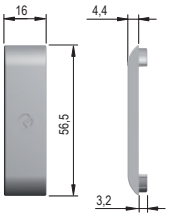

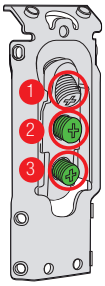

1 – nastavení na výšku

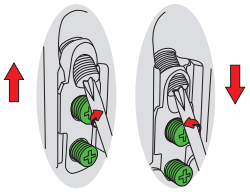

2 – nastavení odsazení od stěny

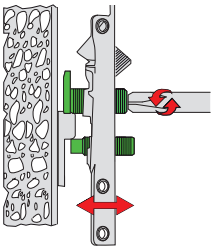

3 – pojistka proti vysazení

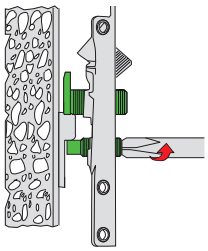

závěsy na str. 1.39 – 1.52, výklopy na str. 1.92 – 1.114
vruty a eurovruty na str. 7.3 – 7.18

Závěsné kování Libra H2 se zajištěním

kód	popis
134959	pravolevé, montáž vrutem

- zajišťovací šroub proti vysazení skříňky ze závěsného profilu dle normy EN14749
- nosnost 150 kg/pár
- záda je třeba vložit 16 mm od zadní hrany korpusu
- seřízení výšky 13 mm, hloubky 12 mm
- pro hloubku korpusu do 350 mm (horní skříňky)

doporučený závěsný plech 352537, případně 134964 nebo 134965, str. 1.71

Krytky

kód	typ	barva
134963	široká	bílá
160564		šedá
227087	úzká	nikl

[1] pro vrtání 30 mm

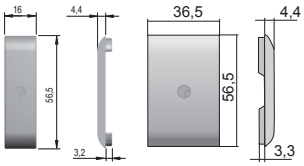

Vrtání otvorů pro nastavení

16 – 21 odsazení zad

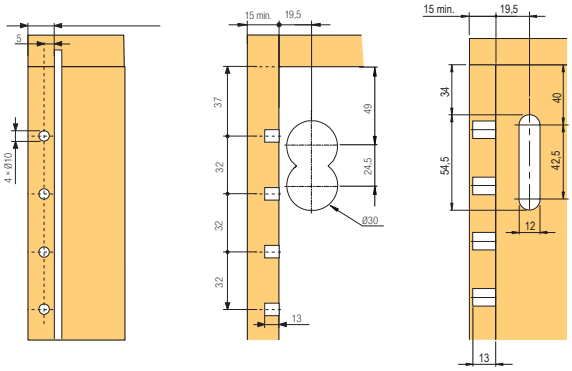

Usazení kování

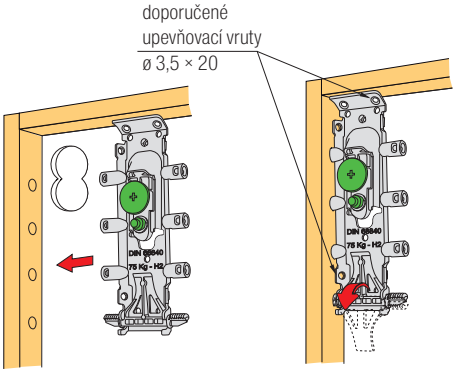

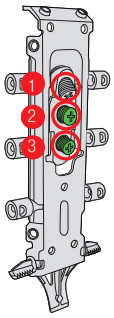

1 – nastavení na výšku

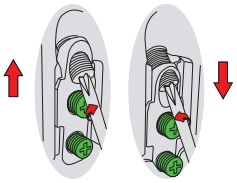

2 – nastavení odsazení od stěny

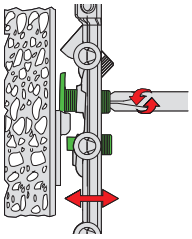

3 – pojistka proti vyskočení

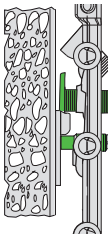

závěsy na str. 1.39 – 1.52, výklopy na str. 1.92 – 1.114
vruty a eurovruty na str. 7.3 – 7.18

rektifikační závěsy pro spodní skříňky

Závěsné kování Libra H7 se zajištěním

kód	popis
231361	sada kování na jednu skříňku
231362	hliníkový profil, 2 m

- Poznámky:
  - zajišťovací šroub proti vysazení skříňky ze závěsného profilu dle normy EN14749
  - nosnost až 210 kg
  - seřízení výšky 13 mm, hloubky 12 mm
  - ploché provedení závěsného kování (pouze 3,5 mm), možnost použití hluboké zásuvky bez omezení
  - nosnost kování ovlivňuje typ kotevního a podkladového materiálu
  - sada kování obsahuje - pár závěsného kování, závěsný plech WP5 a spojovací materiál

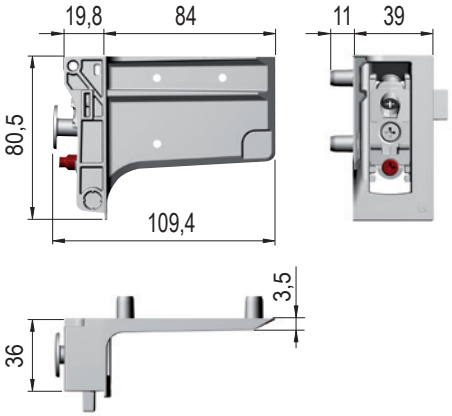

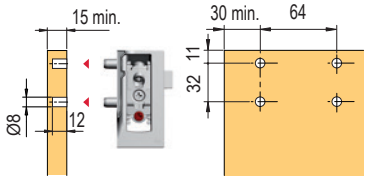

vrtání bez zadního panelu

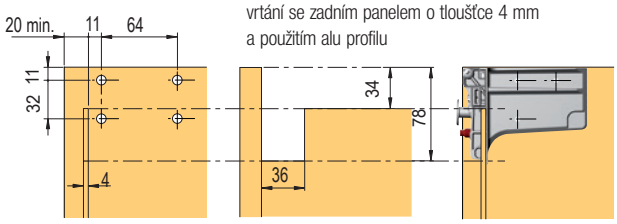

vrtání se zadním panelem o tloušťce 4 mm a použitím alu profilu

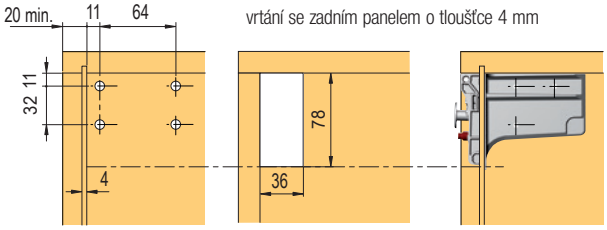

vrtání se zadním panelem o tloušťce 4 mm

příklady použití

Optimální množství fixačních otvorů dle doporučení a uvážení montážníka

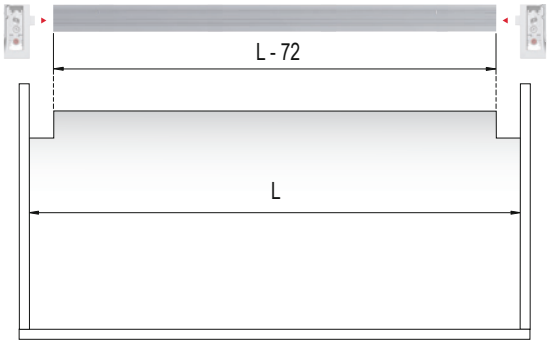

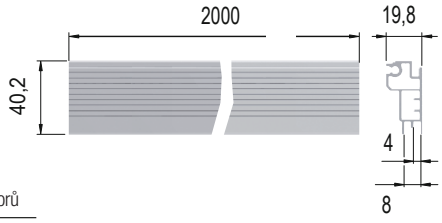

doporučený počet otvorů

vnější šíře korpusu	počet otvorů
≤ 450	-
451 - 600	1
601 - 950	2
951 - 1200	3
≥1201	4

rektifikační závěsy pro spodní skříňky

Nosnost v závislosti na rozměrech korpusu

typ korpusu	bez použití profilu	s profilem se dvěma kotevními otvory
korpus bez zásuvky	120 kg	160 kg
korpus + zásuvka	80 + 30 kg	120 + 30 kg

typ korpusu	bez použití profilu	s profilem se dvěma kotevními otvory
korpus bez zasuvky	150 kg	180 kg
korpus + zásuvka	110 + 30 kg	140 + 30 kg

typ korpusu	bez použití profilu	s profilem se dvěma kotevními otvory
korpus bez zasuvky	170 kg	210 kg
korpus + zásuvka	100 + 60 kg	140 + 2 × 30 kg

typ korpusu	bez použití profilu	s profilem se dvěma kotevními otvory
korpus bez zasuvky	170 kg	210 kg
korpus + zásuvka	130 + 30 kg	170 + 30 kg

Uvedená data jsou ověřená v praxi, výlučně pro zde uvedené příklady při přesném umístění a montáži a použití závěsného plechu.

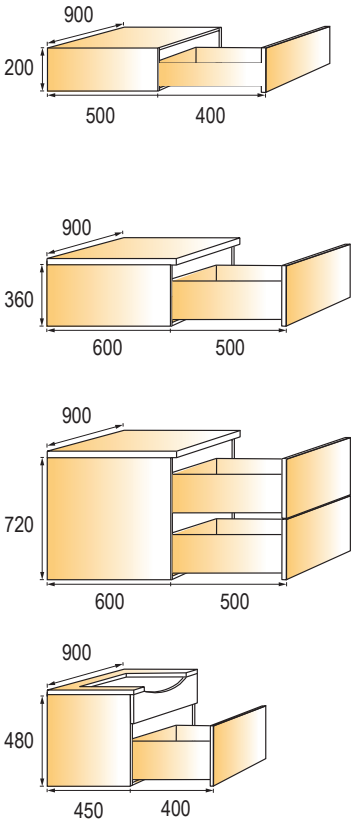

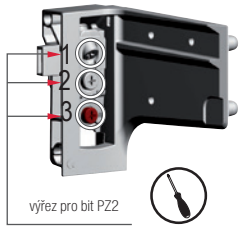

1
výškové nastavení:
13 mm

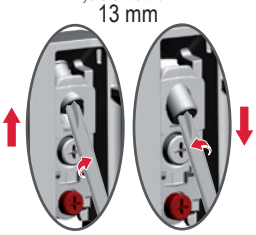

2
hloubkové nastavení:
12 mm

3
pojistka proti nechtěnému vysazení

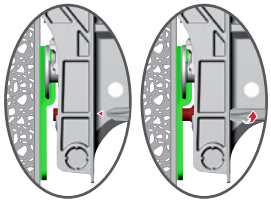

extra fixační otvory
Předvrtané otvory zjednoduší navrtání stěny. Jejich použití redukuje namáhání levého a pravého stranového závěsu.

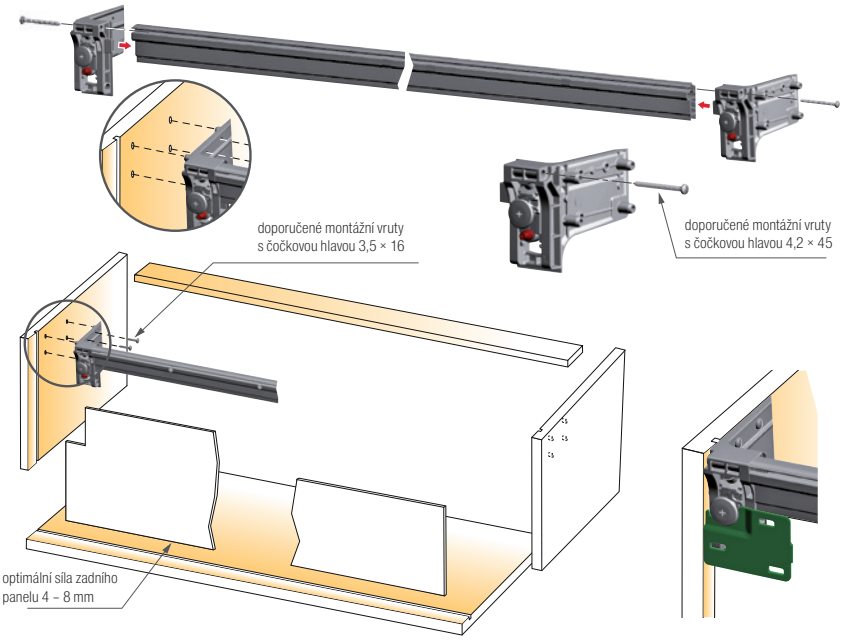

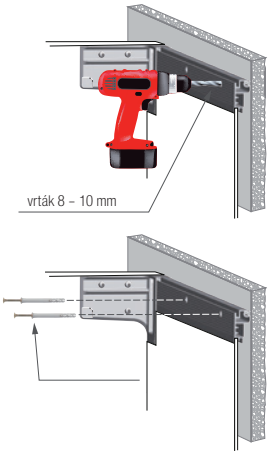

ODPOVĚDNOST MONTÁŽNÍKA
- zjistit, zdali je stěna, na kterou bude skříňka zavěšena, dostatečně pevná a dobře upravená
- přizpůsobit montáž a zavěšení kvalitě stěny

závěsné plechy pro rektifikační závěsy

Závěsná lišta B3

kód	popis
352537	závěsná lišta B3, délka 2000 mm

- ocelový profil o tloušťce 2 mm
- vhodný pro kování Libra se zajištěním proti vysazení skříňky

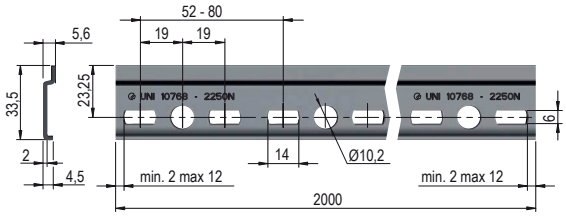

Závěsný plech

kód	popis
134964	závěsný plech P+L

- možnost stranového nastavení (oválné otvory)
- plech lze rozlomit na dva díly (L+P) a použít pro různou šířku skříňky nebo použít v kuse na šířku skříňky 150 mm
- vhodný pro kování Libra se zajištěním proti vysazení skříňky

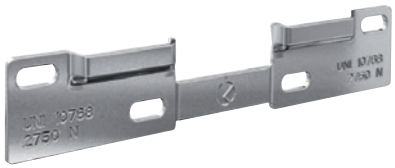

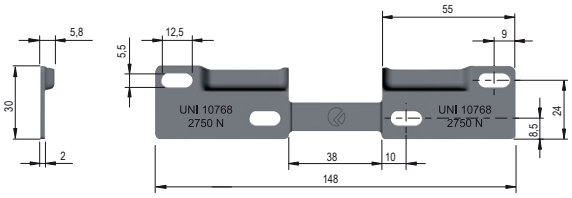

Závěsný plech

kód	popis
134966	závěsný plech P+L

- možnost stranového nastavení (oválné otvory)
- plech lze rozlomit na dva díly (L+P) a použít pro různou šířku skříňky nebo použít v kuse na šířku skříňky 150 mm
- vhodný pro kování Libra se zajištěním proti vysazení skříňky

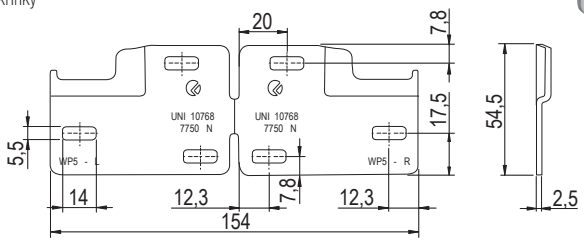

Závěsný plech

kód	popis
389592	šířka 60 mm

- boční dorazy proti sklouznutí
- vhodný pro kování Libra se zajištěním proti vysazení skříňky

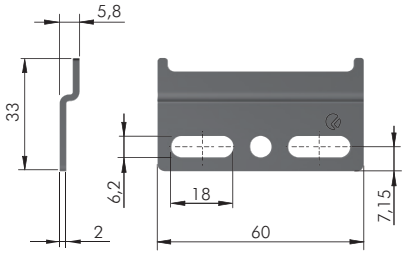

vruty a eurovruty na str. 7.3 – 7.18

Závěsné rektifikační kování, sada

kód	barva
361279	bílá
361280	nikl

- Sada obsahuje:
  - pár závěsného kování
  - pár krytek

- nosnost 65 kg/pár

doporučené lišty na str. 1.71

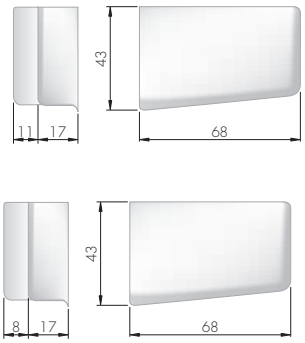

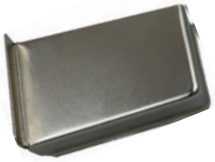

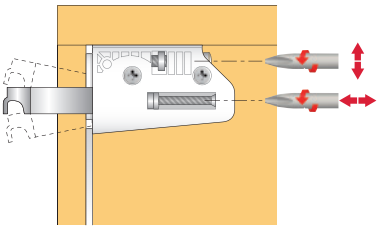

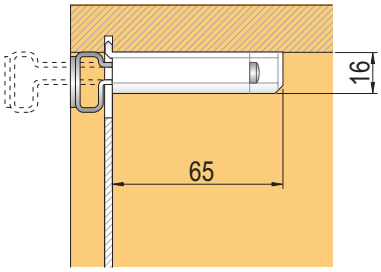

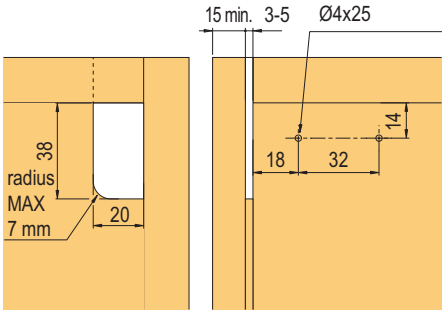

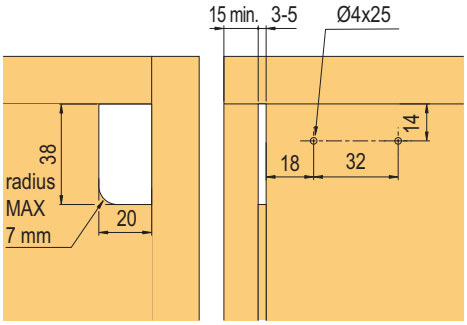

Závěsné kování

kód	popis
282480	pro zavěšení desek se skobou a hmoždinkou
389426	pro zavěšení desek na lištu

- pro zrcadla na DTD, pohledové panely, skříňky s pevnými zády o min. tloušťce 15 mm
- možnost nastavení ve dvou směrech: vertikálně o 11 mm, horizontálně o 10 mm
- nosnost: deska, zrcadlo až 80 kg/pár, skříňka 50 kg/pár (testováno na korpusu 600 × 600 × 250 mm)

doporučené lišty na str. 1.71

282780

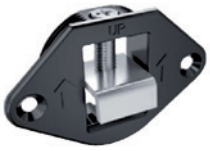

389426

Sada obsahuje:
- kování
- hmoždinku
- skobu

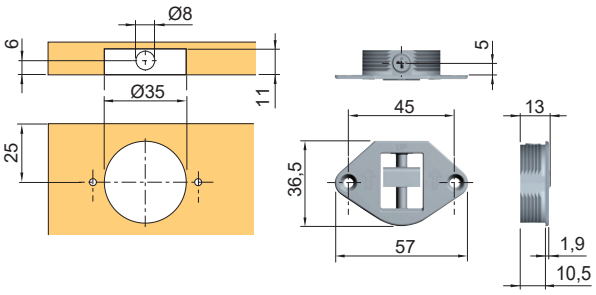

závěsné rektifikační kování

Závěsné kování Scilm

kód	barva	provedení
82771	bílá	levé
82774		pravé
82770	hnědá	levé
82773		pravé
10909	buk	levé
10910		pravé
224885	šedá	levé
224886		pravé

- nosnost 70 kg/pár
- seřízení výšky 10 mm, hloubky 20 mm

upevňovací lišta viz. str. 1.74

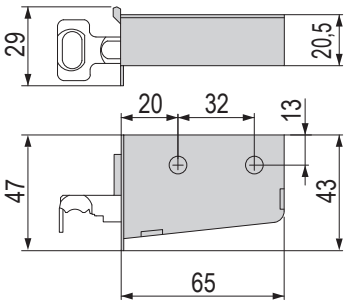

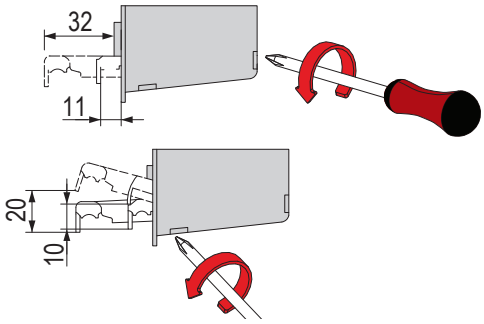

Zavěsné kování Strong

kód	barva
82621	bílé

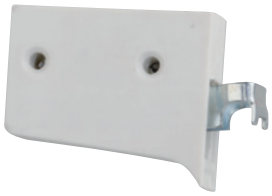

- nosnost 50 kg/pár
- seřízení výšky 9 mm, hloubky 12 mm

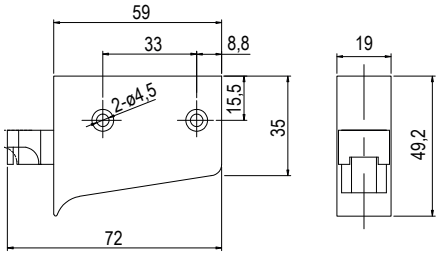

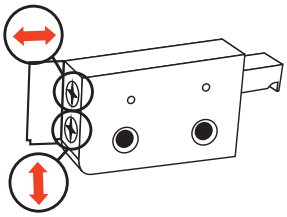

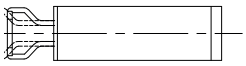

N Závěsné kování Strong

kód	barva
404459	bílé

- nosnost 150 kg/pár
- seřízení výškové ±8 mm, hloubkové ±10 mm

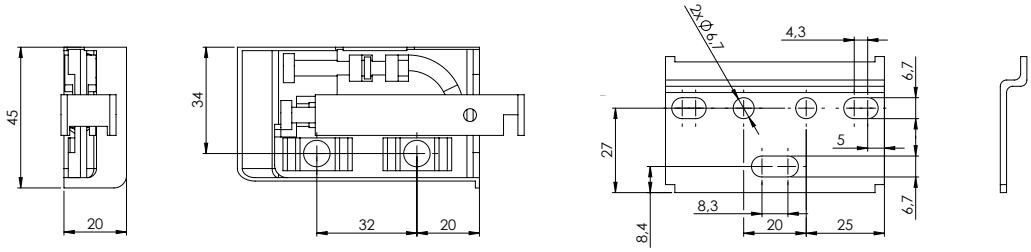

Upevňovací lišta

kód	popis
82780	SCILM délka 2 m
82780R	Strong délka 2 m

- povrchová úprava pozink

Protikus závěsného kování

kód	popis
100236	montáž vrutem

montážní vruty a eurovruty na str. 7.3 – 7.18
povrchová úprava pozink

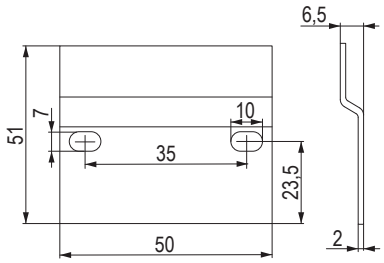

závěsné kování

N Závěsné kování skryté v bočnici

kód	popis
347152	rektifikační kování skryté k zafrézování do bočnice
347153	hák 26 mm pro zavěšení rektifikačního kování ATC311

- rektifikační kování ukryté v bočnici skříňky
- na korpusu zcela neviditelné
- montáž pomocí vrutů do bočnice korpusu. Min. tloušťka stěny 18 mm
- možnost horizontálního i vertikálního nastavení.
- nutno zavěsit na protikus (hák) 347153
- možno použít jak na zavěšení horních skříněk, tak pro zavěšení polic se svislými bočnicemi
- nosnost 80 kg na jedno kování (160 kg na pár)
- **možný přístup k šroubům pro nastavení ze 3 stran (zleva, zprava a shora)**

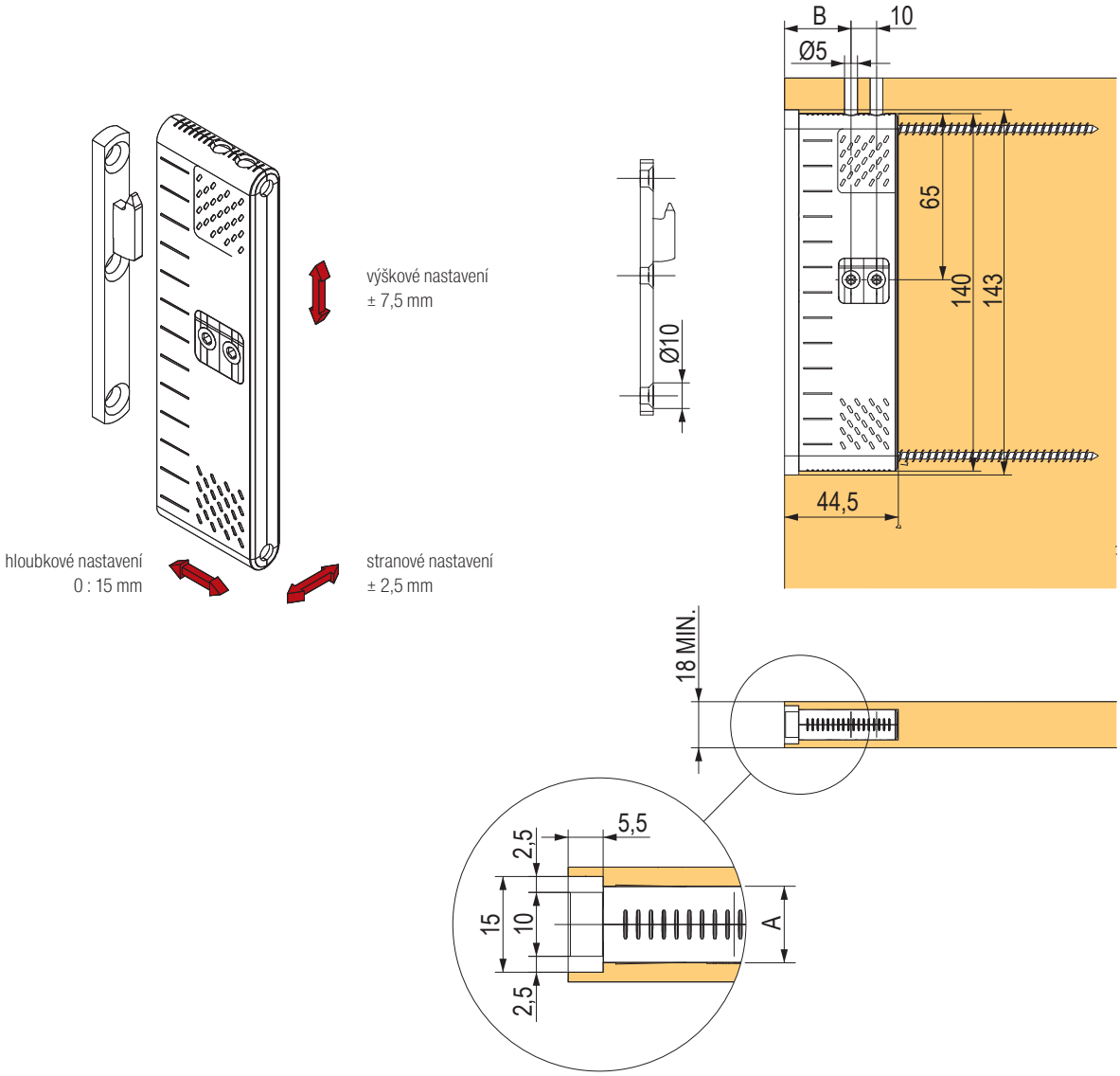

závěsné rektifikační kování

Závěsné kování Bystrica

kód	provedení
93240	bílé
93241	hnědé
134922	dub
93244	olše
93245	jasan

- možno použít pro horní, ale i boční montáž

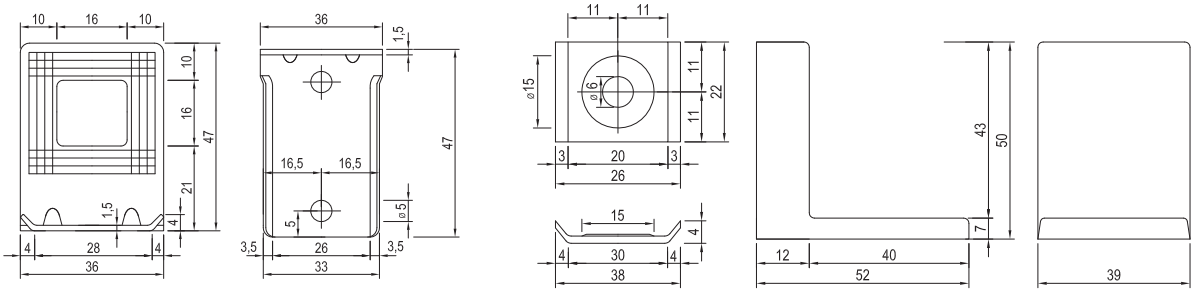

Závěsné kování boční

kód	provedení
100232	bílé
100233	hnědé

- montáž na vrut i eurovrut
- se šroubem a hmoždinkou

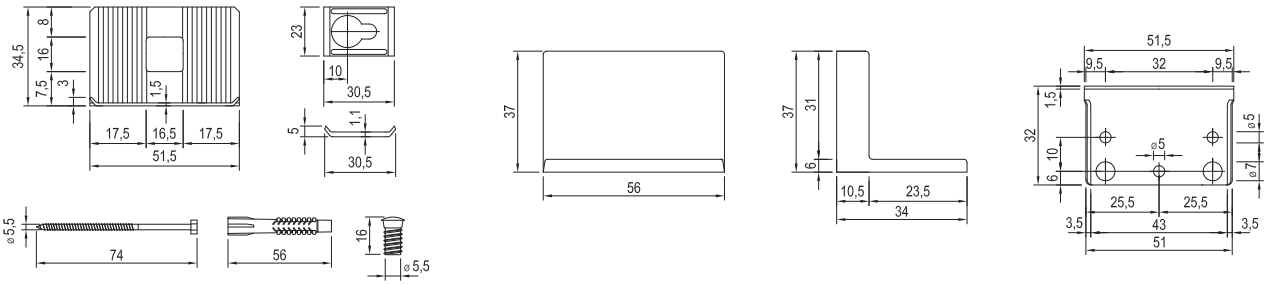

montážní vruty a eurovruty na str.7.3 – 7.18
závěsy na str. 1.39 – 1.52
výklopy str. 1.92 – 1.114

AVENTOS HF, skládaná dvířka

AVENTOS HF
skládaná dvířka

- výšky korpusu od 480 do 1 040 mm
- šířky korpusu do 1 800 mm
- jen 3 zdvihače a 4 teleskopy pro všechny oblasti využití

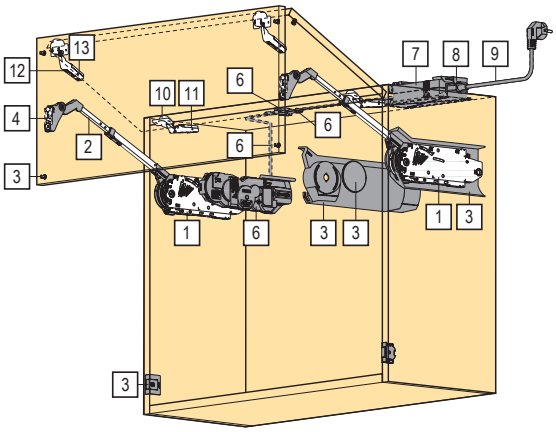

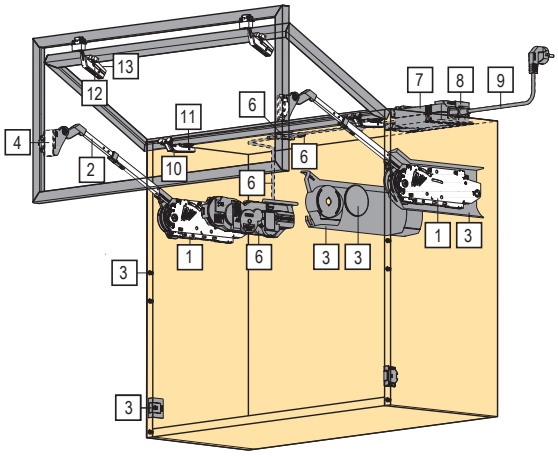

Mechanismus AVENTOS HF				A	B
1	23751	20F2200.05	slabý	✓	✓
	23752	20F2500.05	střední	✓	✓
	23753	20F2800.05	silný	✓	✓

Teleskopy				A	B
2	13754	20F3200.01	pro výšku korpusu 480 – 570 mm	✓	✓
	13755	20F3500.01	pro výšku korpusu 560 – 710 mm	✓	✓
	13756	20F3800.01	pro výšku korpusu 700 – 900 mm	✓	✓
	13757	20F3900.01	pro výšku korpusu 760 – 1040 mm	✓	✓

Krytky pro standardní výklop				A	B
3	23756	20F8000	pro standardní výklop, šedé	✓	
	23758	20F8000	pro standardní výklop, bílé	✓	
	336552	20F8000	pro standardní výklop, tmavě šedé	✓	
	Krytky pro SERVO-DRIVE				
	23754	21F8000	pro výklop se SERVO-DRIVE, šedé		✓
	23755	21F8000	pro výklop se SERVO-DRIVE, bílé		✓
	336550	21F8000	pro výklop se SERVO-DRIVE, tmavě šedé		✓

Závěsy				A	B
10	12023	70T5550.TL	naložený bez pružiny, 120°, na vrut	✓	✓
	12028	70T558E.TL	naložený bez pružiny, 120°, EXPANDO	✓	✓
	13764	72T550A.TL	naložený pro alu rámečky, 120°	✓	✓
	Závěsy středové - bezpečnostní				
12	12024	78Z5500T	středový bezpečnostní závěs, vrut	✓	✓
	12027	78Z553ET	středový bezpečnostní závěs, EXPANDO	✓	✓
	13765	78Z550AT	středový bezpečnostní závěs pro alu rámečky	✓	✓

- A – pro standardní výklop
- B – pro SERVO-DRIVE

- ideální pro vyšší horní skříňky s dělenými čely
- výška korpusu 480 – 1040 mm
- šířka korpusu do 1800 mm
- minimální hloubka korpusu 278 mm
- zavírá měkce a tiše díky BLUMOTION
- nepatrná ovládací síla
- plynulé nastavení pozice
- jednoduchá montáž bez nářadí

- nastavení obou čel ve 3 směrech
- jednoduché a plynulé nastavení zdvihačů
- středový závěs včetně ochrany prstů
- pro co nejjednodušší a nejpřesnější objednání můžete využít program AVENTplan, případně DYNALOG
- AVENTplan – ke stažení na www.demos-trade.com
- DYNALOG – více na stránce www.blum.com

AVENTOS HF, skládaná dvířka

Podložky pro závěsy				A	B
4 /11 /13	12323	175H5400	základní podložka, přímá, zinek, výška 8,5 mm, vrut	✓	✓
	12326	177H5400E	základní podložka, přímá, zinek, výška 8,5 mm, EXPANDO	✓	✓
	203387	175H3100	základní podložka, přímá, ocel, vrut	✓	✓

Adaptéry pro alu rámeček				A	B
4 /13	13766	175H5B00	adaptér pro uchycení teleskopů do alu rámečku, levý	✓	✓
	13767	175H5B00	adaptér pro uchycení teleskopů do alu rámečku, pravý	✓	✓
	13768	175H5A00	adaptér pro uchycení středového závěsu do alu rámečku	✓	✓

SERVO-DRIVE				A	B
6	99130	21FA000	set SERVO-DRIVE pro AVENTOS HF, HL a HS, kabel 1500 mm, spojka, ochranná krytka		✓

Trafo				A	B
7	129576	Z10NE030E	trafo 24 W		✓

Držák trafa				A	B
8	131344	Z10NG120	držák trafa		✓

Napájecí kabel				A	B
9	99108	Z10M200E	napájecí kabel 2 m		✓

Výpočet pro volbu optimální výkonnosti zdvihacího mechanismu:

Ukazatel výkonnosti = Výška korpusu (mm) × Hmotnost čela včetně úchytky (kg)

- je možné použít i pro asymetrická čela

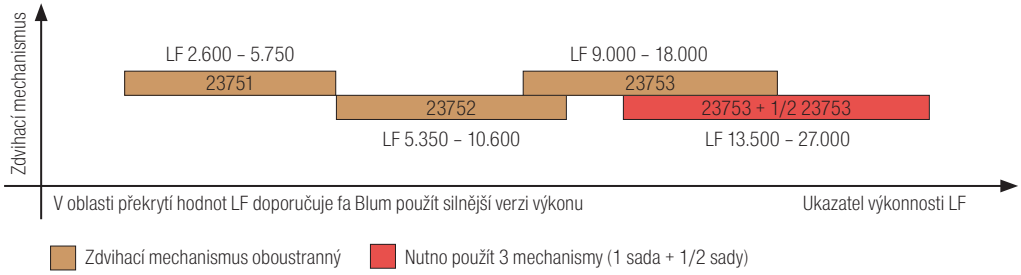

V oblasti jednotlivých zdvihacích mechanismů doporučujeme zkoušku dorazu!

Příslušenství: omezovače úhlu otevření			A	B
13769	20F7051	omezovač úhlu otevření, 103°		✓
13758	20F7011	omezovač úhlu otevření, 83°		✓

Příslušenství			A	B
123015	21P5020	samostatný vypínač, šedý, jako náhradní díl		✓
123016	21P5020	samostatný vypínač, bílý, jako náhradní díl		✓

další příslušenství pro SEVO-DRIVE (trafo, držák trafa, přívodní kabel) naleznete na str. 2.59

AVENTOS HK top

AVENTOS HK top
jednoduchý výklop

- výška korpusu do 600 mm
- šířka korpusu do 1800 mm
- snadná montáž ve skříňce - buď s osazením k půdě a přední hraně nebo pomocí 2 eurošroubů a 2 čepů
- přesné nastavení síly zdvihače zepředu
- precizní nastavení úhlu díky integraci v rameni zdvihače
- integrovaná pojistka brání samovolnému vystřelení zdvihače
- minimalistické rozměry zdvihače
- malé rovnoměrné síly při otevírání

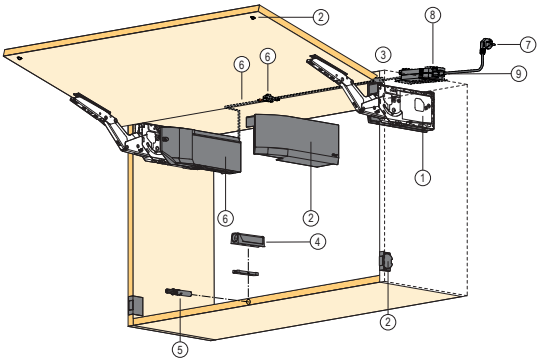

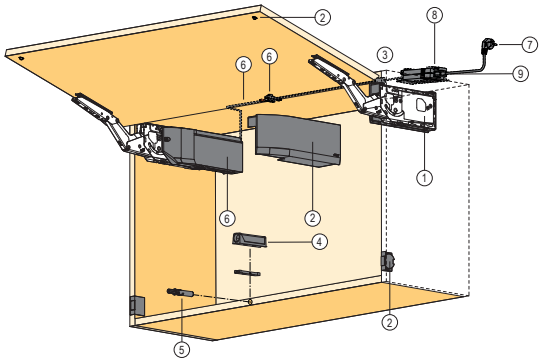

Ukazatel výkonnosti (LF) = výška korpusu (KH) [mm] x hmotnost čela, vč. dvojnásobné hmotnosti úchytky [kg]

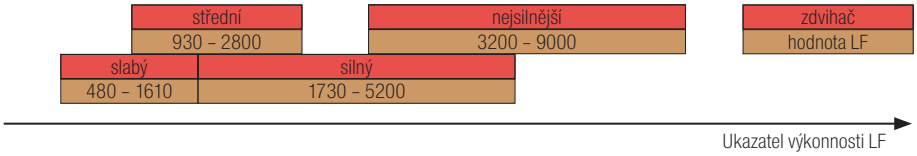

Mechanismus AVENTOS HK -standard / SERVO-DRIVE

	sada na vrut s přesným stanovením pozice		sada s předmontovanými eurošrouby		popis	A	B
1	**347810**	22K2300	**378189**	22K2310	slabý	✓	✓
	347811	22K2500	**378190**	22K2510	střední	✓	✓
	347812	22K2700	**378191**	22K2710	silný	✓	✓
	347813	22K2900	**378193**	22K2910	nejsilnější	✓	✓

Mechanizmus AVENTOS HK top TIP-ON

	sada na vrut s přesným stanovením pozice		sada s předmontovanými eurošrouby		popis	A	B
1	**347814**	22K2300T	**378200**	22K2310T	slabý		
	347826	22K2500T	**378202**	22K2510T	střední		
	347827	22K2700T	**378203**	22K2710T	silný		
	347828	22K2900T	**378204**	22K2910T	nejsilnější		

Čelní kování

	kód	kód Blum	popis	A	B
3	**13781**	20S4200	pro AVENTOS HK top, vrut	✓	✓
	23789	20S42E1	pro AVENTOS HK top, EXPANDO	✓	✓
	13782	20S4200A	alu ramečky pro AVENTOS HK top, k zafrézování	✓	✓
	132949	20S4G00A	alu ramečky pro AVENTOS HK top, k přišroubování	✓	
	347993	20S42T1	čelní kování EXPANDO T	✓	✓

Krytky pro standardní výklop / TIP-ON

	kód	kód Blum	popis	A	B
2	**347834**	22K8000	bílé	✓	
	347833	22K8000	šedé	✓	
	347835	22K8000	tmavě šedé	✓	

Krytky pro SERVO-DRIVE

	kód	kód Blum	popis	A	B
2	**347837**	23K8000	bílé		✓
	347836	23K8000	šedé		✓
	347838	23K8000	tmavě šedé		✓

ZÁVĚSY A VÝKLOPY

AVENTOS HK top

TIP-ON pístky

	kód	kód Blum	popis
4	**250826**	956.1004	50 mm, bílý
	250827	956.1004	50 mm, šedý
	250828	956.1004	50 mm, černý
	250831	956A1004	76 mm, bílý
	250833	956A1004	76 mm, šedý
	250834	956A1004	76 mm, černý

TIP-ON přímý adaptér

	kód	kód Blum	popis
5	**250838**	956.1201	50 mm, bílý
	250839	956.1201	50 mm, šedý
	250840	956.1201	50 mm, černý
	250841	956A1201	76 mm, bílý
	250842	956A1201	76 mm, šedý
	250843	956A1201	76 mm, černý

SERVO-DRIVE

	kód	kód Blum	popis	A	B
6	**347839**	23KA000	sada SERVO-DRIVE pro AVENTOS HK top, kabel 1500 mm, spojka, koncovka kabelu		✓

Napájecí kabel

	kód	kód Blum	popis	A	B
7	**99108**	Z10M200E	napájecí kabel, 2 m		✓

Trafo

	kód	kód Blum	popis	A	B
8	**129576**	Z10NE030E	trafo 24 W		✓

Držák trafa

	kód	kód Blum	popis	A	B
9	**131344**	Z10NG120	do zad		✓

- A – pro standardní výklop
- B – pro SERVO-DRIVE

AVENTOS HK-S, jednoduchý výklop

AVENTOS HK-S
pro malé výklopy

- výšky korpusu do max. 600 mm
- šířky korpusu závisí na ukazateli výkonnosti
- 3 typy zdvihačů

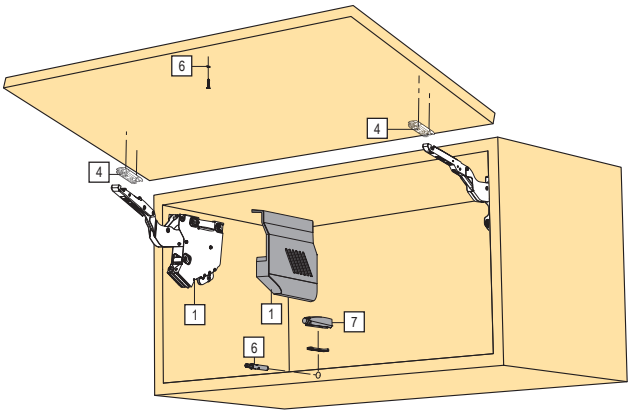

Mechanismus AVENTOS HK-S [1]

1	231752	20K2B00	slabý, krytka bílá
	231749	20K2B00	slabý, krytka šedá
	346195	20K2B00	slabý, krytka tmavě šedá
	231753	20K2C00	střední, krytka bílá
	231750	20K2C00	střední, krytka šedá
	346199	20K2C00	střední, krytka tmavě šedá
	231754	20K2E00.02	silný, krytka bílá
	231751	20K2E00	silný, krytka šedá
	346212	20K2E00	silný, krytka tmavě šedá

[1] komplet obsahuje: 2× symetrický zdvihač, 2× krytka ramen vlevo/vpravo, 10× vrut do dřevotřísky 4 ×35 mm

Mechanismus AVENTOS HK-S, TIP-ON [2]

1	231760	20K2B00T	slabý, krytka bílá
	231757	20K2B00T	slabý, krytka šedá
	346216	20K2B00T	slabý, krytka tmavě šedá
	231761	20K2C00T	střední, krytka bílá
	231758	20K2C00T	střední, krytka šedá
	346226	20K2C00T	střední, krytka tmavě šedá
	231762	20K2E00T	silný, krytka bílá
	231759	20K2E00T	silný, krytka šedá
	346228	20K2E00T	silný, krytka tmavě šedá

[2] komplet obsahuje: 2× symetrický zdvihač, 2× krytka ramen vlevo/vpravo, 10× vrut do dřevotřísky 4 ×35 mm, 1× TIP-ON 50 mm, 1× adaptér přímý pro TIP-ON

Čelní kování

4	203387	175H3100	přímá, ocel 8,5 mm, šroub [3]
	211476	177H3100E	přímá, ocel 8,5 mm, EXPANDO [3]
	P13907	20K4A01A	čelní příchyt alu, levý
	P13908	20K4A01A	čelní příchyt alu, pravý
	277796	175H3G00A	čelní kování pro alu rámečky k našroubování [4]

[3] nutno objednat 2 ks

[4] nelze použít pro TIP-ON

- ideální pro malé výšky horních skříněk
- výška korpusu: min. vnitřní 150 mm, vnější max. 400 mm
- minimální hloubka korpusu 240 mm
- **nejslabší verze má pružiny a tlumící mechanismus pouze na jednom výklopu**
- zavírá měkce a tiše díky BLUMOTION
- nepatrná ovládací síla
- vyvážený komfort pohybu s plynulou zarážkou
- jednoduchá montáž bez nářadí
- nastavení čela ve 3 směrech
- jednoduché a plynulé nastavení zdvihačů
- nepotřebuje žádné závěsy pro co nejjednodušší a nejpřesnější objednání můžete využít program AVENTplan, případně DYNALOG
- AVENTplan - ke stažení na www.demos-trade.com
- DYNALOG – více na stránce www.blum.com

AVENTOS HK-S, jednoduchý výklop

TIP-ON pístky

6	250826	956.1004	50 mm, bílý
	250827	956.1004	50 mm, šedý
	250828	956.1004	50 mm, černý
	250831	956A1004	76 mm, bílý
	250833	956A1004	76 mm, šedý
	250834	956A1004	76 mm, černý

TIP-ON přímý adaptér

6	250838	956.1201	50 mm, bílý
	250839	956.1201	50 mm, šedý
	250840	956.1201	50 mm, černý
	250841	956A1201	76 mm, bílý
	250842	956A1201	76 mm, šedý
	250843	956A1201	76 mm, černý

Omezovače úhlu otevření

P	13905	20K7A41	100°
	13906	20K7A11	75°

Možnosti kombinací

typ zdvihače	výkonostní faktor
2× 20K2A01	není možné
1× 20K2A01 + 1× 20K2C01	220 – 500
2× 20K2C01	400 – 1000
2× 20K2E01	960 – 2215

Ukazatel výkonnosti = výška korpusu (mm) × váha dvířek včetně 2× úchytky (kg).

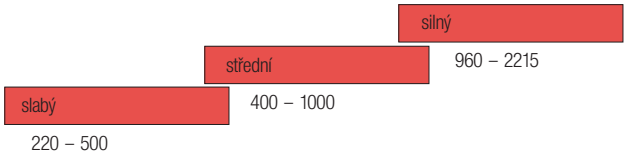

AVENTOS HK-S průmysl

P13900	20K2A01.XX	mechanismus bez pružiny
P13901	20K2C01.XX	mechanismus střední
P13902	20K2E01.XX	mechanismus silný
211370	20K2C01T	mechanismus střední TIP-ON
211371	20K2E01T	mechanismus silný TIP-ON
392600	20K8A21.21	krytka bílá, levá
392601	20K8A21.21	krytka bílá, pravá
392597	20K8A21.21	krytka šedá, levá
392598	20K8A21.21	krytka šedá, pravá
392602	20K8A21.21	krytka tmavě šedá, levá
392603	20K8A21.21	krytka tmavě šedá, pravá
P13999		vrut 4 × 35 mm

AVENTOS HK-XS

AVENTOS HK-XS
malé kování pro malé vysoké skříně

- výšky korpusu od 240 do 600 mm
- minimální světlá hloubka 125 mm
- vhodné pro věncové lišty a postranice

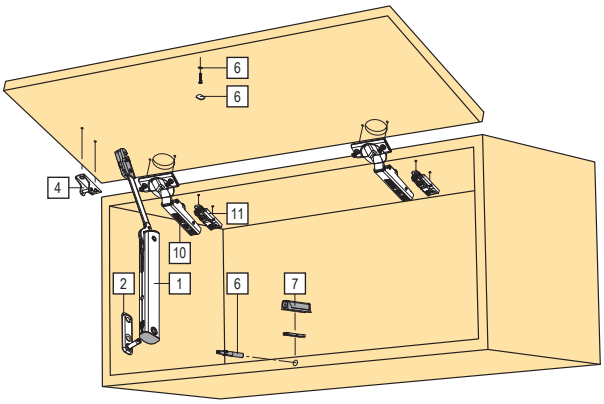

Mechanismus AVENTOS HK-XS

1	247121	20K1101	slabý
	247122	20K1301	střední
	247123	20K1501	silný

Mechanismus AVENTOS HK-XS pro TIP-ON

1	247124	20K1101T	slabý
	247125	20K1301T	střední
	247126	20K1501T	silný

Přichycení výklopu ke korpusu

2	247127	20K5101	boční čep na korpus vrut
	247128	20K51E1	boční čep na korpus EXPANDO

Čelní kování

4	247129	20K4101	vrut
	247130	20K41E1	EXPANDO
	247131	20K4101A	alu rám

P	347999	70T4532T	hmoždinka EXPANDO T

- ideální pro vysoké skříně a horní skříňky
- výška korpusu 240 mm - 600 mm
- minimální světlá hloubka 125 mm
- symetrický zdvihač lze použít na jedné či obou stranách
- výklopné kování, určené pro malé výklopy ve vysokých skříních a horních skříňkách
- v kombinaci se závěsy CLIP top BLUMOTION se výklopy zavírají měkce a tiše
- plynulá zarážka výklop zastaví přesně v té pozici, v jaké si přejete, a vy na něj kdykoli pohodlně dosáhnete
- pro menší čela stačí použít jen jeden výklop; u větších lze doplnit výklopy dva
- malá vestavná hloubka (125 mm) je jeho největší výhoda, lze tak realizovat úzké výklopy nad digestoří či v koupelně
- rychlá a snadná montáž je nespornou výhodou
- správná síla výklopu se snadno nastaví na přední straně výklopu

verzi TIP-ON se kombinuje z bezpružinovými závěsy a TIP-ON pístky (str. 1.25)

- u této verze pak stačí jen krátce ťuknout na čelo nábytku - výklop se pak doširoka otevře nahoru
- seřízení mezery zavřeného čela snadno uskutečníte otáčením vyhazovače

Standard

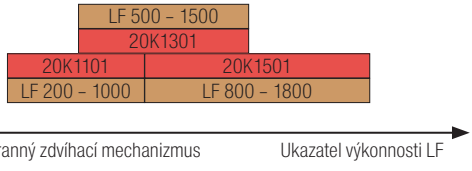

TIP-ON

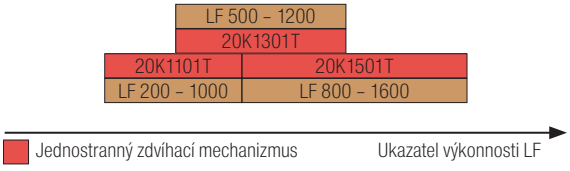

Závěsy

10	12047	71B3550	s integrovaným tlumením vrut 110°
	226668	70T3550.TL	naložený bez pružiny vrut 110° [1]

Podložka

11	203387	175H3100	podložka přímá vrut 8,5 mm ocel

TIP-ON pístky

6	250826	956.1004	50 mm, bílý
	250827	956.1004	50 mm, šedý
	250828	956.1004	50 mm, černý
	250831	956A1004	76 mm, bílý
	250833	956A1004	76 mm, šedý
	250834	956A1004	76 mm, černý

TIP-ON adaptéry

6	250838	956.1201	50 mm, bílý
	250839	956.1201	50 mm, šedý
	250840	956.1201	50 mm, černý
	250841	956A1201	76 mm, bílý
	250842	956A1201	76 mm, šedý
	250843	956A1201	76 mm, černý

dřevěná čílka a široké alurámečky

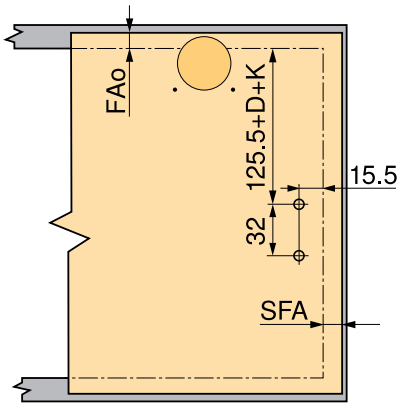

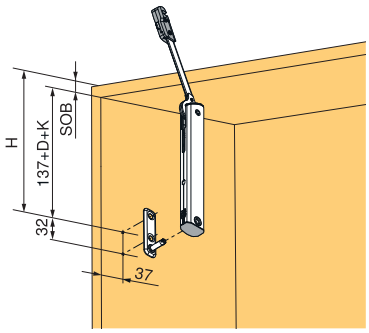

Pozice na korpusu pro zdvihače

- H=137 + D + K +SOB
- D – zvýšení montážních podložek
- K – zalomení ramínka závěsu
  - naložený závěs = 0 mm
  - polonaložený závěs = 9,5 mm
  - vložený závěs = 18 mm
- SOB tloušťka půdy korpusu

Víte, že pomocí formuláře AventPlan si můžete snadno a rychle objednat veškeré kování potřebné pro výklopy AVENTOS?

Najdete je na stránkách www.demos-trade.com

Symetrický zdvíhací mechanizmus standart

- Ukazatel výkonnosti
- 200 – 1000 slabý
- 500 – 1500 střední
- 800 – 1800 silný
- úhel otvírání 105°

Symetrický zdvíhací mechanizmus TIP-ON

- Ukazatel výkonnosti
- 180 – 800 slabý
- 500 – 1200 střední
- 800 – 1600 silný
- úhel otvírání 105°

Ukazatel výkonnosti LF= výška korpusu KH (mm) × hmotnost čela, vč. dvojnásobné hmotnosti úchytky (kg).

AVENTOS HL, rovnoběžně s korpusem

AVENTOS HL
pro zdvihací výklopy

- výšky korpusu od 300 do 580 mm
- šířky korpusu do 1 800 mm
- 5 zdvihačů a 4 soustavy ramen pro všechny oblasti využití

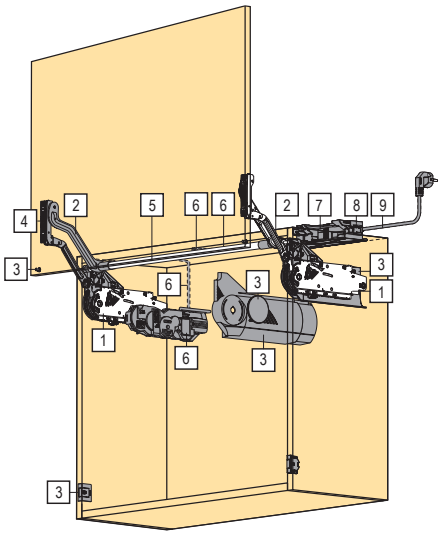

Mechanismus AVENTOS HL				A	B
1	23790	20L2100.05	nejslabší	✓	✓
	23791	20L2300.05	slabý	✓	✓
	23792	20L2500.05	střední	✓	✓
	23793	20L2700.05	silný	✓	✓
	23794	20L2900.05	nejsilnější	✓	✓

Sada ramen				A	B
2	197608	20L3200.06	pro výšku korpusu 300 – 349 mm	✓	
	197609	20L3500.06	pro výšku korpusu 350 – 399 mm	✓	
	197610	20L3800.06	pro výšku korpusu 400 – 550 mm	✓	
	197611	20L3900.06	pro výšku korpusu 450 – 580 mm	✓	
Sada ramen pro SERVO-DRIVE					
2	197612	21L3200.01	pro výšku korpusu 300 – 349 mm		✓
	197613	21L3500.01	pro výšku korpusu 350 – 399 mm		✓
	197614	21L3800.01	pro výšku korpusu 400 – 550 mm		✓
	197615	21L3900.01	pro výšku korpusu 450 – 580 mm		✓

- A – pro standardní výklop
- B – pro SERVO-DRIVE
- v oblasti překrytí hodnot **LF** doporučuje fa Blum použít silnější verzi výklopu

další příslušenství pro SERVO-DRIVE (trafo, držák trafa, přívodní kabel) naleznete na str. 2.59

- ideální pro maloplošná jednodílná čela
- výška korpusu 300 – 580 mm
- šířka korpusu do 1800 mm
- minimální hloubka korpusu 278 mm
- zavírá měkce a tiše díky BLUMOTION
- nepatrná ovládací síla
- vyvážený komfort pohybu s plynulou zarážkou
- jednoduchá montáž bez nářadí
- nastavení čela ve 3 směrech
- jednoduché a plynulé nastavení zdvihačů
- pro co nejjednodušší a nejpřesnější objednání můžete využít program AVENTplan, případně DYNALOG
- AVENTplan – ke stažení na www.demos-trade.com
- DYNALOG – více na stránce www.blum.com

Krytky pro standardní výklop				A	B
3	23803	20L8000.01	bílé	✓	
	23802	20L8000.01	šedé	✓	
	336561	20L8000	tmavě šedé	✓	

Krytky pro výklop se SERVO-DRIVE				A	B
3	23801	21L8000	bílé		✓
	23800	21L8000	šedé		✓
	336560	21L8000	tmavě šedé		✓

AVENTOS HL, rovnoběžně s korpusem

Čelní kování				A	B
4	13781	20S4200	pro AVENTOS HK, HL a HS, vrut	✓	✓
	23789	20S42E1	pro AVENTOS HK, HL a HS, EXPANDO	✓	✓
	13782	20S4200A	pro alu rámečky pro AVENTOS HK, HL a HS, k zafrézování	✓	✓
	132949	20S4G00A	pro alu rámečky pro AVENTOS HK, HL a HS, k našroubování	✓	
	347993	20S42T1	čelní kování EXPANDO T	✓	✓

Příčná stabilizace				A	B
5	13799	20Q1061UA	tyč příčné stabilizace, 1061 mm, ke zkrácení	✓	✓
	197616	20Q153ZA	prodlužovací díl	✓	✓

SERVO-DRIVE				A	B
6	99130	21FA 000	set SERVO-DRIVE pro AVENTOS HF, HL a HS, kabel 1500 mm, spojka,ochranná krytka		✓

Omezovač úhlu otevření				A	B
P	188739	20L7051	124°	✓	✓

Trafo				A	B
7	129576	Z10NE030E	trafo 24 W		✓

Držák trafa				A	B
8	131344	Z10NG120	do zad		✓

Napájecí kabel				A	B
9	99108	Z10M200E	napájecí kabel 2 m		✓

Tabulka pro určení správného typu výklopu a ramen

rameno					vyklápěcí mechanismus				
výška korpusu (mm)	A		B		23790	23791	23792	23793	23794
300 – 350	197608	20L3200.06	197612	21L3200.01	1,25 – 4,25	3,50 – 7,25	6,50 – 12,00	11,00 – 20,00	×
350 – 400	197609	20L3500.06	197613	21L3500.01	1,25 – 2,50	1,75 – 5,00	4,25 – 9,00	8,00 – 14,75	13,50 – 20,00
400 – 550	197610	20L3800.06	197614	21L3800.01	×	1,75 – 3,50	2,75 – 6,75	5,75 – 11,75	10,50 – 20,00
450 – 580	197611	20L3900.06	197615	21L3900.01	×	×	2,00 – 5,25	4,25 – 9,25	8,25 – 16,50

- Montážní návod najdete na portále Démos24Plus (www.demos-trade.com) nebo v katalogu Blum (je vždy také přibalen u zboží).

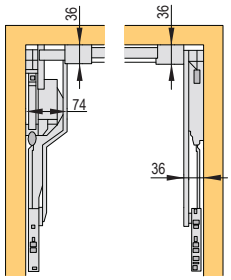

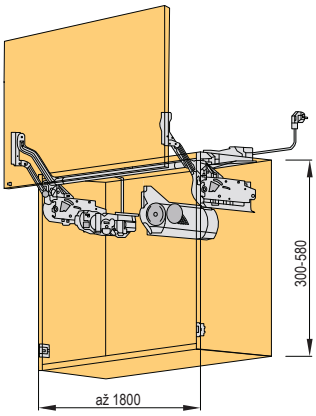

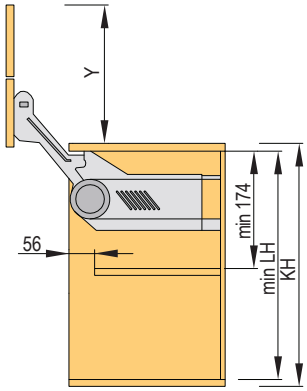

AVENTOS HS, šikmo nad korpus

AVENTOS HS
pro výkyvné výklopy

- výšky korpusu od 350 do 800 mm
- šířky korpusu do 1 800 mm
- 9 rozličných zdvihačů a jedna sada ramen

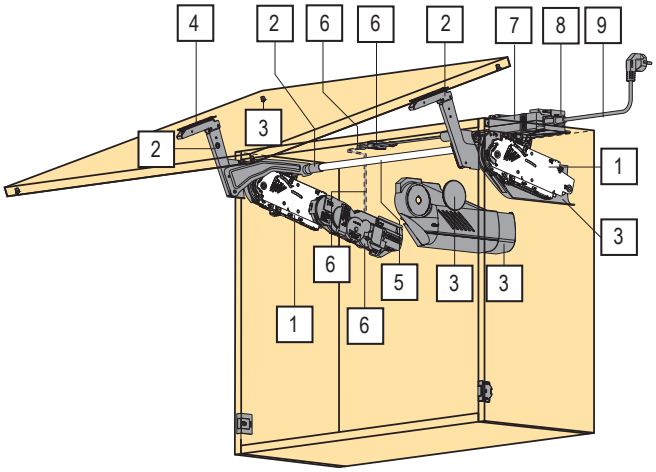

Mechanismus AVENTOS HS				A	B
1	23770	20S2A00.05	typ "A"	✓	✓
	23771	20S2B00.05	typ "B"	✓	✓
	23772	20S2C00.05	typ "C"	✓	✓
	23773	20S2D00.05	typ "D"	✓	✓
	23774	20S2E00.05	typ "E"	✓	✓
	23775	20S2F00.05	typ "F"	✓	✓
	23776	20S2G00.05	typ "G"	✓	✓
	23777	20S2H00.05	typ "H"	✓	✓
	23778	20S2I00.05	typ "I"	✓	✓

Sada ramen				A	B
2	197604	20S3500.06	standardní	✓	
Sada ramen pro SERVO-DRIVE					
2	197605	21S3500.01	pro SERVO-DRIVE		✓

Krytky pro standardní výklop				A	B
3	23787	20S8000	bílé	✓	
	23784	20S8000	šedé	✓	
	336556	20S8000	tmavě šedé	✓	
Krytky pro výklop se SERVO-DRIVE					
3	23782	21S8000	bílé		✓
	23781	21S8000	šedé		✓
	336554	21S8000	tmavě šedé		✓

- A – pro standardní výklop
- B – pro SERVO-DRIVE
- v oblasti překrytí hodnot **LF** doporučuje fa Blum použít silnější verzi výklopu
- další příslušenství pro SERVO-DRIVE (trafo, držák trafa, přívodní kabel) naleznete na str. 2.59

- ideální pro velkoplošná jednodílná čela
- výška korpusu 350 – 800 mm
- šířka korpusu do 1800 mm
- minimální hloubka korpusu 276 mm
- zavírá měkce a tiše díky BLUMOTION
- nepatrná ovládací síla
- vyvážený komfort pohybu s plynulou zarážkou
- jednoduchá montáž bez nářadí
- nastavení čela ve 3 směrech
- jednoduché a plynulé nastavení zdvihačů
- pro co nejjednodušší a nejpřesnější objednání můžete využít program AVENTplan, případně DYNALOG
- AVENTplan – ke stažení na www.demos-trade.com
- DYNALOG – více na stránce www.blum.com

blum

AVENTOS HS, šikmo nad korpus

Čelní kování				A	B
4	13781	20S4200	pro AVENTOS HK, HL a HS, vrut	✓	✓
	23789	20S42E1	pro AVENTOS HK, HL A HS, EXPANDO	✓	✓
	13782	20S4200A	pro alu rámečky pro AVENTOS HK, HL A HS, k zafrézování	✓	✓
	132949	20S4G00A	pro alu rámečky pro AVENTOS HK, HL A HS, k našroubování	✓	
	347993	20S42T1	čelní kování EXPANDO T	✓	✓

Příčná stabilizace				A	B
5	197606	20Q1061UN	tyč příčné stabilizace, 1061 mm, ke zkrácení	✓	✓
	197607	20Q153ZN	prodlužovací díl	✓	✓

SERVO-DRIVE				A	B
6	99130	21FA 000	set SERVO-DRIVE pro AVENTOS HF, HL a HS, kabel 1500 mm, spojka,ochranná krytka		✓

Trafo				A	B
7	129576	Z10NE030E	trafo 24 W		✓

Držák trafa				A	B
8	131344	Z10NG120	do zad		✓

Napájecí kabel				A	B
9	99108	Z10M200E	napájecí kabel 2 m		✓

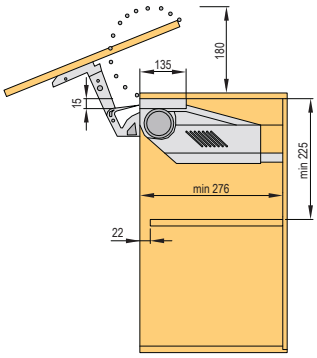

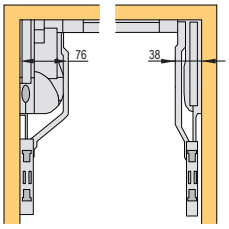

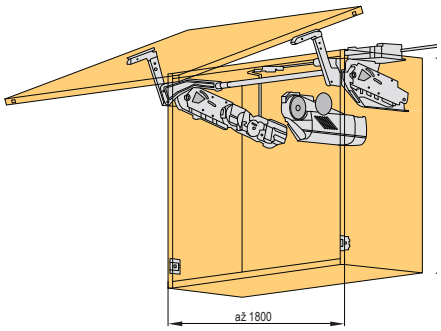

- Montážní návod najdete na portále Démos24Plus (www.demos-trade.com) nebo v katalogu Blum (je vždy také přibalen u zboží).

AVENTOS HS, šikmo nad korpus

Tabulky HS

KH (mm)[1]	23776	23777	23778
	váha čela (kg)		
800	4,00 – 7,00	6,00 – 12,25	10,50 – 20,0
795	4,00 – 7,00	6,00 – 12,25	10,50 – 20,0
790	4,00 – 7,00	6,00 – 12,25	10,75 – 20,0
785	4,00 – 7,00	6,25 – 12,50	10,75 – 20,0
780	4,00 – 7,00	6,25 – 12,50	10,75 – 20,2
775	3,75 – 7,00	6,25 – 12,50	11,00 – 20,2
770	3,75 – 7,00	6,25 – 12,50	11,00 – 20,2
765	3,75 – 7,25	6,50 – 12,50	11,00 – 20,2
760	3,75 – 7,25	6,50 – 12,75	11,25 – 20,2
755	3,75 – 7,25	6,50 – 12,75	11,25 – 20,5
750	3,50 – 7,25	6,50 – 12,75	11,50 – 20,5
745	3,50 – 7,25	6,50 – 12,75	11,50 – 20,5
740	3,50 – 7,25	6,50 – 12,75	11,75 – 20,7
735	3,50 – 7,50	6,50 – 13,00	11,75 – 20,7
730	3,50 – 7,50	6,75 – 13,00	11,75 – 21,0
725	3,50 – 7,50	6,75 – 13,00	12,00 – 21,0
720	3,50 – 7,50	6,75 – 13,00	12,00 – 21,2
715	3,50 – 7,50	6,75 – 13,00	12,00 – 21,2
710	3,50 – 7,75	6,75 – 13,25	12,25 – 21,2
705	3,50 – 7,75	6,75 – 13,25	12,25 – 21,5
700	3,50 – 7,75	6,75 – 13,25	12,50 – 21,5
695	3,50 – 7,75	6,75 – 13,25	12,50 – 21,5
690	3,50 – 7,75	6,75 – 13,25	12,75 – 21,5
685	3,50 – 8,00	7,00 – 13,25	12,75 – 21,5
680	3,50 – 8,00	7,00 – 13,50	13,00 – 21,5
676	3,50 – 8,00	7,00 – 13,50	13,00 – 21,5

[1] výška čela (mm)

KH (mm)[1]	23773	23774	23775
	váha čela (kg)		
675	3,00 – 5,25	5,00 – 11,00	09,75 – 19,0
670	3,00 – 5,25	5,00 – 11,00	09,75 – 19,0
665	3,00 – 5,25	5,00 – 11,00	09,75 – 19,0
660	3,00 – 5,50	5,25 – 11,25	10,00 – 19,0
655	3,00 – 5,50	5,25 – 11,25	10,00 – 19,0
650	3,00 – 5,50	5,25 – 11,25	10,00 – 19,0
645	3,00 – 5,50	5,25 – 11,25	10,00 – 18,7
640	3,00 – 5,50	5,25 – 11,25	10,00 – 18,7
635	3,00 – 5,50	5,25 – 11,50	10,25 – 18,7
630	3,00 – 5,75	5,50 – 11,50	10,25 – 18,7
625	3,00 – 5,75	5,50 – 11,50	10,25 – 18,7
620	3,00 – 5,75	5,50 – 11,50	10,25 – 18,7
615	3,00 – 5,75	5,50 – 11,50	10,25 – 18,7
610	3,00 – 6,00	5,50 – 11,75	10,50 – 18,5
605	3,00 – 6,00	5,50 – 11,75	10,50 – 18,5
600	3,00 – 6,00	5,50 – 11,75	10,50 – 18,5
595	3,00 – 6,00	5,50 – 11,75	10,50 – 18,5
590	3,00 – 6,00	5,50 – 12,00	10,75 – 18,2
585	3,00 – 6,25	5,75 – 12,00	10,75 – 18,2
580	3,00 – 6,25	5,75 – 12,00	11,00 – 18,0
575	3,00 – 6,25	5,75 – 12,00	11,00 – 18,0
570	3,00 – 6,25	5,75 – 12,25	11,25 – 17,7
565	3,00 – 6,25	5,75 – 12,25	11,25 – 17,7
560	3,00 – 6,50	6,00 – 12,25	11,25 – 17,5
555	3,00 – 6,50	6,00 – 12,50	11,50 – 17,5
550	3,00 – 6,50	6,00 – 12,50	11,50 – 17,2
545	3,00 – 6,50	6,00 – 12,50	11,50 – 17,2
540	3,00 – 6,50	6,00 – 12,75	11,75 – 17,0
535	3,00 – 6,75	6,25 – 12,75	11,75 – 16,7
530	3,00 – 6,75	6,25 – 12,75	11,75 – 16,7
526	3,00 – 6,75	6,25 – 13,00	12,00 – 16,5

[1] výška čela (mm)

KH (mm)[1]	23770	23771	23772
	váha čela (kg)		
525	2,50 – 4,00	3,25 – 7,50	7,25 – 15,00
520	2,50 – 4,00	3,50 – 7,50	7,25 – 15,00
515	2,50 – 4,00	3,50 – 7,50	7,25 – 14,75
510	2,50 – 4,00	3,50 – 7,75	7,50 – 14,75
505	2,50 – 4,00	3,50 – 7,75	7,50 – 14,75
500	2,50 – 4,25	3,50 – 7,75	7,50 – 14,75
495	2,50 – 4,25	3,75 – 7,75	7,50 – 14,50
490	2,50 – 4,25	3,75 – 8,00	7,75 – 14,50
485	2,50 – 4,25	3,75 – 8,00	7,75 – 14,25
480	2,50 – 4,25	3,75 – 8,00	7,75 – 14,25
475	2,50 – 4,25	3,75 – 8,00	7,75 – 14,00
470	2,50 – 4,25	4,00 – 8,25	8,00 – 14,00
465	2,25 – 4,25	4,00 – 8,25	8,00 – 13,75
460	2,25 – 4,25	4,00 – 8,25	8,00 – 13,75
455	2,25 – 4,25	4,00 – 8,50	8,25 – 13,50
450	2,25 – 4,25	4,00 – 8,50	8,25 – 13,50
445	2,25 – 4,50	4,25 – 8,50	8,25 – 13,25
440	2,25 – 4,50	4,25 – 8,50	8,25 – 13,00
435	2,25 – 4,50	4,25 – 8,75	8,50 – 13,00
430	2,25 – 4,50	4,25 – 8,75	8,50 – 12,75
425	2,25 – 4,50	4,25 – 8,75	8,50 – 12,75
420	2,25 – 4,50	4,25 – 8,75	8,50 – 12,50
415	2,25 – 4,50	4,25 – 8,75	8,50 – 12,50
410	2,25 – 4,50	4,25 – 9,00	8,75 – 12,25
405	2,25 – 4,50	4,25 – 9,00	8,75 – 12,00
400	2,00 – 4,75	4,25 – 9,00	8,75 – 12,00
395	2,00 – 4,75	4,50 – 9,00	8,75 – 11,75
390	2,00 – 4,75	4,50 – 9,00	8,75 – 11,50
385	2,00 – 4,75	4,50 – 9,25	9,00 – 11,50
380	2,00 – 4,75	4,50 – 9,25	9,00 – 11,25
375	2,00 – 4,75	4,50 – 9,25	9,00 – 11,25
370	2,00 – 4,75	4,50 – 9,25	9,00 – 11,00
365	2,00 – 4,75	4,50 – 9,25	9,00 – 11,00
360	2,00 – 4,75	4,50 – 9,50	9,25 – 10,75
355	2,00 – 4,75	4,50 – 9,50	9,25 – 10,50
350	2,00 – 5,00	4,50 – 9,50	9,25 – 10,50

[1] výška čela (mm)

Montážní postup

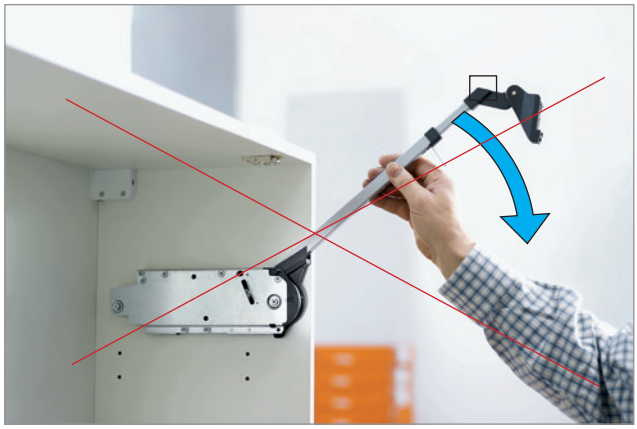

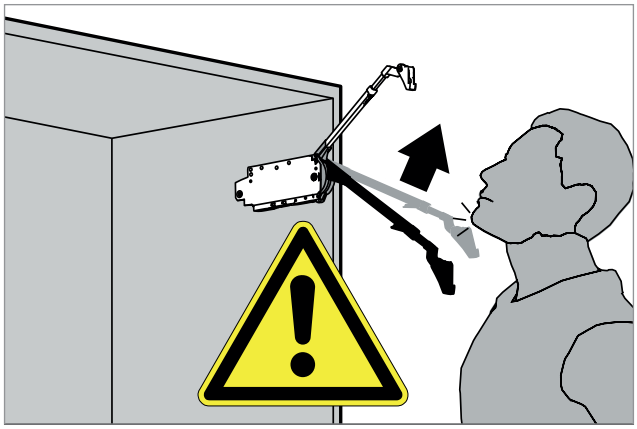

Přehled
ostatních výklopných mechanizmů

Výklopy Kesseböhmer

FREElight horní výklop	str.	1.92
Maxi horní výklop	str.	1.93
Maxi Up výklop	str.	1.94
Duo, Duo Forte horní i spodní výklop	str.	1.95 – 1.96

Výklopné kování Italiana Ferramenta

K12 horní i spodní výklop	str.	1.97 – 1.99
Kraby horní i spodní výklop	str.	1.100 – 1.103
Příslušenství pro K12 a Kraby	str.	1.104
Kiaro spodní výklop	str.	1.105 – 1.106
Link spodní výklop	str.	1.107 – 1.108

Výklopy Strong a ostatní

Píst pro výsuv monitoru/TV	str.	1.109
Automatický a polohovací horní výklop 245 mm	str.	1.110 – 1.111
Horní výklop 180 mm	str.	1.112
Kování pro výklopy Tatami 230 mm	str.	1.112
Qstatní výklopy	str.	1.113 – 1.114

Ostatní výklopy

Pružinové nůžky	str.	1.113
Spodní klopny	str.	1.113 – 1.114
Kování pro výklopné botníky	str.	1.114

Výklopy FREElight

- lze otevírat pomocí systému pro bezúchytkové otevírání K-push
- možnost seřízení síly výklopu (pro polohovací i automatické otevírání)
- dlouhodobá funkčnost
- ekonomicky zajímavé řešení
- oboustranné použití
- elegantní matné provedení

Horní výklop FREElight

kód	popis	barva
356411	typ A	bílý
356412	typ B	
356413	typ C	
356414	typ D	
356415	typ A	šedý
356416	typ B	
356417	typ C	
356418	typ D	

- úhel otevření 75, 90 a 110°
- včetně úchytů na korpus, dveře, krytky a klíče pro seřizování síly

pro verzi otevírání s úchytkou doporučujeme použít závěsy s tlumením, např. na str. 1.39 – 1.49

pro bezúchytkové otevírání doporučujeme systém K-push, str. 1.53 – 1.55 (extra silný s magnetem)

výška dveří (mm)	110° verze s úchytkou		110° verze push to open	
	hmot. (kg)	typ výklopu	hmot. (kg)	typ výklopu
275	1,9 – 2,8	A	–	–
	2,6 – 4,3	B	–	–
	4,2 – 7,1	D	–	–
300	1,1 – 2,4	A	1,5 – 2,1	B
	2,4 – 4,1	B	2,1 – 3	C
	4 – 7	D	2,7 – 4,1	D
350	1,1 – 2,1	A	1,5 – 2,1	B
	2,1 – 3,7	B	1,9 – 2,7	C
	3,6 -6,4	D	2,6 – 3,7	D
400	1,1 – 1,7	A	1,1 – 1,5	B
	1,7 – 3,2	B	1,5 – 2,5	C
	3,2 – 5,5	D	2,2 – 3,5	D
450	1 – 1,6	A	1 – 1,3	B
	1,6 – 2,8	B	1,3 – 2,3	C
	2,8 – 5,5	D	2 – 2,9	D
500	1 – 1,4	A	-	-
	1,3 – 2,5	B	1,2 – 1,7	C
	2,5 – 4,5	D	1,6 – 2,7	D
550	0,8 – 1,3	A	-	–
	1,3 – 2,2	B	1,2 – 1,7	C
	2,2 – 3,9	D	1,5 – 2,3	D
600	0,7 – 1,2	A	-	-
	1,2 – 2,2	B	1,2 – 1,5	C
	2,2 – 4,3	D	1,3 – 2,1	D

- hodnoty uvedené v tabulce odpovídají 1 ks výklopuz

110° verze s úchytkou

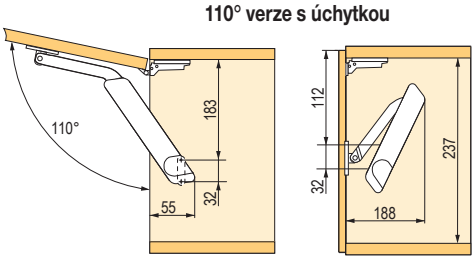

110° verze push to open

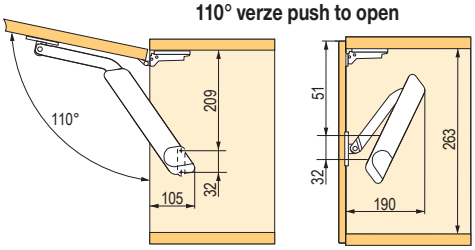

KESSEBÖHMER

Horní výklop Maxi

- vysoká nosnost výklopu
- masivní kovové provedení
- lze otevírat pomocí systému pro bezúchytkové otevírání K-push
- možnost seřízení síly výklopu (pro polohovací i automatické otevírání)
- dlouhodobá funkčnost
- oboustranné použití

Horní výklop Maxi

kód	popis
135042	typ "C", silný
135043	typ "D", nejsilnejší

- dvířka o výšce od 300 do 1000 mm nebo váze od 2 do 27 kg (dle typu výklopu a úhlu otevření)
- možnost regulace síly výklopu
- uhel otevřeni 75, 90 a 110°
- pro push to open verzi doporučujeme použít závěsy bez pružiny

pro verzi otevírání s úchytkou doporučujeme použít závěsy s tlumením, např. na str. 1.39 – 1.49
pro bezúchytkové otevírání doporučujeme systém K-push, str. 1.53 – 1.55 (extra silný s magnetem)

Příchyty

kód	popis
135044	na korpus
135045	plná dvířka
135047	úzký alu rámeček

výška dveří (mm)	typ výklopu	110° s úchytkou	110° push to open, automatická
		hmotnost (kg)	hmotnost (kg)
300	C	5,4 – 10,0	3,5 – 6,1
	D	–	5,1 – 7,8
400	C	4,2 – 8,1	2,7 – 4,6
	D	4,8 – 9,0	3,4 – 5,0
500	C	3,2 – 6,3	2,3 – 3,7
	D	2,8 – 7,5	3,0 – 4,9
600	C	2,7 – 6,0	1,8 – 3,1
	D	3,5 – 6,8	2,5 – 4,2
700	C	2,5 – 4,5	1,6 – 2,7
	D	3,0 – 5,2	2,2 – 3,5
800	C	2,2 – 3,6	–
	D	2,6 – 4,7	1,8 – 3,1
900	C	–	–
	D	2,3 – 4,3	1,4 – 2,9
1000	C	–	–
	D	2,0 – 4,0	1,2 – 2,6

110° verze s úchytkou

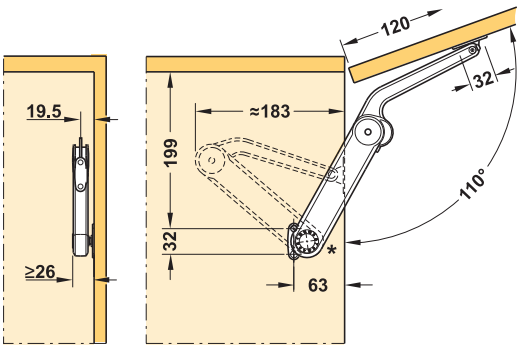

110° verze push to open

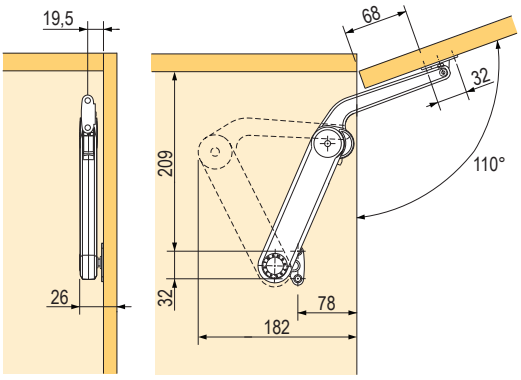

N Výklop Maxi Up

kód	popis
395719	síla "H", nejsilnější

- pro dvířka o výšce od 400 do 600 mm nebo váze od 4 do 18,8 kg (dle výšky dveří a nastavené síly výklopu)
- možnost regulace síly výklopu
- úhel otevření 75°

doporučujeme použít závěsy, např. na str. 1.39 – 1.49

Příchyty

kód	popis
135044	na korpus
135045	plná dvířka

výška dveří (mm)	hmotnost dveří (kg)	hmotnost dveří (kg)
400	5,2 – 9,4	10,4 – 18,8
500	4,3 – 7,5	8,6 – 15,0
600	4,0 – 6,7	8,0 – 13,4

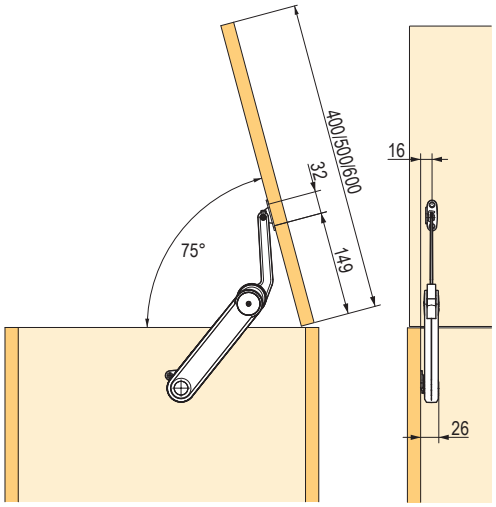

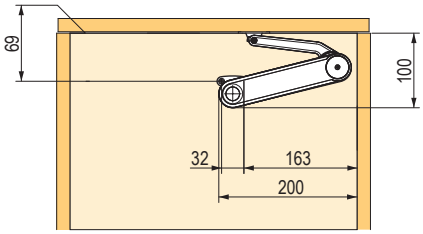

Duo a Duo Forte

KESSEBÖHMER

Duo

kód	úhel
135017	75, 90, 110°

- mechanismus pro skříňky s horním i spodním vyklápěním (přetočením nožek)
- dvířka o výšce max. 500 mm nebo váhou 6 kg
- minimální vnitřní světlost korpusu 135 mm
- úhel otevření 75, 90 a 110°
- plynulá regulace síly pomocí excentru
- po cca 200 cyklech otevření je třeba výklop znovu dotáhnout
- při spodním vyklápění nutno použít magnet

možno kombinovat s tlumenými i netlumenými závěsy, např. na str. 1.39 – 1.49

montážní rozměry

úhel otevření α	X (mm)	Y (mm)
75°	132	160
90°	90	160
110°	92	128

výkonnost pro horní vyklápění 75°

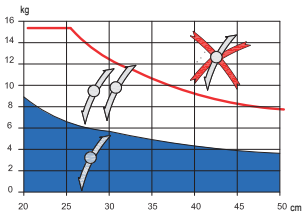

výkonnost pro horní vyklápění 90°

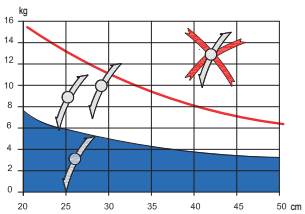

výkonnost pro horní vyklápění 110°

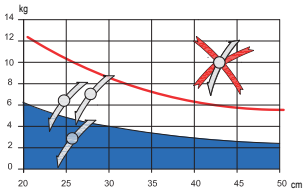

výkonnost pro dolní vyklápění 90°

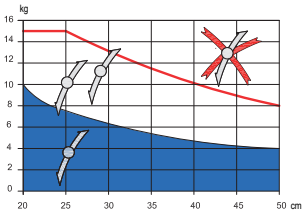

Duo Forte

kód	úhel
135018	75, 90, 110°

- mechanismus pro skříňky s horním i spodním vyklápěním (přetočením nožek)
- dvířka o výšce max. 720 mm nebo váhou 6 kg
- minimální vnitřní světlost korpusu 172 mm
- úhel otevření 75, 90 a 110°
- plynulá regulace síly pomocí excentru
- po cca 200 cyklech otevření je třeba výklop znovu dotáhnout
- při spodním vyklápění nutno použít magnet

možno kombinovat s tlumenými i netlumenými závěsy, např. na str. 1.39 – 1.49

montážní rozměry

úhel otevření α	X (mm)	Y (mm)
75°	196	224
90°	166	192
110°	138	167

výkonnost pro horní vyklápění 75°

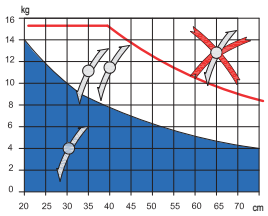

výkonnost pro horní vyklápění 90°

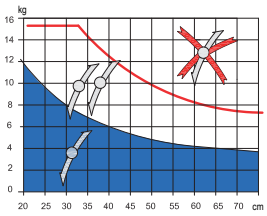

výkonnost pro horní vyklápění 110°

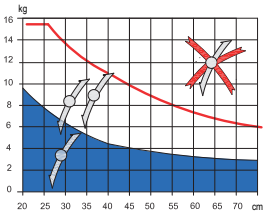

výkonnost pro dolní vyklápění 90°

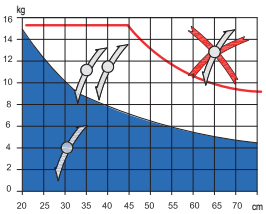

KESSEBÖHMER

Duo a Duo Forte

Duo

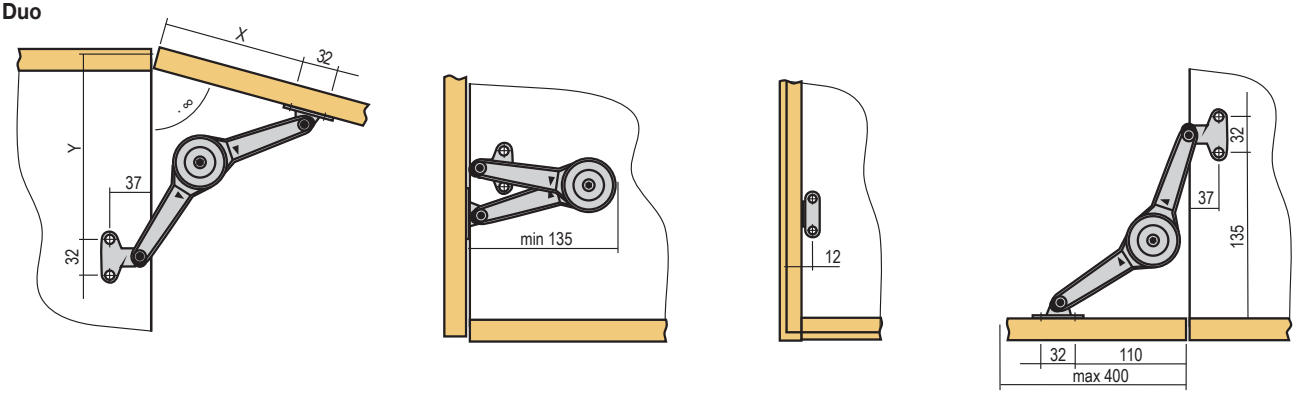

Forte

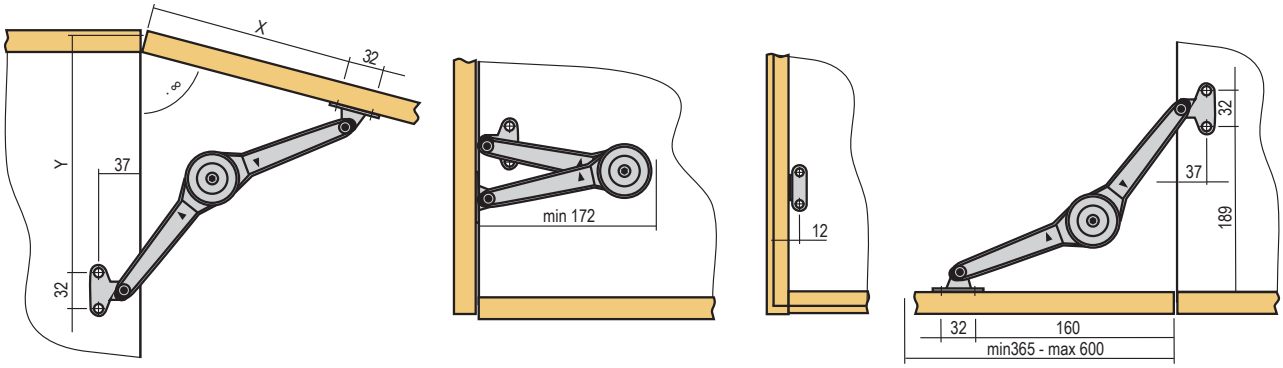

Příchyt na korpus

kód	popis
135019	vrut

Příchyt na dvířka

kód	popis
135045	eurovrut
135021	vrut

Příchyt pro alu rámeček

kód	popis
135024	šroub

K12 plyno-kapalinové vzpěry

Plynokapalinová vzpěra K12 244 mm

kód	popis
282471	50 N
282472	80 N
282473	100 N
282474	120 N

- pro dvířka výšky 300 – 500 mm a hmotnosti 1 – 9 kg (v závislosti na výšce dvířek)
- minimalistický design, průměr pístu pouze 12 mm
- rozměry uvedené v tabulce platí pro verzi otevírání s úchytkou
- pro bezúchytkové otevírání postupujte dle přiloženého návodu nebo návodu na webu

lze kombinovat s příchyty k zavrtání, viz. str. 1.104

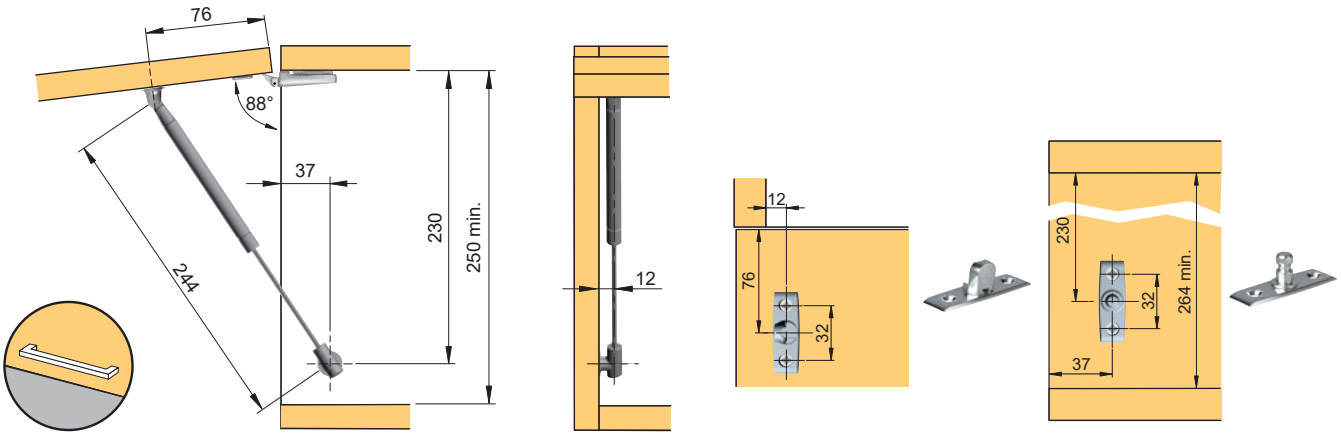

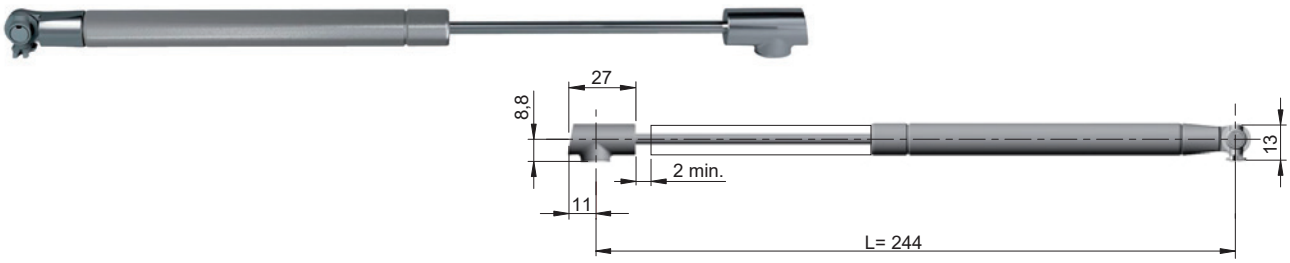

H (mm)	váha dvířek (kg)																
	1	1,5	2	2,5	3	3,5	4	4,5	5	5,5	6	6,5	7	7,5	8	8,5	9
300	1 × 50 N	1 × 80 N		2 × 50 N		2 × 80 N							2 × 100 N		2 × 120 N		
350	1 × 50 N	1 × 80 N	2 × 50 N		2 × 80 N						2 × 100 N		2 × 120 N			2 × 140 N	
400	1 × 50 N	1 × 80 N	2 × 50 N		2 × 80 N				2 × 100 N		2 × 120 N						
450	1 × 50 N	2 × 50 N			2 × 80 N				2 × 100 N		2 × 120 N						
500	1 × 50 N	2 × 50 N		2 × 80 N			2 × 100 N			2 × 120 N							

závěsy na str. 1.39 – 1.49
montážní vruty a eurovruty na str. 7.3 – 7.18

K12 plyno-kapalinové vzpěry

Plynokapalinová vzpěra K12 355 mm

kód	popis
282475	60 N
282476	90 N
282477	110 N

- pro dvířka výšky 400 – 600 mm a hmotnosti 1 – 18 kg (v závislosti na výšce dvířek)
- minimalistický design, průměr pístu pouze 12 mm
- rozměry uvedené v tabulce platí pro verzi otevírání s úchytkou
- pro bezúchytkové otevírání postupujte dle přiloženého návodu nebo návodu na webu

lze kombinovat s příchyty k zavrtání, viz. str. 1.104

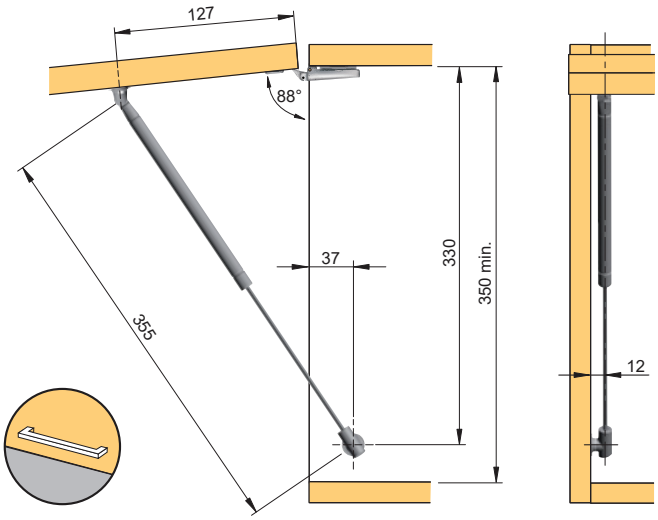

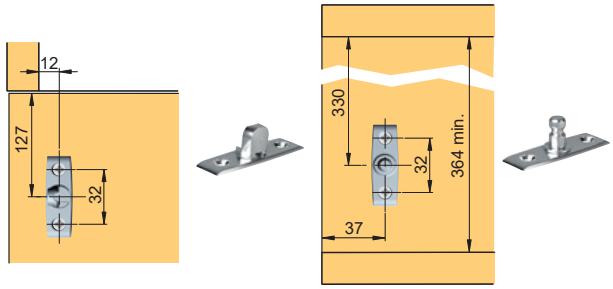

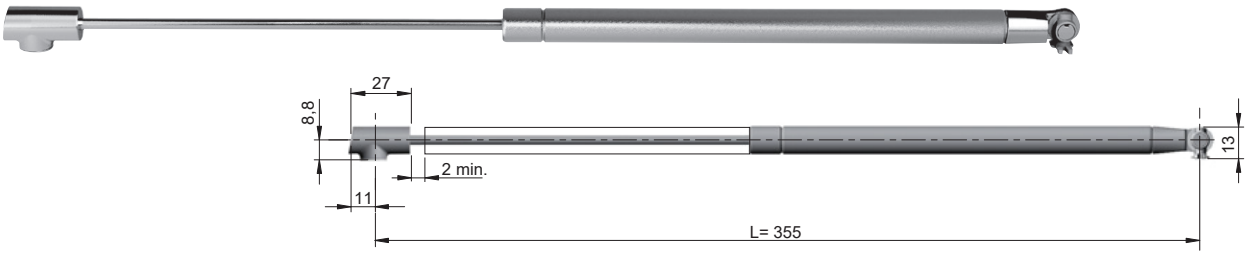

H (mm)	váha dvířek (kg)																																			
	1	1,5	2	2,5	3	3,5	4	4,5	5	5,5	6	6,5	7	7,5	8	8,5	9	9,5	10	10,5	11	11,5	12	12,5	13	13,5	14	14,5	15	15,5	16	16,5	17	17,5	18
400	1 × 60 N			1 × 80 N		2 × 60 N					2 × 90 N					2 × 110 N					2 × 130 N						3 × 110 N					3 × 130 N		
450	1 × 60 N		1 × 80 N		2 × 60 N					2 × 90 N				2 × 110 N				2 × 130 N						3 × 110 N				3 × 130 N				4 × 110 N		
500	1 × 60 N		1 × 80 N		2 × 60 N				2 × 90 N				2 × 110 N				2 × 130 N						3 ×110 N			3 × 130 N						4 × 110 N		
550	1 × 60 N		1 × 80 N	2 × 60 N			2 × 90 N				2 × 110 N			2 × 130 N				3 × 110 N				3 ×130 N				4 × 110 N			4 × 130 N					
600	1 × 80 N		2 × 60 N		2 × 90 N			2 ×110 N				2 ×130 N						3 ×110 N			3 ×130 N				4 ×110 N		4 ×130 N							

závěsy na str. 1.39 – 1.49
montážní vruty a eurovruty na str. 7.3 – 7.18

K12 plyno-kapalinové spodní klopny

Plynokapalinová spodní klopna K12

kód	popis
355722	164 mm
355724	244 mm
355726	355 mm

	L	L1	L2	L3
K12 164	164	158	39	180 min.
K12 244	244	230	76	250 min.
K12 355	355	330	127	350 min.

- minimalistický design, průměr pístu pouze 12 mm
- rozměry uvedené v tabulce platí pro verzi otevírání s úchytkou a při použití miskových závěsů s pružinou
- pro ostatní verze (bezúchytkové otevírání, závěsy Kimana) postupujte dle přiloženého návodu nebo návodu na webu

doporučujeme použít v kombinaci se závěsy Kimana, str. 1.57 – 1.58

velmi dobrá funkce bezúchytkového otevírání (v kombinaci se systémem K-push na str. 1.53 – 1.54)

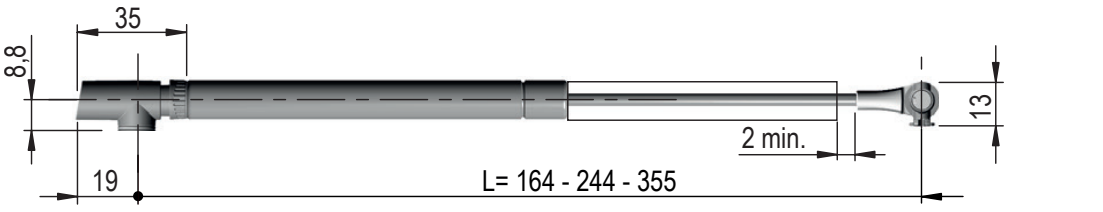

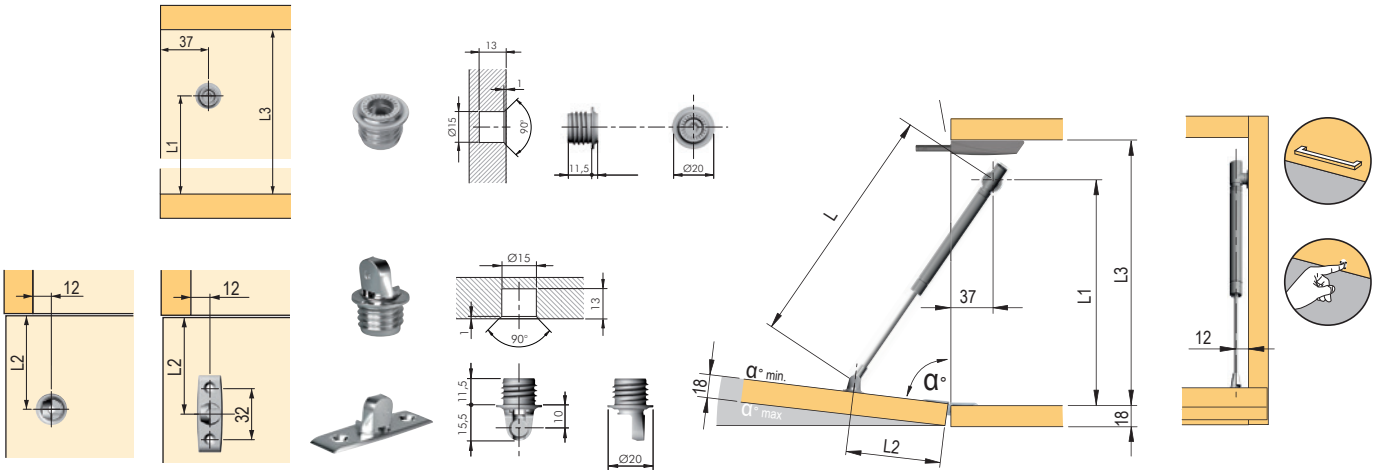

Kraby polohovací vzpěry

Polohovací vzpěra Kraby 164 mm

kód	popis
135006	45 N
135007	60 N

- drží otevřený v různých pozicích
- možnost seřízení úhlu otevření pomocí šroubu na pístu (úhel 83°–103°)

příchyt pro úzký alu rámeček na str. 1.104

- minimální potřebný vnitřní prostor 193 mm
- pro dvířka o velikosti 230 – 300 mm

šířka dvířek	450 mm		600 mm		900 mm		1200 mm	
výška dvířek mm	kg	počet × N	kg	počet × N	kg	počet × N	kg	počet × N
230 – 250	1,2 ÷ 1,3	1 × 45	1,6 ÷ 1,8	1 × 45	2,4 ÷ 2,6	2 × 45	3,2 ÷ 3,5	2 × 45
251 – 300	1,3 ÷ 1,6	1 × 45	1,8 ÷ 2,1	2 × 45	2,6 ÷ 3,2	2 × 45	3,5 ÷ 4,2	2 × 60

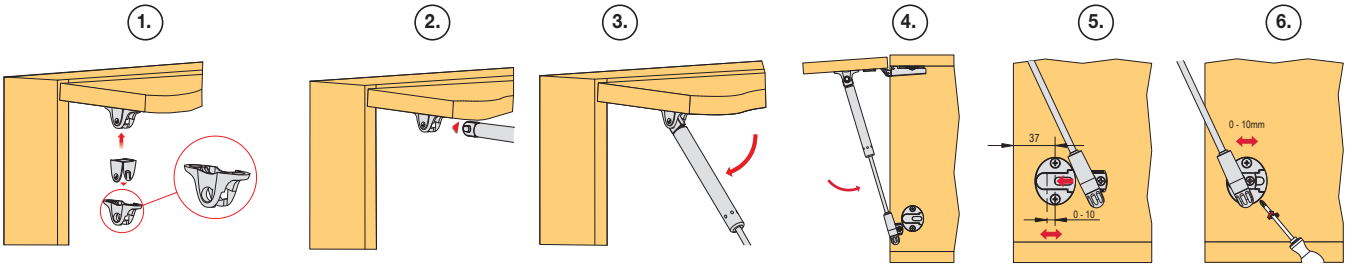

nutno dodržet postup nasazení klopny do příchytu dvířka dle obrázku

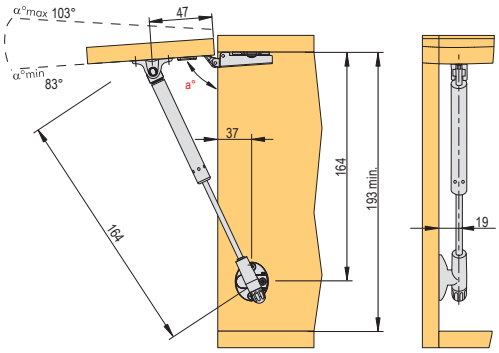

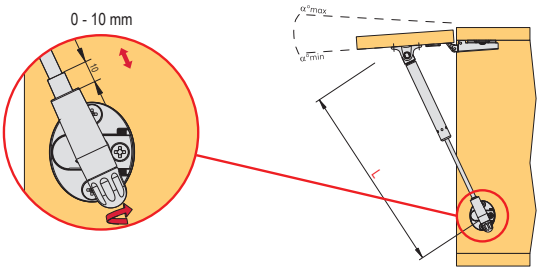

- rozměry uvedené v nákresu platí pro verzi otevírání s úchytkou
- pro bezúchytkové otevírání postupujte dle přiloženého návodu nebo návodu na webu
- rozměry uvedené v nákresu platí pro verzi otevírání s úchytkou
- pro bezúchytkové otevírání postupujte dle přiloženého návodu nebo návodu na webu

závěsy na str. 1.39 – 1.49
montážní vruty a eurovruty na str. 7.3 – 7.18

Kraby polohovací vzpěry

Polohovací vzpěra Kraby 244 mm

kód	popis
15590	45 N
15591	60 N
15592	90 N
15593	120 N

- drží otevřený v různých pozicích
- možnost seřízení úhlu otevření pomocí šroubu na pístu (úhel 83°–94°)

příchyt pro úzký alu rámeček na str. 1.104

- minimální potřebný vnitřní prostor 270 mm
- pro dvířka o velikosti 300 – 550 mm

šířka dvířek	450 mm		600 mm		900 mm		1200 mm		1500 mm	
výška dvířek mm	kg	počet × N	kg	počet × N	kg	počet × N	kg	počet × N	kg	počet × N
300 – 350	1,6 ÷ 1,8	1 × 45	2,1 ÷ 2,5	1 × 60	3,2 ÷ 3,7	1 × 90	4,2 ÷ 4,9	2 × 45	5,3 ÷ 6,1	2 × 60
351 – 400	1,8 ÷ 2,1	1 × 45	2,5 ÷ 2,8	1 × 60	3,7 ÷ 4,2	2 × 45	4,9 ÷ 5,6	2 × 60	6,1 ÷ 7	2 × 90
401 – 450	2,1 ÷ 2,4	1 × 60	2,8 ÷ 3,2	2 × 45	4,2 ÷ 4,7	2 × 60	5,6 ÷ 6,3	2 × 90	7 ÷ 7,9	2 × 90
451 – 500	2,4 ÷ 2,6	2 × 45	3,2 ÷ 3,5	2 × 60	4,7 ÷ 5,3	2 × 60	6,3 ÷ 7	2 × 120	×	×
501 – 550	2,6 ÷ 2,9	2 × 45	3,5 ÷ 3,9	2 × 60	5,3 ÷ 5,8	2 × 90	7 ÷ 7,7	2 × 120	×	×

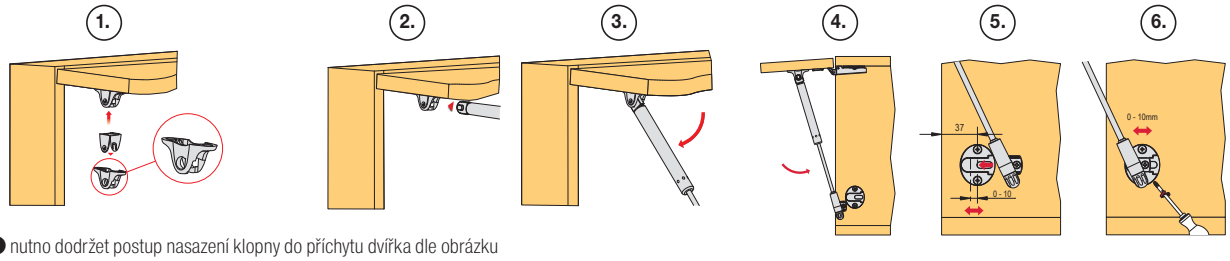

nutno dodržet postup nasazení klopny do příchytu dvířka dle obrázku

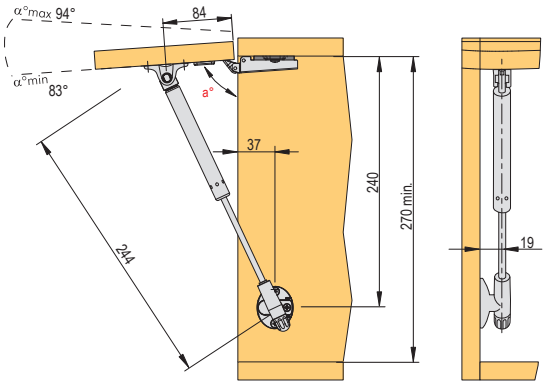

- rozměry uvedené v nákresu platí pro verzi otevírání s úchytkou
- pro bezúchytkové otevírání postupujte dle přiloženého návodu nebo návodu na webu

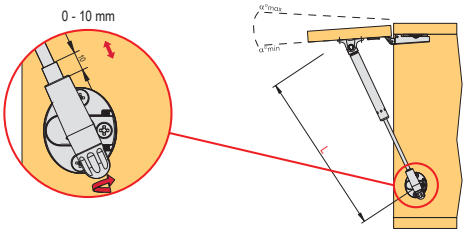

závěsy na str. 1.39 – 1.49
montážní vruty a eurovruty na str. 7.3 – 7.18

Kraby polohovací vzpěry

Polohovací vzpěra Kraby 355 mm

kód	popis
135008	45 N
135009	60 N
135010	90 N
135011	120 N
129029	160 N

- drží otevřený v různých pozicích
- možnost seřízení úhlu otevření pomocí šroubu na pístu (úhel 83°–94°))

příchyt pro úzký alu rámeček na str. 1.104

- minimální potřebný vnitřní prostor 374 mm
- pro dvířka o velikosti 400 – 700 mm

šířka dvířek	450 mm		600 mm		900 mm		1200 mm		1500 mm		1800 mm	
výška dvířek mm	kg	počet× N	kg	počet× N	kg	počet× N	kg	počet× N	kg	počet× N	kg	počet× N
400 – 450	2,1 ÷ 2,4	1 × 60	2,8 ÷ 3,2	2 × 45	4,2 ÷ 4,7	2 × 45	5,6 ÷ 6,3	2 × 60	7 ÷ 7,9	2 × 60	8,4 ÷ 9,5	2 × 90
451 – 500	2,4 ÷ 2,6	1 × 60	3,2 ÷ 3,5	2 × 45	4,7 ÷ 5,3	2 × 45	6,3 ÷ 7	2 × 60	7,9 ÷ 8,8	2 × 90	9,5 ÷ 10,5	2 × 90
501 – 550	2,6 ÷ 2,9	1 × 60	3,5 ÷ 3,9	2 × 45	5,3 ÷ 5,8	2 × 60	7 ÷ 7,7	2 × 90	8,8 ÷ 9,7	2 × 90	10,5 ÷ 11,6	2 × 120
551 – 600	2,6 ÷ 3,2	2 × 45	3,9 ÷ 4,2	2 × 60	5,8 ÷ 6,3	2 × 60	7,7 ÷ 8,4	2 × 90	9,7 ÷ 10,5	2 × 120	×	×
601 – 650	3,2 ÷ 3,4	2 × 60	4,2 ÷ 4,6	2 × 60	6,3 ÷ 6,8	2 × 90	8,4 ÷ 9,1	2 × 120	×	×	×	×
651 – 700	3,4 ÷ 3,7	2 × 60	4,6 ÷ 4,9	2 × 60	6,8 ÷ 7,4	2 × 90	9,1 ÷ 9,8	2 × 120	×	×	×	×

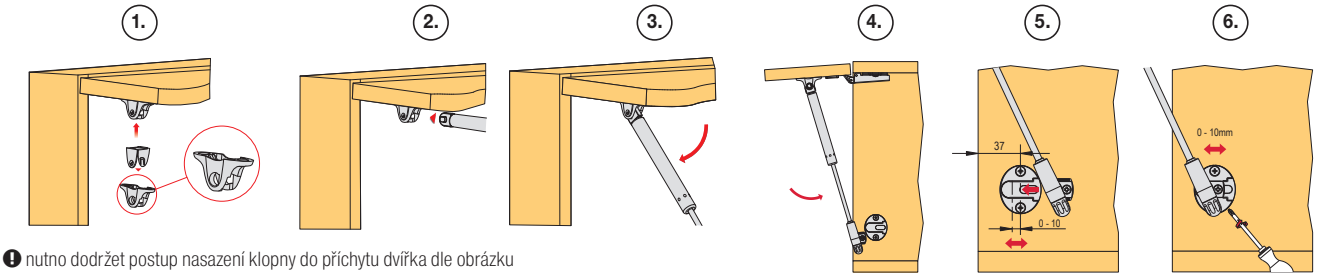

nutno dodržet postup nasazení klopny do příchytu dvířka dle obrázku

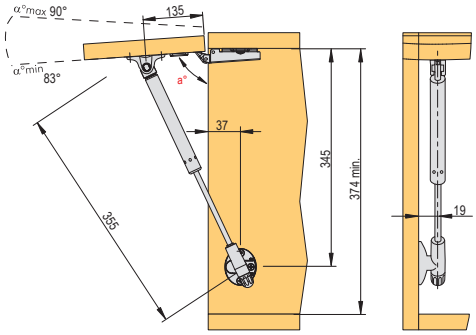

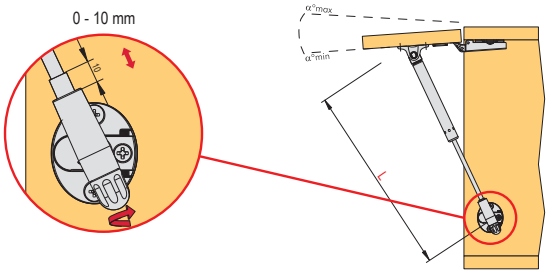

- rozměry uvedené v nákresu platí pro verzi otevírání s úchytkou
- pro bezúchytkové otevírání postupujte dle přiloženého návodu nebo návodu na webu

závěsy na str. 1.39 – 1.49
montážní vruty a eurovruty na str. 7.3 – 7.18

Kraby spodní klopny

Spodní klopna Kraby

kód	popis
15588	164 mm
15594	244 mm
15589	355 mm

kód	L (mm)	L1 (mm)	L2 (mm)	L3 (mm)
15588	164	164	47	min. 193
15594	244	240	84	min. 270
15589	355	345	135	min. 374

- rozměry uvedené v tabulce platí pro verzi otevírání s úchytkou a při použití miskových závěsů s pružinou
- pro ostatní verze (bezúchytkové otevírání, závěsy Kimana) postupujte dle přiloženého návodu nebo návodu na webu

výška dvířka (mm)	typ výklopu	váha (kg)
225 – 250	2 ×15588	<3,5
301 – 350	2 ×15594	<4,9
401 – 450	2 ×15589	<6,3

- max. šířka dvířka: 1200 mm
- možnost seřízení úhlu otevření pomocí šroubu na pístu (úhel 85°-90°)

příchyt pro úzký alu rámeček na str. 1.104

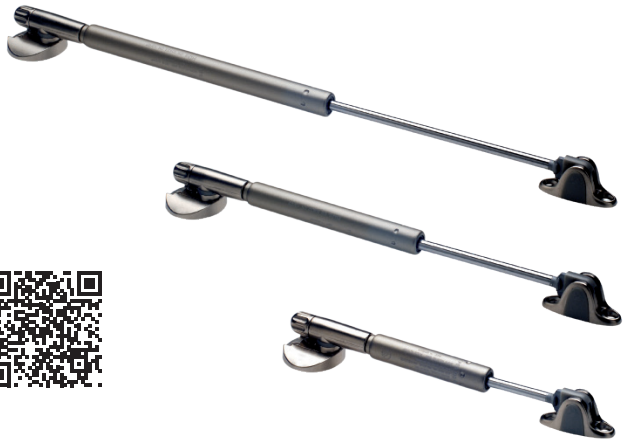

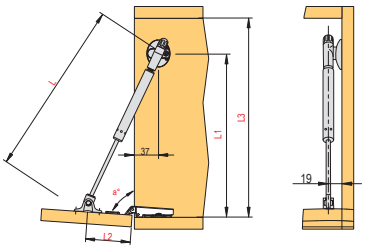

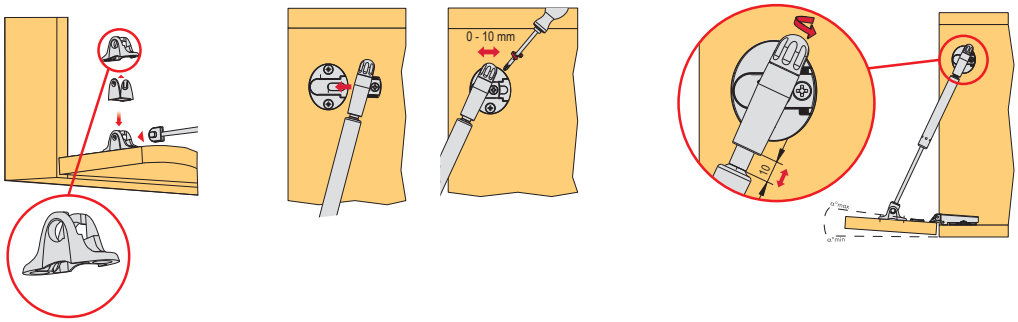

Příchyt čela namontovat tak, aby se píst do něho vsazoval zepředu.
Nutné dodržet, jinak hrozí poškození!

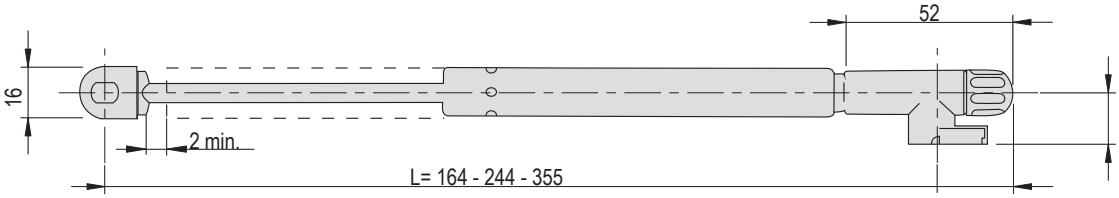

Příchyty k zavrtání pro vzpěry K12

kód	popis
361121	na korpus (pouze pro horní výklop K12)
361122	na dveře

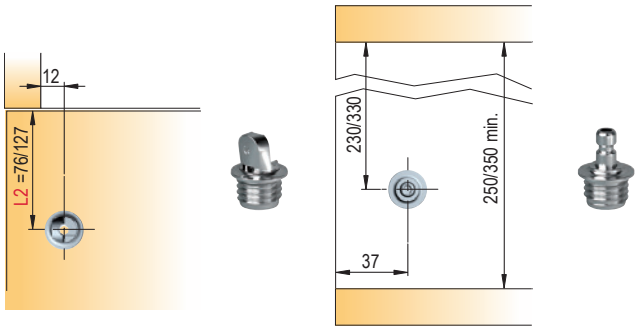

- vrtání průměr 15 mm, hloubka 13 mm

Doplňky pro montáž na alu rámečky pro K12

kód	popis
282479	adaptér pro tenký alu rámeček

Doplňky pro montáž na alu rámečky pro Kraby

kód	popis
15597	adaptér pro tenký alu rámek
15598	montážní vrut, 5 × 10,5 mm, samořezný
15599	montážní vrut, 3,9 × 32 mm, samořezný

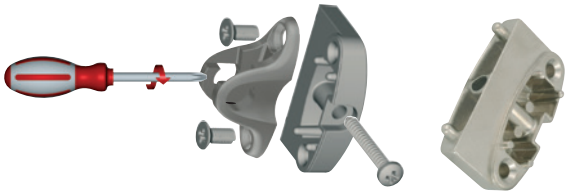

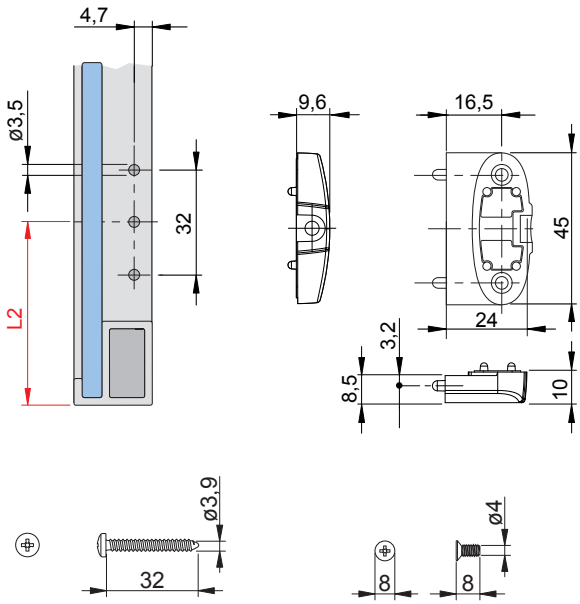

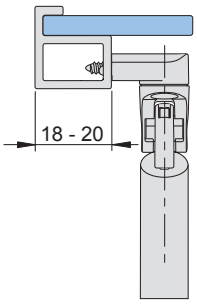

KRABY	L2 (mm)
164	47
244	84
355	135

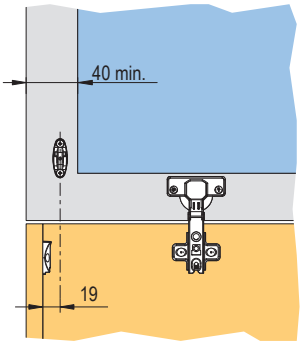

Kiaro spodní klopna s tlumením

Kiaro

- minimalistický, nadčasový design, mechanismus ukrytý za zadním panelem
- mechanismus lze použít oboustranně
- jednoduchá instalace za zadní stěnu korpusu
- také verze s LED osvětlením
- lze otevírat pomocí systému pro bezúchytkové otevírání K-push
- nastavení úhlu otevření
- pozvolné otvírání a tlumení při zavírání

N Kiaro spodní klopna s tlumením

typ	barva	
	T-Met	Gunmetal
Kiaro S s tlumením	**405998**	**405997**
Kiaro S s LED páskem	**405996**	**405995**
Kiaro s tlumením	**392158**	**392159**
Kiaro s LED páskem	**392164**	**392165**

- dva typy pro lehčí dvířka Kiaro S a pro těžší dvířka Kiaro
- nastavení síly výklopu přímo na mechanismu
- možnost nastavení úhlu otevření

pro bezúchytkové otevírání doporučujeme systém K-push, str. 1.53 – 1.54
doporučujeme použít v kombinaci se závěsem Kimana, str. 1.57 – 1.58

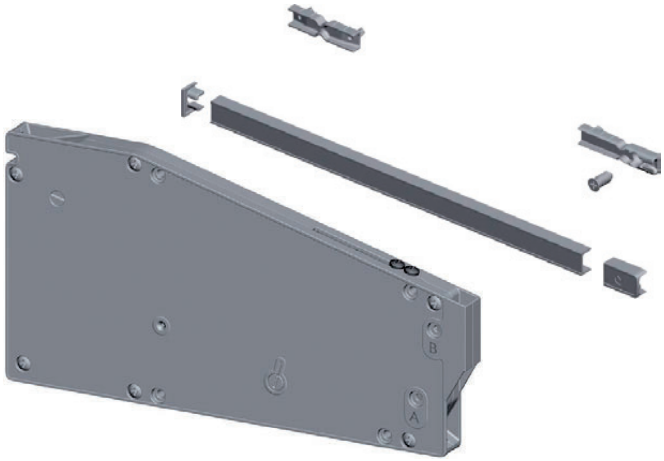

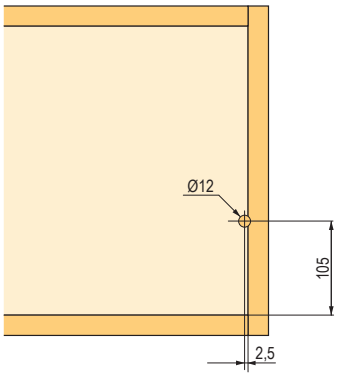

zadní pohled - otvor na lanko

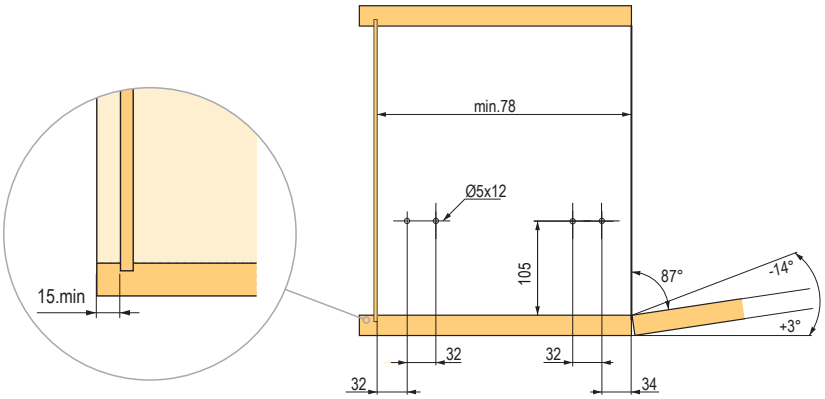

bok korpusu - otvory pro vodící lištu

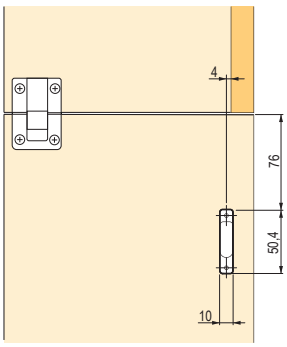

půdorys - otvor na úchyt dvířek

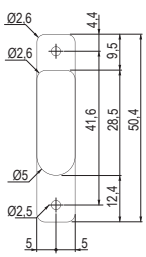

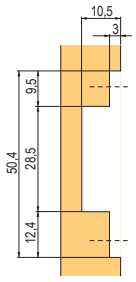

hloubka zafrézování otvoru pro úchyt dvířek

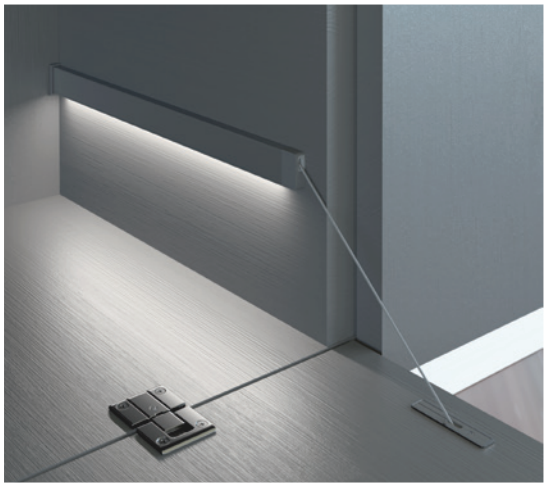

Kiaro spodní klopna s tlumením

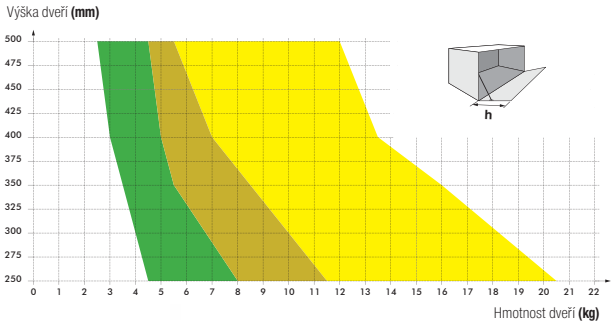

= 1x Kiaro
= 1x nebo 2x Kiaro
= 2x Kiaro

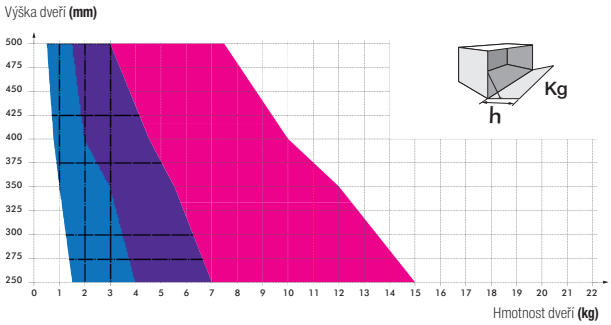

= 1x Kiaro S
= 1x nebo 2x Kiaro S
= 2x Kiaro S

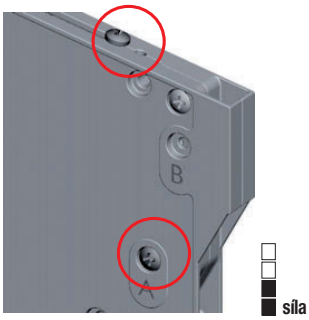

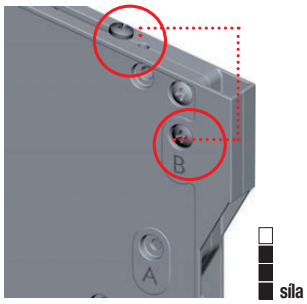

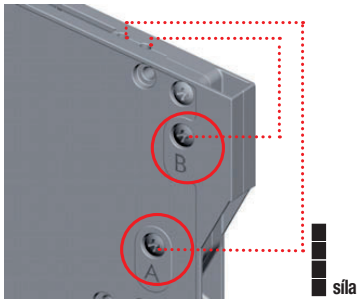

- sílu výklopu lze nastavit pomocí šroubků

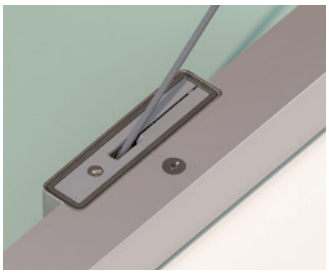

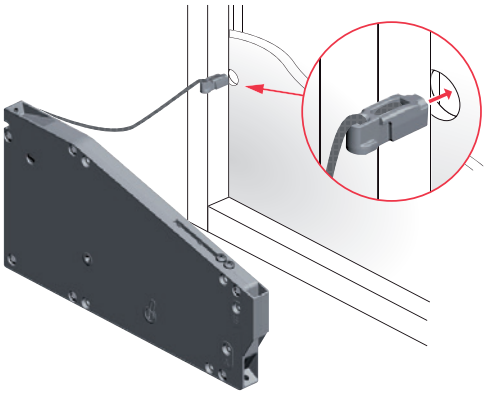

PŘÍSLUŠENSTVÍ

kód	popis
392166	sada napájení LED osvětlení
406007	úchyt na dveře bez nutnosti frézování
406008	úchyt na alu rámeček

Sada obsahuje:
- trafo
- senzor s rozbočovačem
- propojovací kabel

Link spodní klopna s tlumením

Link

- tlumí při otevření i zavření
- masivní kovové pouzdro, nerezové lanko
- lze otevírat pomocí systému pro bezúchytkové otevírání K-push
- minimalistický, nadčasový design

Link spodní klopna s tlumením

typ	barva	
	bílá	T-met
A262	**265512**	**265504**
N262	**265515**	**265507**
U262	**265517**	**265509**
AL280	**265519**	**264968**
AQ300	**265520**	**264969**
AQ335	**265521**	**265511**

- nosnost až 9 kg (podle výšky dveří)
- možnost nastavení úhlu otevření (dorovnání ke dnu korpusu)
- sílu výklopu není možné nastavit, je pevně daná
- použitelné pro pravou i levou stranu

pro bezúchytkové otevírání doporučujeme systém K-push, str. 1.53 – 1.54
doporučujeme použít v kombinaci se závěsem Kimana, str. 1.57 – 1.58
při použití klasických závěsů použijte závěsy **BEZ** pružiny, str. 1.44 – 1.45

Bílá

T-met

Vrtací schéma

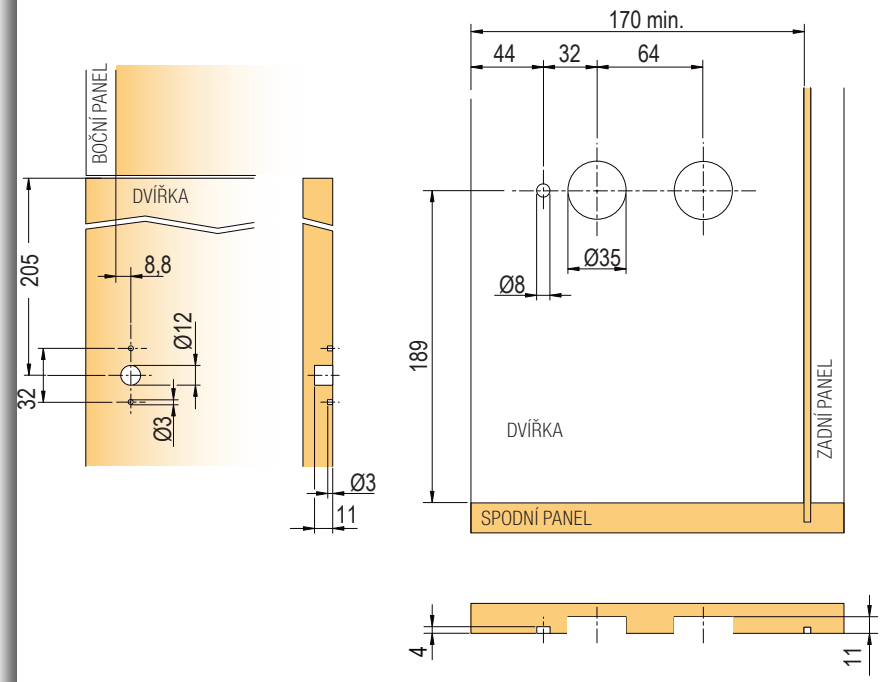

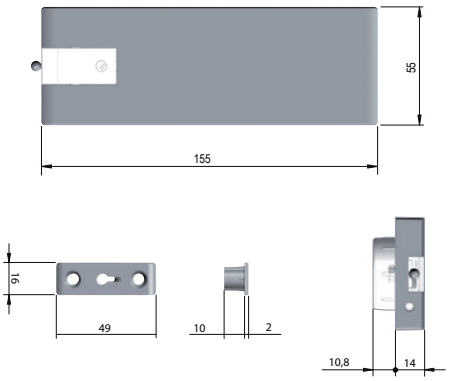

Link spodní klopna s tlumením

Výpočet síly klopny Link (ověřeno při použití závěsů Kimana)

Hmotnost dveří kg	Výška dveří (mm) 250	275	300	325	350	375	400	425	450	480
1,75	× × / A262	× × / N262	× × / N262	× × / N262	× × / N262	× × / N262	× × / U262	A262 A262 / U262	A262 A262 / ×	A262 A262 / ×
2,00	× × / N262	× × / N262	× × / N262	× × / N262	A262 A262 / U262	A262 A262 / U262	A262 A262 / ×	A262 A262 / ×	A262 N262 / ×	A262 N262 / AL280
2,25	× × / N262	× × / N262	× × / U262	A262 A262 / U262	A262 A262 / ×	A262 A262 / ×	A262 N262 / ×	A262 N262 / ×	A262 N262 / ×	A262 U262 / AL280
2,50	× × / N262	A262 A262 / U262	A262 A262 / U262	A262 A262 / ×	A262 A262 / ×	A262 N262 / ×	A262 N262 / ×	A262 N262 / ×	A262 U262 / AL280	A262 U262 / AL280
2,75	× × / U262	A262 A262 / U262	A262 A262 / ×	A262 U262 / ×	A262 N262 / ×	A262 N262 / ×	A262 U262 / ×	A262 U262 / AL280	A262 U262 / AL280	N262 U262 / AQ300
3,00	A262 A262 / U262	A262 A262 / ×	A262 N262 / ×	A262 N262 / ×	A262 N262 / AL280	A262 U262 / AL280	A262 U262 / AL280	N262 U262 / AQ300	N262 U262 / AQ300	U262 U262 / AQ300
3,25	A262 A262 / ×	A262 N262 / ×	A262 N262 / ×	A262 N262 / AL280	A262 U262 / AL280	A262 U262 / AL280	N262 U262 / AQ300	N262 U262 / AQ300	U262 U262 / AQ300	U262 U262 / AQ300
3,50	A262 A262 / ×	A262 N262 / ×	A262 N262 / ×	A262 N262 / AL280	A262 U262 / AL280	N262 U262 / AQ300	N262 U262 / AQ300	U262 U262 / AQ300	U262 U262 / AQ300	N262 AL280 / AQ300
3,75	A262 N262 / ×	A262 N262 / ×	A262 U262 / AL280	A262 U262 / AL280	N262 U262 / AQ300	N262 U262 / AQ300	U262 U262 / AQ300	U262 U262 / AQ300	N262 AL280 / AQ335	U262 AL280 / AQ335
4,00	A262 N262 / ×	A262 U262 / ×	A262 U262 / AL280	N262 U262 / AL280	N262 U262 / AQ300	U262 U262 / AQ300	U262 U262 / AQ335	N262 AL262 / AQ335	U262 AL280 / AQ335	U262 AL280 / AQ335
4,25	A262 N262 / ×	A262 U262 / AL280	N262 U262 / AQ300	N262 U262 / AQ300	U262 U262 / AQ300	U262 U262 / AQ300	N262 AL280 / AQ300	U262 AL280 / AQ335	U262 AL280 / AQ335	U262 AL280 / ×
4,50	A262 U262 / AL280	A262 U262 / AL280	N262 U262 / AQ300	U262 U262 / AQ300	U262 U262 / AQ300	N262 AL280 / AQ335	U262 AL280 / AQ335	U262 AL280 / AQ335	U262 AL280 / ×	AL280 AL280 / ×
4,75	A262 U262 / AL280	N262 U262 / AQ300	U262 U262 / AQ300	U262 U262 / AQ300	N262 AL280 / AQ335	U262 AL280 / AQ335	U262 AL280 / AQ335	U262 AL280 / ×	AL280 AL280 / ×	AL280 AL280 / ×
5,00	N262 U262 / AL280	N262 U262 / AQ300	U262 U262 / AQ300	N262 AL280 / AQ335	U262 AL280 / AQ335	U262 AL280 / AQ335	U262 AL280 / ×	AL280 AL280 / ×	AL280 AL280 / ×	AL280 AL280 / ×
5,25	N262 U262 / AL280	U262 U262 / AQ300	U262 U262 / AQ300	N262 AL280 / AQ335	U262 AL280 / AQ335	U262 AL280 / ×	AL262 AL280 / ×	AL280 AL280 / ×	AL280 AL280 / ×	AL280 AQ300 / ×
5,50	N262 U262 / AL280	U262 U262 / AQ300	N262 AL280 / AQ335	U262 AL280 / AQ335	U262 AL280 / ×	AL280 AL280 / ×	AL280 AL280 / ×	AL280 AL280 / ×	AL280 AQ300 / ×	AL280 AQ300 / ×
5,75	U262 U262 / AQ300	U262 U262 / AQ300	N262 AL280 / AQ335	U262 AL280 / AQ335	U262 AL280 / ×	AL280 AL280 / ×	AL280 AL280 / ×	AL280 AQ300 / ×	AL280 AQ300 / ×	AQ300 AQ300 / ×
6,00	U262 U262 / AQ300	N262 AL280 / AQ335	U262 AL280 / AQ335	U262 AL280 / ×	AL280 AL280 / ×	AL280 AL280 / ×	AL280 AL280 / ×	AL280 AQ300 / ×	AL280 AQ300 / ×	AQ300 AQ300 / ×
6,25	U262 U262 / AQ300	N262 AL280 / AQ335	U262 AL280 / AQ335	U262 AL280 / ×	AL280 AL280 / ×	AL280 AL280 / ×	AL280 AQ300 / ×	AL280 AQ300 / ×	AQ300 AQ300 / ×	AQ300 AQ300 / ×
6,50	N262 AL280 / AQ335	U262 AL280 / AQ335	U262 AL280 / ×	AL280 AL280 / ×	AL280 AL280 / ×	AL280 AL280 / ×	AL280 AQ300 / ×	AQ300 AQ300 / ×	AQ300 AQ300 / ×	AQ300 AQ335 / ×
6,75	N262 AL280 / AQ335	U262 AL280 / AQ335	U262 AL280 / ×	AL280 AL280 / ×	AL280 AL280 / ×	AL280 AQ300 / ×	AL280 AQ300 / ×	AQ300 AQ300 / ×	AQ300 AQ300 / ×	AQ300 AQ335 / ×
7,00	U262 AL280 / AQ335	U262 AL280 / AQ335	AL280 AL280 / ×	AL280 AL280 / ×	AL280 AQ300 / ×	AL280 AQ300 / ×	AQ300 AQ300 / ×	AQ300 AQ300 / ×	AQ300 AQ335 / ×	AQ335 AQ335 / ×
7,50	U262 AL280 / AQ335	AL280 AL280 / ×	AL280 AL280 / ×	AL280 AL280 / ×	AL280 AQ300 / ×	AQ300 AQ300 / ×	AQ300 AQ300 / ×	AQ300 AQ335 / ×	AQ335 AQ335 / ×	AQ335 AQ335 / ×
8,00	U262 AL280	AL280 AL280	AL280 AL280	AL280 AQ300	AQ300 AQ300	AQ300 AQ300	AQ300 AQ335	AQ335 AQ335	AQ335 AQ335	× ×
8,25	AL280 AL280	AL280 AL280	AL280 AQ300	AL280 AQ300	AQ300 AQ300	AQ300 AQ300	AQ335 AQ335	AQ300 AQ335	AQ335 AQ335	× ×
8,50	AL280 AL280	AL280 AL280	AL280 AQ300	AQ300 AQ300	AQ300 AQ300	AQ300 AQ335	AQ335 AQ335	AQ335 AQ335	× ×	× ×
8,75	AL280 AL280	AL280 AL280	AL280 AQ300	AQ300 AQ300	AQ300 AQ300	AQ300 AQ335	AQ335 AQ335	AQ335 AQ335	× ×	× ×
9,00	AL280 AL280	AL280 AQ300	AL280 AQ300	AQ300 AQ300	AQ300 AQ335	AQ335 AQ335	AQ335 AQ335	× ×	× ×	× ×

Vysvětlivky:

×	×
A262	

– pro uvedenou kombinaci lze použít pouze jednu klopnu (montáž na pravou nebo levou stranu)

×	
A262	N262

– pro uvedenou kombinaci je nutné použít obě uvedené klopny

A262	U262
AL280	

– pro uvedenou kombinaci lze zvolit variantu s jednou klopnou nebo dvěma klopnami (pro šířku dveří nad 600 mm doporučujeme použít dvě klopny)

píst pro výsuv monitoru

N Press & open píst pro výsuv monitoru/TV

kód	popis
389664	685 mm/150N
389665	685 mm/200N
389666	865 mm/150N
389667	865 mm/200N

- k vysunutí obrazovky pomocí pístu je nutné použít vedení, např. kuličkový výsuv
- stlačením pístu dojde k jeho vysunutí, pro zavření je nutné stlačit píst do původní polohy
- lze použít ve vertikální i horizontální poloze

Použití:
- pro výsuv monitoru z desky pracovního stolu či televizní obrazovky ze skříňky
- minibar v opěrce sedací soupravy

Příklad instalace:

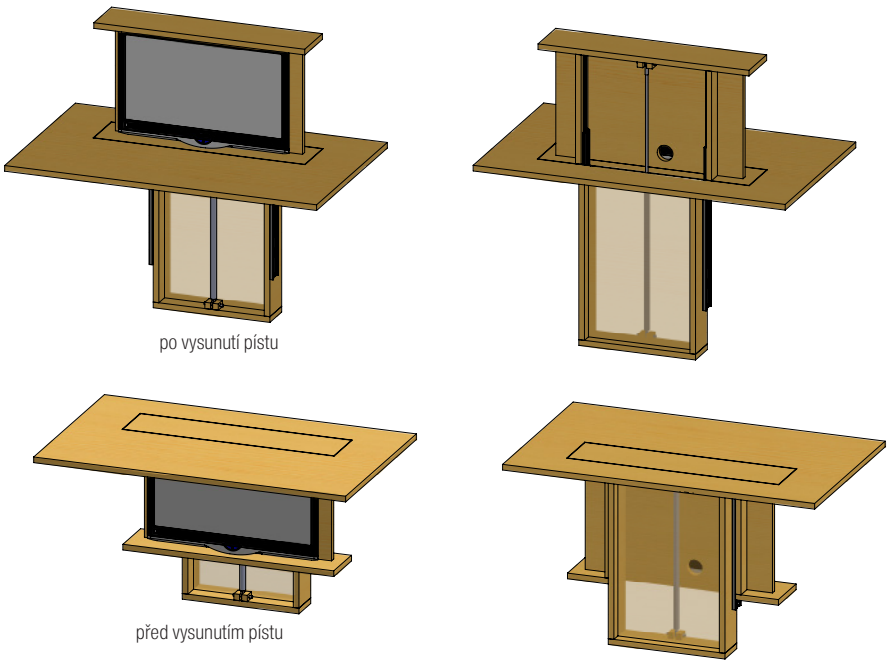

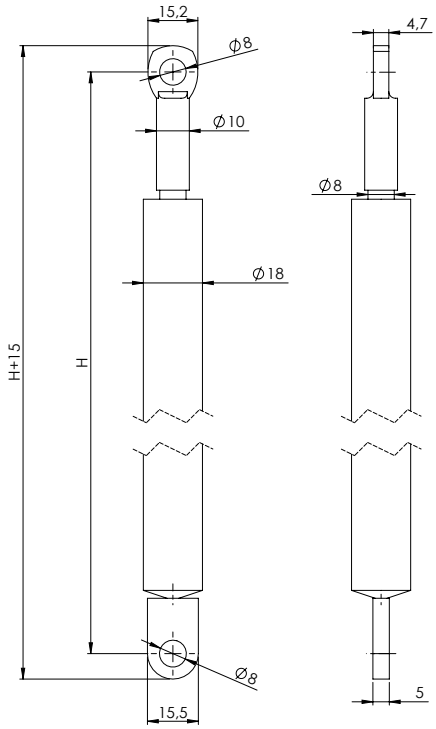

Orientační hmotnost 18 mm MDF je 13 kg/m², u 18 mm DTDL to je 11,7 kg/m² (váha se liší podle jednotlivých výrobců, hustoty, podílu recyklátu apod.).

Automatická vzpěra Strong 245 mm

šedý	bílý	síla výklopu
275672	**248162**	30 N
275673	**248163**	60 N
275674	**248164**	80 N
275675	**248165**	100 N
275676	**248166**	120 N

- dvířka se otevřou do maximální polohy (bez funkce polohování)

doporučujeme použít v kombinaci se závěsy bez pružiny, str. 1.44 – 1.45

šířka (mm)	300			400			500			600			700			800			900			1000		
výška (mm)	hm. (kg)	písty	síla (N)	hm. (kg)	písty	síla (N)	hm. (kg)	písty	síla (N)	hm. (kg)	písty	síla (N)	hm. (kg)	písty	síla (N)	hm. (kg)	písty	síla (N)	hm. (kg)	písty	síla (N)	hm. (kg)	písty	síla (N)
300	1.1	1	30	1.5	1	30	1.9	1	30	2.3	1	60	2.6	1	60	3.0	1	60	3.4	1	60	3.8	1	60
		2	-		2	-		2	-		2	30		2	30		2	30		2	30		2	30
350	1.3	1	30	1.8	1	60	2.2	1	60	2.6	1	60	3.1	1	60	3.5	1	80	3.9	1	80	4.4	1	80
		2	-		2	30		2	30		2	30		2	30		2	30+60		2	30+60		2	30+60
400	1.5	1	60	2.0	1	60	2.5	1	60	3.0	1	80	3.5	1	80	4.0	1	100	4.5	1	100	5.0	1	120
		2	30		2	30		2	30		2	30+60		2	30+60		2	30+60		2	60		2	60
450	1.7	1	60	2.3	1	60	2.8	1	80	3.4	1	100	3.9	1	100	4.5	1	120	5.1	1	-	5.6	1	-
		2	30		2	30		2	30+60		2	30+60		2	60		2	60		2	60+80		2	60+80
500	1.9	1	60	2.5	1	80	3.1	1	100	3.8	1	100	4.4	1	120	5.0	1	-	5.6	1	-	6.3	1	-
		2	30		2	30+60		2	60		2	60		2	60		2	60+80		2	80		2	80+100
550	2.1	1	80	2.8	1	100	3.4	1	120	4.1	1	-	4.8	1	-	5.5	1	-	6.2	1	-	6.9	1	-
		2	30+60		2	30+60		2	60		2	60+80		2	80		2	80+100		2	100		2	100+120

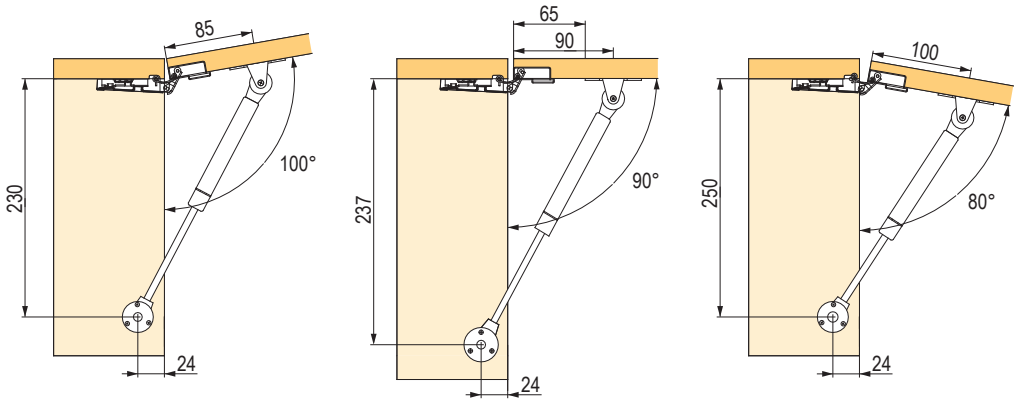

výklopy Strong

Polohovací vzpěra Strong 245 mm

šedý	bílý	síla výklopu
284250	**284254**	60 N
284251	**284255**	80 N
284252	**284256**	100 N
284253	**284257**	120 N

- s funkcí polohování (nutné použít správnou sílu vzpěry)
- doporučujeme použít v kombinaci se závěsy bez pružiny, str. 1.44 – 1.45
  pro přesný výpočet síly potřebné k otevření dvířek lze použít vzorec:
  – potřebná síla vzpěry (N) = hmotnost dvířek (kg) × výška dvířek (mm) /13,5
- pro variantu se dvěma písty použít poloviční sílu

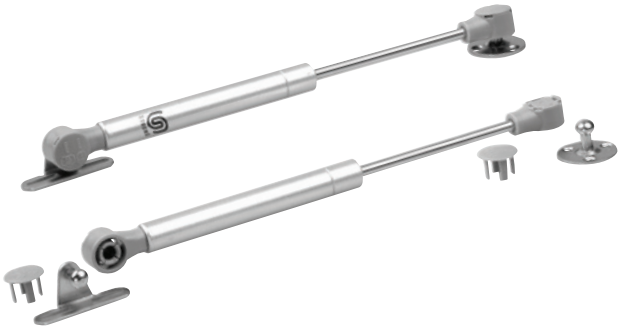

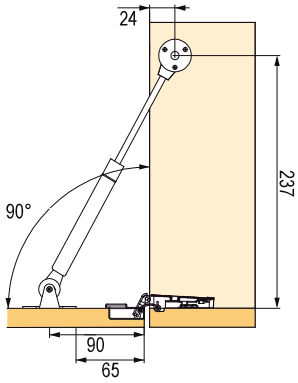

Spodní klopna Strong

šedý	bílý	síla klopny
275689	**248167**	spodní klopna 80 N

PŘÍSLUŠENSTVÍ

kód	popis
276001	úchyt na alu rámečky

Tlumící vzpěra Strong tatami 230 mm, kód 317900

Automatická vzpěra Strong 180 mm

šedý	síla výklopu
315986	80 N

- dvířka se otevřou do maximální polohy (bez funkce polohování)
- minimální vnitřní výška pro instalaci je 185 mm

doporučujeme použít v kombinaci se závěsy bez pružiny, str. 1.44 – 1.45

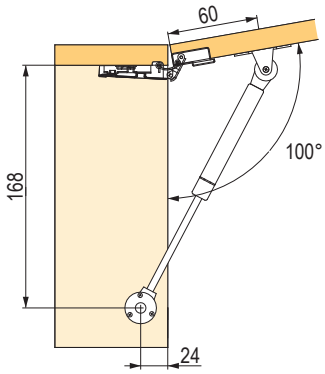

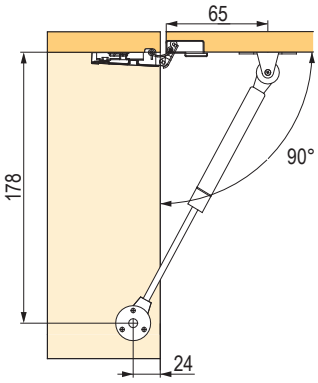

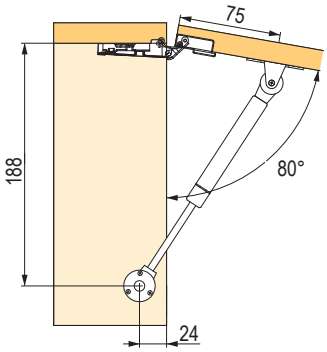

Tlumící vzpěra Strong tatami 230 mm

šedý	síla výklopu
317900	120 N

- vzpěra určená pro dvířka umístěna ve vodorovné poloze (truhlice, atd.)
- s funkcí tlumení při zavírání
- vnitřní hloubka korpusu 270 mm
- od šířky dvířek 600 mm použít dva písty

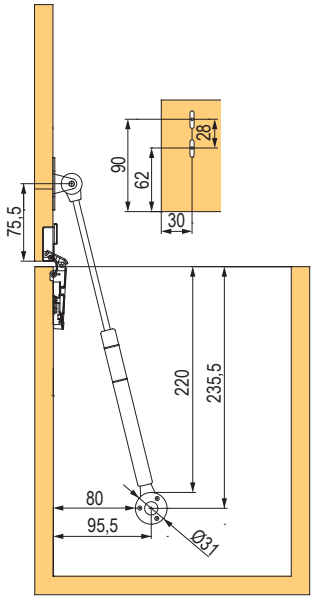

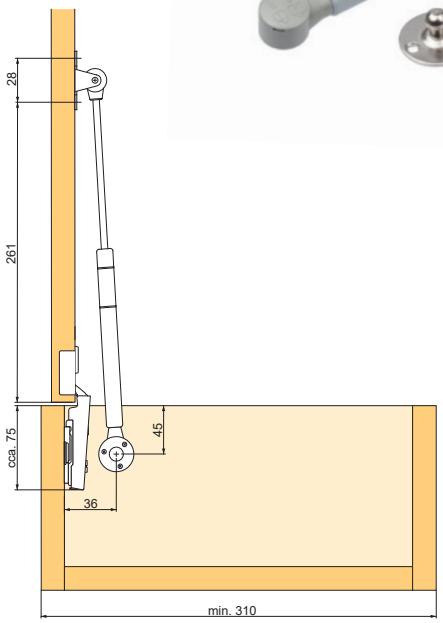

závěsné kování str. 1.65 – 1.76
závěsy na str. 1.39 – 1.52
montážní vruty a eurovruty na str. 7.3 – 7.18

ostatní výklopné mechanismy

Pružinové nůžky sklopných dveří

kód	popis
11477	bez možnosti nastavení síly vyklápění

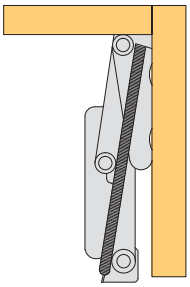

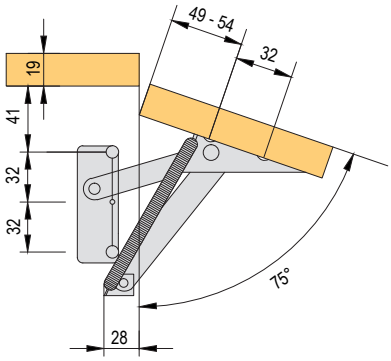

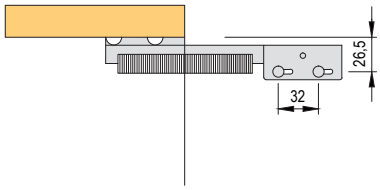

Spodní klopna

kód	popis
315018	QUICK 250

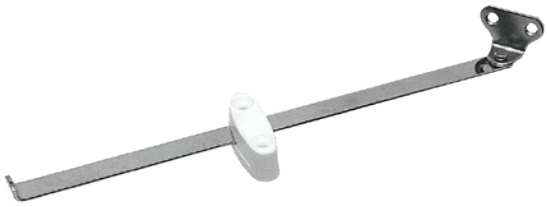

Spodní klopna

kód	popis
15620	200, nikl

Kování pro výklopný botník

kód	popis
100246	1 řadý, plast, bílý
11485	2 řadý, plast, bílý
11484	3 řadý, plast, bílý

- jen pro vložená dvířka

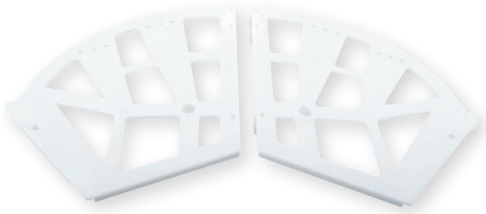

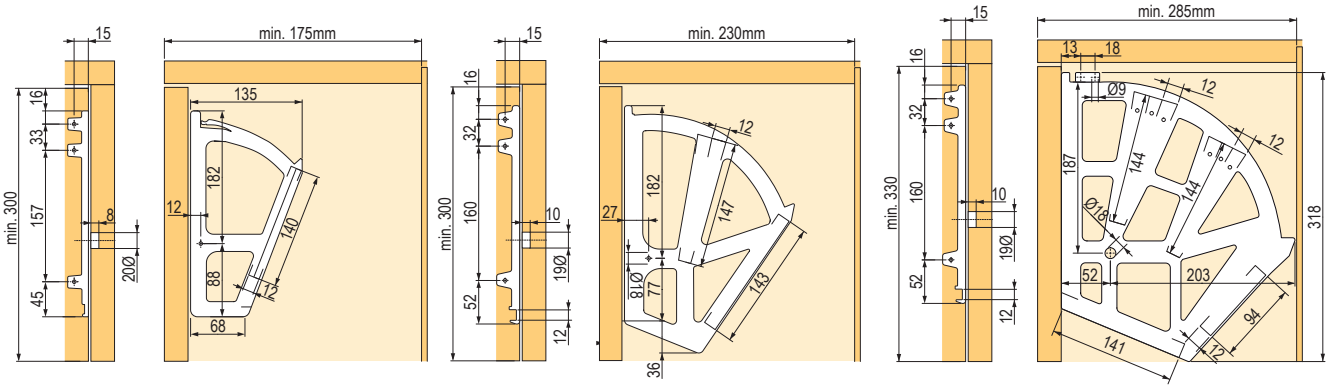

Spodní klopna s brzdou

kód	popis
15623	bílá, levá

Přehled typů závěsů Sensys

Niklovaná ocel

Pro dveře o tloušťce 15 – 24 mm,
s tlumením, s dotahovou pružinou a bez pružiny pro bezúchytkové otvírání Push to open.
Naleznete na straně: 1.116

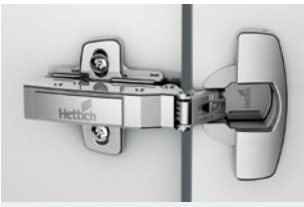

Pro dveře o tloušťce 10 – 16 mm,
s tlumením, s dotahovou pružinou a bez pružiny pro bezúchytkové otvírání Push to open.
Naleznete na straně: 1.117

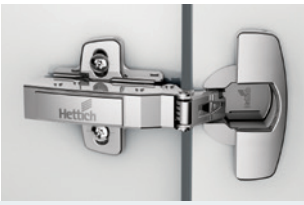

Pro dveře o tloušťce 15 – 32 mm,
s tlumením, s dotahovou pružinou a bez pružiny pro bezúchytkové otvírání Push to open.
Naleznete na straně: 1.118

S úhlem otevření 165° a s nulovým přesahem do vnitřní světlosti,
s tlumením, s dotahovou pružinou a bez pružiny pro bezúchytkové otvírání Push to open.
Naleznete na straně: 1.119

Úhlové závěsy, s tlumením,
s dotahovou pružinou a bez pružiny pro bezúchytkové otvírání Push to open.
Naleznete na straně: 1.121

Pro tenký alu rámeček, s tlumením,
s dotahovou pružinou a bez pružiny pro bezúchytkové otvírání Push to open.
Naleznete na straně: 1.123

Černé provedení Obsidián

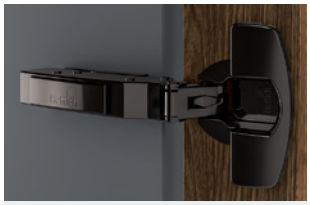

Pro dveře o tloušťce 15 – 24 mm,
s tlumením a bez pružiny pro bezúchytkové otvírání Push to open.
Naleznete na straně: 1.127

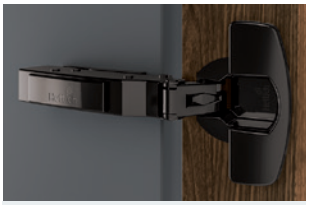

Pro dveře o tloušťce 10 – 16 mm,
s tlumením a bez pružiny pro bezúchytkové otvírání Push to open.
Naleznete na straně: 1.128

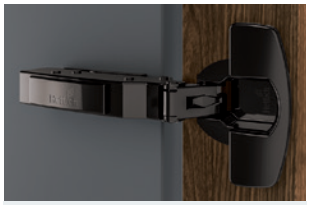

Pro dveře o tloušťce 15 – 32 mm,
s tlumením a bez pružiny pro bezúchytkové otvírání Push to open.
Naleznete na straně: 1.128

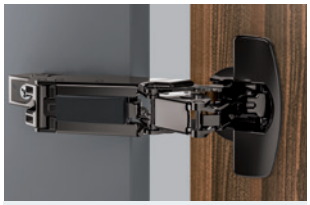

S úhlem otevření 165° a s nulovým přesahem do vnitřní světlosti,
s tlumením a bez pružiny pro bezúchytkové otvírání Push to open.
Naleznete na straně: 1.129

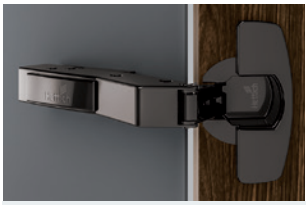

Úhlové závěsy,
s tlumením a bez pružiny pro bezúchytkové otvírání Push to open.
Naleznete na straně: 1.130

Mechanismy pro bezúchytkové otvírání,
Push to open Silent str. 1.124
Easys pro lednice str. 1.133
pístky K-Push str. 1.53 - 1.54

Vysvětlivky pojmů:

Sensys - název řady závěsů k naklapnutí na podložku, která obsahuje i závěsy s Integrovaným tlumením

Obsidián - označení pro černou variantu závěsů Hettich (Sensys)

Intermat - název řady závěsů k naklapnutí na podložku, tlumení se řeší pomocí přídavných tlumičů

Slide-on - název řady závěsů k nasunutí na podložku, tlumení se řeší pomocí přídavných tlumičů

Silent System – tlumení (integrované, externí)

Push to open - bezúchytkové otvírání

Push to open Silent - bezúchytkové otvírání s tlumeným zavřením

D = distance neboli výška podložky

B = přesah misky závěsu v zavřené pozici přes bok korpusu

závěsy Sensys k naklapnutí na podložku

Závěsy pro dveře o tloušťce 15 – 24 mm, úhel otevření 110°

Naložený

kód	kód Hettich	řada závěsů	popis	montáž misky	B (mm)	H (mm)	T (mm)
104717	9071205	8645i	Silent System/ Push to open Silent	vrut	12,5	25	8,5
129392	9071208			k zalisování			
300298	9073567			s rozpěrnými pouzdry			
232346	9071259	8645	bez tlumení	vrut			
232349	9071262			k zalisování			
300304	9073576			s rozpěrnými pouzdry			
245723	9071313	8675	Push to open	vrut			
245726	9071316			k zalisování			

- doporučené příslušenství: 105422 - krytka ramínka bez loga (kov), 105425 - krytka ramínka s logem (kov), 105408 - krytka misky (kov), 207142 - omezovač úhlu otevření (110≥85°) (foto na straně 1.132)

doporučené podložky: str. 1.131

Polonaložený

kód	kód Hettich	řada závěsů	popis	montáž misky	B (mm)	H (mm)	T (mm)
104718	9071206	8645i	Silent System/ Push to open Silent	vrut	3	31	18
129393	9071209			k zalisování			
300299	9073568			s rozpěrnými pouzdry			
232347	9071260	8645	bez tlumení	vrut			
265735	9071263			k zalisování			
300305	9073577			s rozpěrnými pouzdry			
245724	9071314	8675	Push to open	vrut			
265749	9071317			k zalisování			

- doporučené příslušenství: 105408 - krytka misky (kov), 207142 - omezovač úhlu otevření (110≥85°) (foto na straně 1.132)

doporučené podložky: str. 1.131

Vložený

kód	kód Hettich	řada závěsů	popis	montáž misky	B (mm)	H (mm)	T (mm)
104719	9071207	8645i	Silent System/ Push to open Silent	vrut	-4	38	25
160560	9071210			k zalisování			
300300	9073569			s rozpěrnými pouzdry			
232348	9071261	8645	bez tlumení	vrut			
265736	9071264			k zalisování			
300306	9073578			s rozpěrnými pouzdry			
245725	9071315	8675	Push to open	vrut			
265750	9071318			k zalisování			

- doporučené příslušenství: 105408 - krytka misky (kov), 207142 - omezovač úhlu otevření (110≥85°) (foto na straně 1.132)

doporučené podložky: str. 1.131

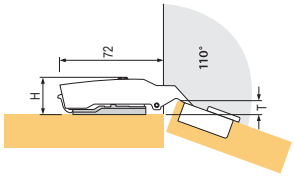

výška závěsu H, přesah dveří T
při distanci 0 mm a kótě C 3 mm

závěsy Sensys k naklapnutí na podložku

Závěsy pro dveře o tloušťce 10 – 16 mm, úhel otevření 110°

Naložený

kód	kód Hettich	řada závěsů	popis	montáž misky	B (mm)	H (mm)	T (mm)
308058	9094270	8646i	Silent System/ Push to open Silent	vrut	12,5	25	8,5
346363	9094271			k zalisování			
372560	9094276			s rozpěrnými pouzdry			
300468	9094360	8646	bez tlumení	vrut			
300469	9094361			k zalisování			
300470	9094366			s rozpěrnými pouzdry			
336503	9094450	8676	Push to open	vrut			
399131	9094451			k zalisování			
399134	9094456			s rozpěrnými pouzdry			

- doporučené příslušenství: 105422 - krytka ramínka bez loga (kov), 105425 - krytka ramínka s logem (kov), 300517 - krytka ramínka bez loga (plast), 300518 - krytka ramínka s logem (plast), 105408 - krytka misky (kov), 362244 - omezovač úhlu otevření (110≥85°) (foto na straně 1.132)

doporučené podložky: str. 1.131

Polonaložený

kód	kód Hettich	řada závěsů	popis	montáž misky	B (mm)	H (mm)	T (mm)
308454	9094280	8646i	Silent System/ Push to open Silent	vrut	3	31	18
399146	9094281			k zalisování			
399264	9094286			s rozpěrnými pouzdry			
300471	9094370	8646	bez tlumení	vrut			
300472	9094371			k zalisování			
300473	9094376			s rozpěrnými pouzdry			
336506	9094460	8676	Push to open	vrut			
399138	9094461			k zalisování			
399141	9094466			s rozpěrnými pouzdry			

- doporučené příslušenství: 105408 - krytka misky (kov), 362244 - omezovač úhlu otevření (110≥ 85°) (foto na straně 1.132)

doporučené podložky: str. 1.131

Vložený

kód	kód Hettich	řada závěsů	popis	montáž misky	B (mm)	H (mm)	T (mm)
308455	9094290	8646i	Silent System/ Push to open Silent	vrut	-4	38	25
399267	9094291			k zalisování			
399268	9094296			s rozpěrnými pouzdry			
300474	9094380	8646	bez tlumení	vrut			
300475	9094381			k zalisování			
300476	9094386			s rozpěrnými pouzdry			
346823	9094470	8676	Push to open	vrut			
399316	9094471			k zalisování			
399317	9094476			s rozpěrnými pouzdry			

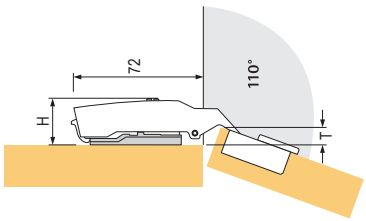

výška závěsu H, přesah dveří T při distanci D=0 mm a kótě C= 3 mm

- doporučené příslušenství: 105408 - krytka misky (kov), 362244 - omezovač úhlu otevření (110≥85°) (foto na straně 1.132)

doporučené podložky: str. 1.131

závěsy Sensys k naklapnutí na podložku

Závěsy pro dveře o tloušťce 15 – 32 mm, úhel otevření 95°

Naložený

kód	kód Hettich	řada závěsů	popis	montáž misky	B (mm)	H (mm)	T (mm)
264196	9090260	8631i	Silent System/ Push to open Silent	vrut	12,5	25	8,5
264197	9090261			k zalisování			
300447	9090266			s rozpěrnými pouzdry			
264221	9090350	8631	bez tlumení	vrut			
264222	9090351			k zalisování			
300453	9090356			s rozpěrnými pouzdry			
264233	9090440	8661	Push to open	vrut			
264234	9090441			k zalisování			
300459	9090446			s rozpěrnými pouzdry			

- doporučené příslušenství: 105422 - krytka ramínka bez loga (kov), 105425 - krytka ramínka s logem (kov), 300517 - krytka ramínka bez loga (plast), 300518 - krytka ramínka s logem (plast), 105408 - krytka misky (kov), 300521 - omezovač úhlu otevření (95≥85°) (foto na straně 1.132)

doporučené podložky: str. 1.131

Polonaložený

kód	kód Hettich	řada závěsů	popis	montáž misky	B (mm)	H (mm)	T (mm)
264200	9090270	8631i	Silent System/Push to open Silent	vrut	3	31	18
264201	9090271			k zalisování			
264223	9090360	8631	bez tlumení	vrut			

- doporučené příslušenství: 105408 - krytka misky (kov), 300521 - omezovač úhlu otevření (95≥85°) (foto na straně 1.132)

doporučené podložky: str. 1.131

Vložený

kód	kód Hettich	řada závěsů	popis	montáž misky	B (mm)	H (mm)	T (mm)
264204	9090280	8631i	Silent System/ Push to open Silent	vrut	-4	38	25
264225	9090370	8631	bez tlumení				
264237	9090460	8661	Push to open				

- doporučené příslušenství: 105408 - krytka misky (kov), 300521 - omezovač úhlu otevření (95≥85°) (foto na straně 1.132)

doporučené podložky: str. 1.131

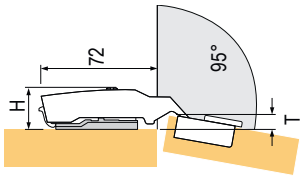

výška závěsu H, přesah dveří T při distanci D=0 mm a kótě C= 3 mm

závěsy Sensys k naklapnutí na podložku

Závěsy pro dveře o tloušťce 15 – 32 mm, úhel otevření 165°

Naložený

kód	kód Hettich	řada závěsů	popis	montáž misky	B (mm)	H (mm)	T (mm)
264246	9099540	8657i	Silent System/ Push to open Silent	vrut	12,5	66	-3
264247	9099541			k zalisování			
300477	9099546			s rozpěrnými pouzdry			
264266	9099600	8657	bez tlumení	vrut			
264267	9099601			k zalisování			
264278	9099660	8687	Push to open	vrut			
264279	9099661			k zalisování			
300485	9099666			s rozpěrnými pouzdry			

doporučené podložky: str.1.131

Polonaložený

kód	kód Hettich	řada závěsů	popis	montáž misky	B (mm)	H (mm)	T (mm)
264251	9099550	8657i	Silent System/ Push to open Silent	vrut	3	75,5	6,5
264252	9099551			k zalisování			
300478	9099556			s rozpěrnými pouzdry			
264269	9099610	8657	bez tlumení	vrut			
264270	9099611			k zalisování			
264281	9099670	8687	Push to open	vrut			

doporučené podložky: str. 1.131

Omezovač úhlu otevření

kód	kód Hettich	popis	úhel
264245	9090756	omezovač	105/120°
300465	9090864		90/135°

264245

300465

S úhlem otevření 50/60°, pro lomená dvířka

kód	kód Hettich	řada závěsů	popis	montáž misky	B (mm)	H (mm)	T (mm)
208857	9090045	9930	s diagonálním seřízením podle tloušťky dvířek	vrut	24	-	-

závěsy Sensys k naklapnutí na podložku

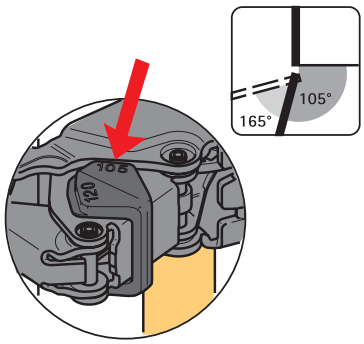

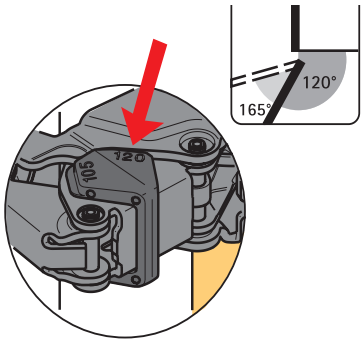

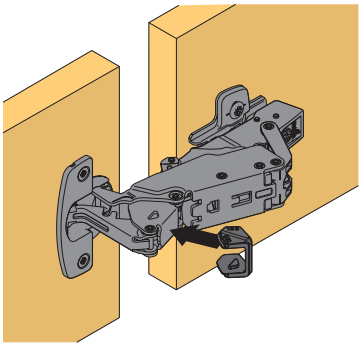

Varianta A - otvory pro misky v jedněch dveřích

- umožňuje optimalizaci mezery mezi křídly až na minimum
- kóta C shodná na obou stranách dveří
- obě křídla mohou být stejně široká
- vzdálenost otvorů pro podložku je na volném křídle 37 mm
- pro tloušťky dveří 16 – 21 mm

Výpočet šířky dveří:

- světlost otvoru pro dveře včetně boku korpusu - mezera F - tloušťka dveří

Doporučená výška montážní podložky [1]

- C = 4,5 mm: výška podložky D = 0
- C = 3,0 mm: výška podložky D = 1,5

[1] odlišné vrtání C lze kompenzovat pomocí hloubkového a diagonálního seřízení

Nákres Varianta A

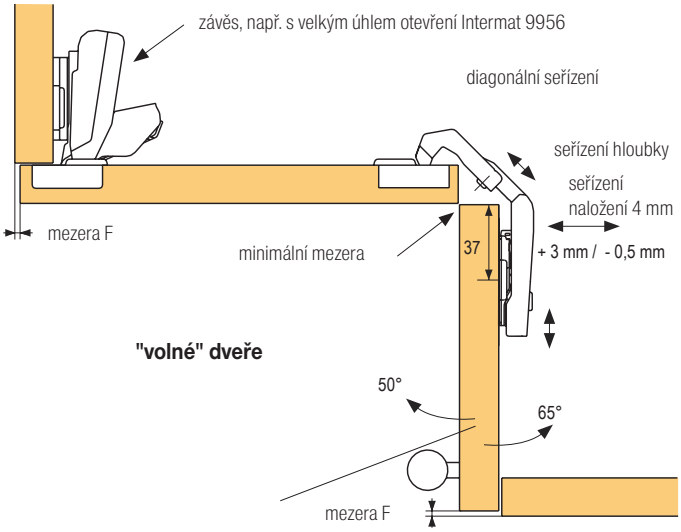

Varianta B - otvory pro misky v obou dveřích

- mezera mezi křídly 5 mm
- kóta C shodná na obou dveřích
- obě křídla mohou být stejně široká
- vzdálenost otvorů pro podložku na křídle je 41 mm
- pro tloušťky dveří 16 – 21 mm

Výpočet šířky dveří:

- světlost otvoru pro dveře včetně boku korpusu - mezera F - tloušťka dveří - 5

Doporučená výška montážní podložky [1]

- C = 4,5 mm: výška podložky D = 0
- C = 3,0 mm: výška podložky D = 1,5

Nákres Varianta B

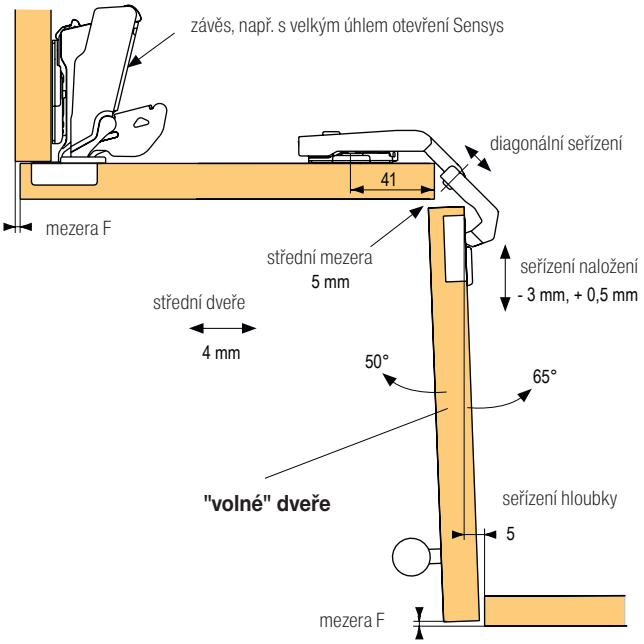

závěsy Sensys k naklapnutí na podložku

Úhlové závěsy pro dveře o tloušťce 15 – 28 mm

30°, naložený, úhel otevření 95°

kód	kód Hettich	řada závěsů	popis	montáž misky	B (mm)
300327	9088016	8639i	Silent System/ Push to open Silent	vrut	2
300338	9088034			k zalisování	
300362	9088082			s rozpěrnými pouzdry	
300374	9088100	8639	bez tlumení	vrut	
300380	9088118			k zalisování	
300404	9088176	8669	Push to open	vrut	

- doporučené příslušenství: 105408 - krytka misky (kov), 300296 - omezovač úhlu otevření (95≥85°) (foto na straně 1.132)

doporučené podložky: str. 1.131

30°, vložený, úhel otevření 95°

kód	kód Hettich	řada závěsů	popis	montáž misky	B (mm)
300328	9088017	8639i	Silent System/ Push to open Silent	vrut	-16
300338	9088034			k zalisování	
300362	9088082			s rozpěrnými pouzdry	
300375	9088101	8639	bez tlumení	vrut	
300405	9088177	8669	Push to open		

- doporučené příslušenství: 105408 - krytka misky (kov), 300296 - omezovač úhlu otevření (95≥85°) (foto na straně 1.132)

doporučené podložky: str. 1.131

45°, naložený, úhel otevření 95°

kód	kód Hettich	řada závěsů	popis	montáž misky	B (mm)
300329	9088018	8639i	Silent System/ Push to open Silent	vrut	9
300340	9088036			k zalisování	
300364	9088084			s rozpěrnými pouzdry	
300376	9088102	8639	bez tlumení	vrut	
300407	9088179	8669	Push to open		

- doporučené příslušenství: 105408 - krytka misky (kov), 300296 - omezovač úhlu otevření (95≥85°) (foto na straně 1.132)

doporučené podložky: str. 1.131

závěsy Sensys k naklapnutí na podložku

45°, polonaložený, úhel otevření 95°

kód	kód Hettich	řada závěsů	popis	montáž misky	B (mm)
104801	9088019	8639i	Silent System/ Push to open Silent	vrut	-2
300341	9088037			k zalisování	
300365	9088085			s rozpěrnými pouzdry	
300377	9088103	8639	bez tlumení	vrut	
300383	9088121			k zalisování	
300401	9088157			s rozpěrnými pouzdry	
300406	9088178	8669	Push to open	vrut	
300412	9088196			k zalisování	

- doporučené příslušenství: 105408 - krytka misky (kov), 300296 - omezovač úhlu otevření (95≥85°) (foto na straně 1.132)

doporučené podložky: str. 1.131

45°, vložený, úhel otevření 95°

kód	kód Hettich	řada závěsů	popis	montáž misky	B (mm)
300331	9088020	8639i	Silent System/ Push to open Silent	vrut	-25
300342	9088038			k zalisování	
300366	9088086			s rozpěrnými pouzdry	
300378	9088104	8639	bez tlumení	vrut	
300384	9088122			k zalisování	
300408	9088180	8669	Push to open	vrut	
300414	9088198			k zalisování	

- doporučené příslušenství: 105408 - krytka misky (kov), 300296 - omezovač úhlu otevření (95≥85°) (foto na straně 1.132)

doporučené podložky: str. 1.131

90°, vložený, úhel otevření 95°

kód	kód Hettich	řada závěsů	popis	montáž misky	B (mm)
104802	9088021	8639i	Silent System/ Push to open Silent	vrut	4
300343	9088039			k zalisování	
300367	9088087			s rozpěrnými pouzdry	
300379	9088105	8639	bez tlumení	vrut	
300403	9088159			s rozpěrnými pouzdry	
250871	9088181	8669	Push to open	vrut	
300415	9088199			k zalisování	
300433	9088229			s rozpěrnými pouzdry	

- doporučené příslušenství: 105408 - krytka misky (kov), 300296 - omezovač úhlu otevření (95≥85°) (foto na straně 1.132)

doporučené podložky: str. 1.131

závěsy Sensys k naklapnutí na podložku

Pro dveře z tenkého hliníkového rámečku

(8638i, 8638 a 8668)

kód	kód Hettich	popis	B (mm)	H (mm)	T (mm)
300279	9072524	naložený s integrovaným tlumením Silent System	12,5	25,0	8,5
300282	9072527	naložený bez tlumení	3	31,0	18,0
300285	9072530	naložený pro bezúchytkové otvírání Push to open	-4	38,0	25,0

montážní podložky naleznete na str. 1.131

Zvolení vhodné podložky (Distance D) dle požadovaného naložení:
D = 4,5 mm + B - A (8638i, 8638 a 8668)

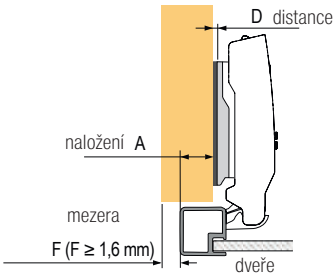

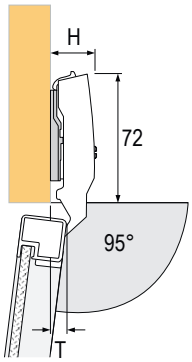

výška závěsu H, přesah dveří T
při distanci D=0 mm

Doporučený počet závěsů v závislosti na výšce dvířek
pro všechny závěsy Sensys a Intermat.

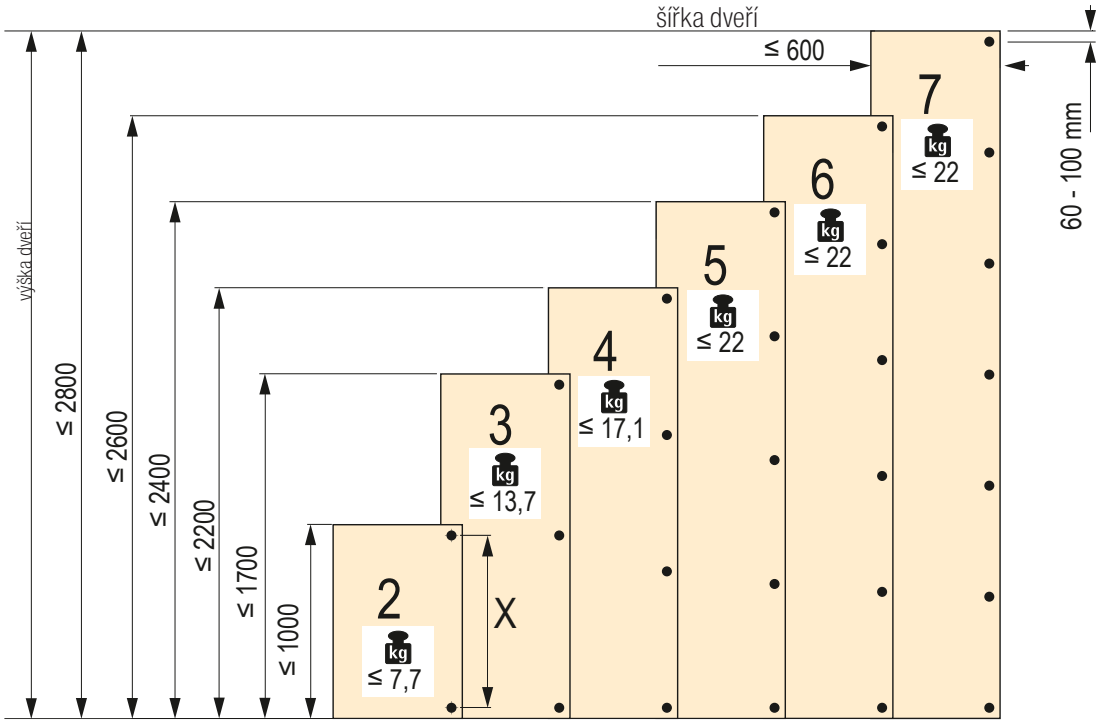

Push to open Silent pro závěsy

N Mechanismus pro bezúchytkové otvírání Push to open Silent

- pro kombinaci s tlumenými automatickými závěsyk přišroubování
- široký rozsah nastavení + 4 / - 2 mm
- včetně 4 ks AA baterií
- součástí je i montážní podložka a vruty
- materiál: plast

Bateriemi poháněný mechanismus pro bezúchytkové otvírání dveří s klasickými závěsy

kód	kód Hettich	barva
362356	9239088	bílý
362355	9239087	antracit
362357	9239099	šedý

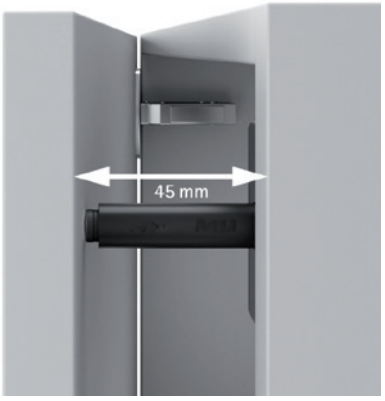

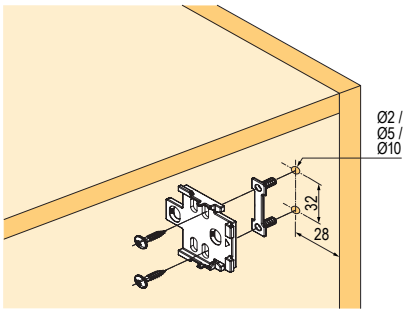

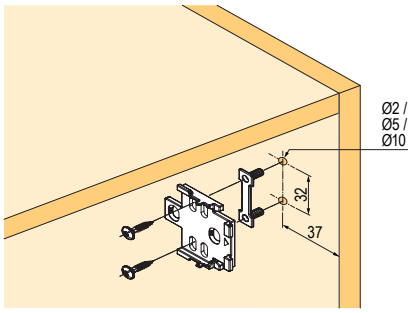

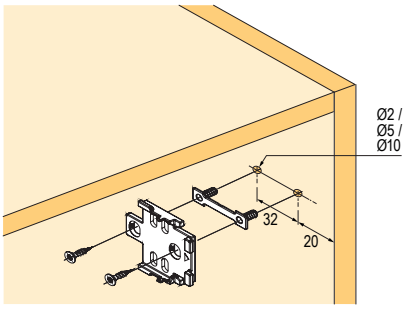

Sensys na sklo s integrovaným tlumením

N Sensys na sklo s integrovaným tlumením

- s integrovaným tlumením, zavírací pružinou a klipovou montáží
- adaptér k nalepení (nutné pro spojení závěsu a skla)
- lepení pomocí lepidla tvrzeného UV-zářením (není součástí dodávky)
- kvalita v souladu s EN 15570, úroveň 3
- pro tloušťku skla 4 – 8 mm
- integrované seřízení naložení + 2 mm, - 2 mm
- integrované seřízení hloubky + 3 mm, - 2 mm
- integrované seřízení výšky + 3 mm, - 3 mm

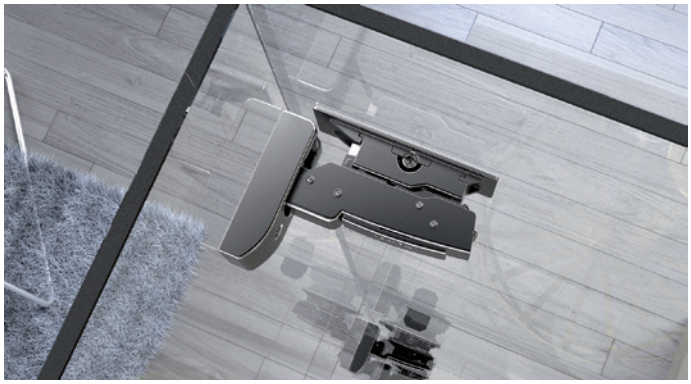

Závěs 8645i 110°

kód	kód Hettich	velikost balení (ks)
379953	9135141	2
379952	3194990	50

! pro použití s adaptérem k nalepení (nutno objednat zvlášť) včetně upevňovacího šroubu
- montážní podložka k nalepení

Závěs 8657i 165°

kód	kód Hettich	velikost balení (ks)
379612	9135140	2
379611	9134989	50

! pro použití s adaptérem k nalepení (nutno objednat zvlášť) včetně upevňovacího šroubu
- montážní podložka k nalepení
- v některých případech nutno použít omezovač úhlu otevření na 135° – 300465 (viz. nákresy na další straně)

Adaptér k nalepení pro misku

kód	kód Hettich	velikost balení (ks)
379615	9116092	2
379614	9116339	50

- k použití se Sensys 8645i / 8657i na sklo
- lepicí plocha 28 × 59 mm
- zinkový odlitek niklovaný

Lepicí obraz
Adapté k nalepení na misku

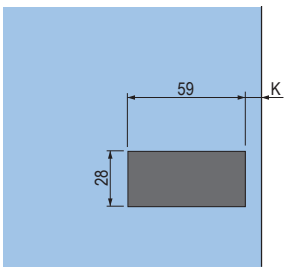

K= vzdálenost od hrany
- viz příklady použití

Montážní podložka k nalepení

kód	kód Hettich	velikost balení (ks)
379950	9133536	2
379949	9133540	50

- lepicí plocha 28 × 74 mm
- zinkový odlitek niklovaný

Lepicí obraz
Montážní podložka k nalepení

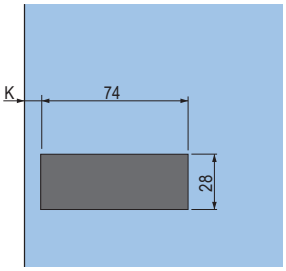

Sensys na sklo s integrovaným tlumením

Příklady použití

Bok korpusu skleněný, dveře skleněné, naložené

Úhel otevření 135°

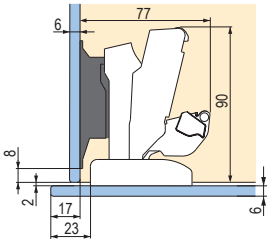

Naložené dveře
s přesahem dveří 11 mm

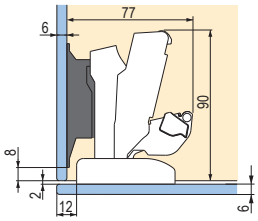

Zcela naložené dveře
(bez mezery)

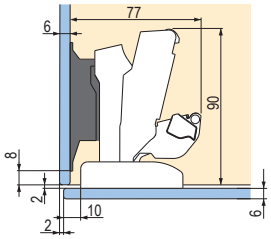

Naložené dveře
s mezerou 2 mm

Bok korpusu skleněný, dveře skleněné, naložené, montážní podložka na dveřích

Úhel otevření 110°

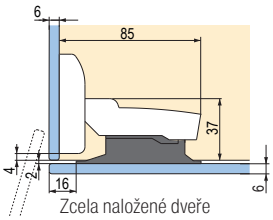

Zcela naložené dveře
(bez mezery)

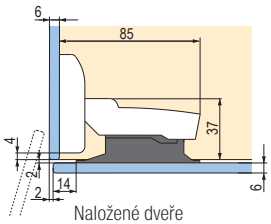

Naložené dveře
s mezerou 2 mm

Bok korpusu skleněný, dveře skleněné, vložené

Úhel otevření 110°

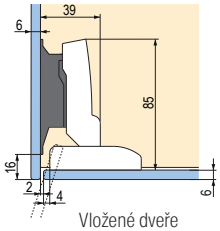

Vložené dveře
s mezerou 2 mm

Bok korpusu dřevěný, dveře skleněné, naložené

Úhel otevření 135°

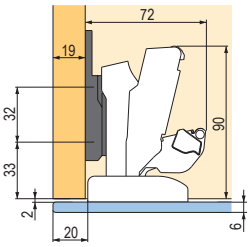

Zcela naložené dveře
(bez mezery)

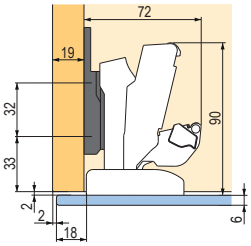

Naložené dveře
s mezerou 2 mm

Bok korpusu dřevěný, dveře skleněné, naložené, montážní podložka na dveřích

Úhel otevření 110°

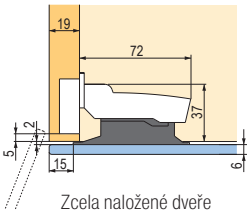

Zcela naložené dveře
(bez mezery)

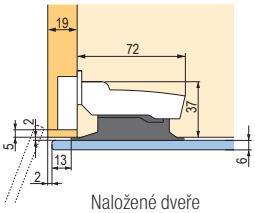

Naložené dveře
s mezerou 2 mm

Bok korpusu dřevěný, dveře skleněné, vložené

Úhel otevření 165°

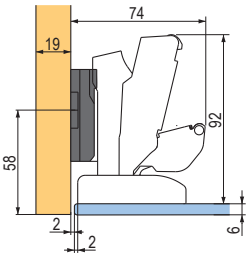

Vložené dveře

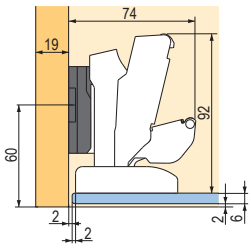

Vložené dveře
s odsazením 2 mm

závěsy Sensys k naklapnutí na podložku

Hettich

Černé provedení Obsidián

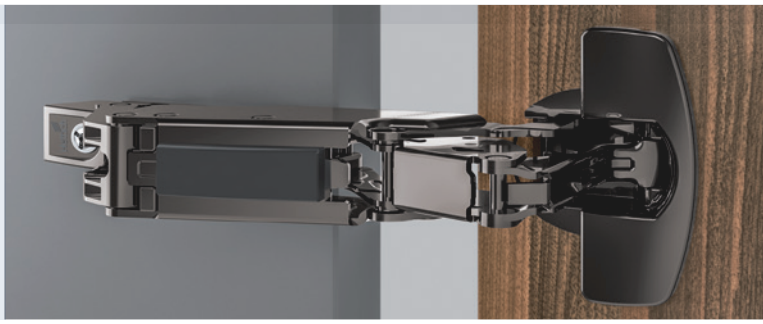

Závěsy pro dveře o tloušťce 15 – 24 mm

Naložený

kód	kód Hettich	řada závěsů	popis	montáž misky	B (mm)	H (mm)	T (mm)
344691	9091738	8645i	Silent System/Push to open Silent	vrut	12,5	25	8,5
344694	9091741	8675	Push to open	k zalisování			

- doporučené příslušenství: 344733 - krytka ramínka s logem (kov), 300517 - krytka ramínka bez loga (plast), 300518 - krytka ramínka s logem (plast), 344734 - krytka misky (kov), 207142 - omezovač úhlu otevření (110≥85°) (foto na straně 1.132)

doporučené podložky: str. 1.131

Polonaložený

kód	kód Hettich	řada závěsů	popis	montáž misky	B (mm)	H (mm)	T (mm)
344692	9091739	8645i	Silent System/Push to open Silent	vrut	3	31	18
344695	9091742	8675	Push to open	k zalisování			

- doporučené příslušenství: 344734 - krytka misky (kov), 207142 - omezovač úhlu otevření (110≥85°) (foto na straně 1.132)

doporučené podložky: str. 1.131

Vložený

kód	kód Hettich	řada závěsů	popis	montáž misky	B (mm)	H (mm)	T (mm)
344693	9091740	8645i	Silent System/Push to open Silent	vrut	-4	38	25
344696	9091743	8675	Push to open	k zalisování			

- doporučené příslušenství: 344734 - krytka misky (kov), 207142 - omezovač úhlu otevření (110≥85°) (foto na straně 1.132)
- montáž na podložku naklapnutím
- průměr vrtání pro misku 35 mm, rozteč vrtání pro montážní vruty/hmoždinky 52 mm
- hloubka misky 12,8 (7,8) mm
- integrované seřízení naložení ± 2 mm
- integrované seřízení hloubky + 3 /- 2 mm
- miska a ramínko niklovaná ocel

doporučené podložky: str. 1.131

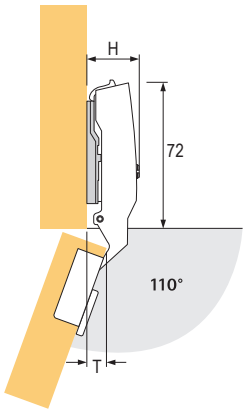

výška závěsu H, přesah dveří T
při distanci 0 mm a kótě C 3 mm

závěsy Sensys k naklapnutí na podložku

Závěsy pro dveře o tloušťce 10 – 16 mm

Naložený

kód	kód Hettich	řada závěsů	popis	montáž misky	B (mm)	H (mm)	T (mm)
344712	9091761	8646i	Silent System/Push to open Silent	vrut	12,5	25	8,5
344715	9091764	8676	Push to open	k zalisování			

- doporučené příslušenství: 344733 - krytka ramínka s logem (kov), 300517 - krytka ramínka bez loga (plast), 300518 - krytka ramínka s logem (plast), 344734 - krytka misky (kov), 362244 - omezovač úhlu otevření (110≥85°) (foto na straně 1.132)

doporučené podložky: str. 1.131

Polonaložený

kód	kód Hettich	řada závěsů	popis	montáž misky	B (mm)	H (mm)	T (mm)
344713	9091762	8646i	Silent System/Push to open Silent	vrut	3	31	18
344716	9091765	8676	Push to open	k zalisování			

- doporučené příslušenství: 344734 - krytka misky (kov), 362244 - omezovač úhlu otevření (110≥85°) (foto na straně 1.132)

doporučené podložky: str. 1.131

Vložený

kód	kód Hettich	řada závěsů	popis	montáž misky	B (mm)	H (mm)	T (mm)
344714	9091763	8646i	Silent System/Push to open Silent	vrut	-4	38	25
344717	9091766	8676	Push to open	k zalisování			

- doporučené příslušenství: 344734 - krytka misky (kov), 362244 - omezovač úhlu otevření (110≥85°) (foto na straně 1.132)

doporučené podložky: str. 1.131

Závěsy pro dveře o tloušťce 15 – 32 mm

Naložený

kód	kód Hettich	řada závěsů	popis	montáž misky	B (mm)	H (mm)	T (mm)
344706	9091753	8631i	Silent System/Push to open Silent	vrut	12,5	25	8,5
344709	9091758	8661	Push to open	k zalisování			

- doporučené příslušenství: 344733 - krytka ramínka s logem (kov), 300517 - krytka ramínka bez loga (plast), 300518 - krytka ramínka s logem (plast), 344734 - krytka misky (kov), 300521 - omezovač úhlu otevření (95≥85°)

doporučené podložky: str. 1.131

Polonaložený

kód	kód Hettich	řada závěsů	popis	montáž misky	B (mm)	H (mm)	T (mm)
344707	9091755	8631i	Silent System/Push to open Silent	vrut	3	31	18
344710	9091759	8661	Push to open	k zalisování			

- doporučené příslušenství: 344734 - krytka misky (kov), 300521 - omezovač úhlu otevření (95≥85°)

doporučené podložky: str. 1.131

Vložený

kód	kód Hettich	řada závěsů	popis	montáž misky	B (mm)	H (mm)	T (mm)
344708	9091756	8631i	Silent System/Push to open Silent	vrut	-4	38	25
344711	9091760	8661	Push to open	k zalisování			

- doporučené příslušenství: 344734 - krytka misky (kov), 300521 - omezovač úhlu otevření (95≥85°) (foto na straně 1.132)

doporučené podložky: str. 1.131

závěsy Sensys k naklapnutí na podložku

Závěsy pro dveře o tloušťce 15 – 32 mm, úhel otevření 165°

Naložený

kód	kód Hettich	řada závěsů	popis	montáž misky	B (mm)	H (mm)	T (mm)
344718	9091767	8657i	Silent System/Push to open Silent	vrut	12,5	66	-3
344720	9091769	8687	Push to open	k zalisování			

doporučené podložky: str. 1.131

Polonaložený

kód	kód Hettich	řada závěsů	popis	montáž misky	B (mm)	H (mm)	T (mm)
344719	9091768	8657i	Silent System/Push to open Silent	vrut	3	75,5	6,5
344721	9091770	8687	Push to open	k zalisování			

doporučené podložky: str. 1.131

Omezovač úhlu otevření

kód	kód Hettich	popis	úhel
264245	9090756	omezovač	105/120°
300465	9090864		90/135°

264245

300465

černé montážní vruty 309046, str. 7.16
montážní podložky naleznete na straně 1.131
pístky pro Push to open na straně 1.144

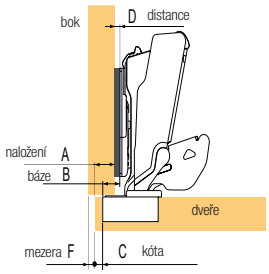

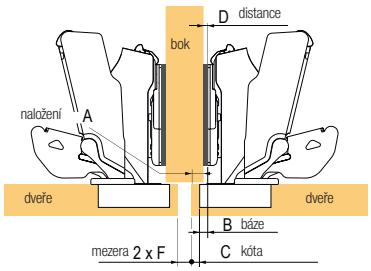

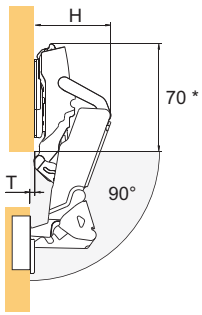

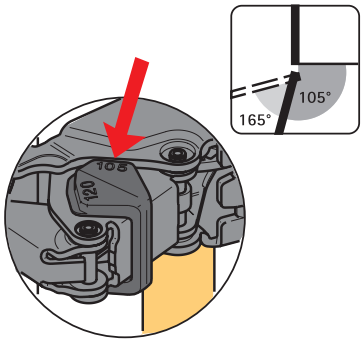

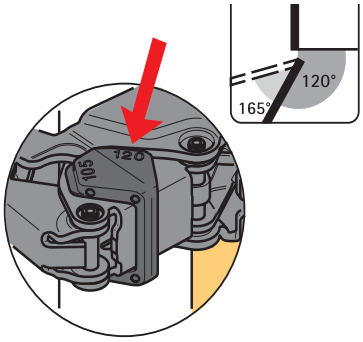

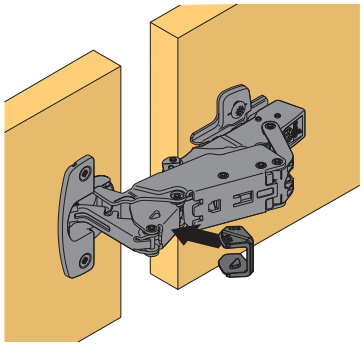

závěsy Sensys k naklapnutí na podložku

Úhlové závěsy pro dveře o tloušťce 15 – 28 mm

30°, naložený, úhel otevření 95°

kód	kód Hettich	řada závěsů	popis	montáž misky	B (mm)
344698	9091745	8639i	Silent System/Push to open Silent	vrut	2
344702	9091749	8669	Push to open	vrut	

- doporučené příslušenství: 344734 - krytka misky (kov), 300296 - omezovač úhlu otevření (95≥85°) (foto na straně 1.132)

doporučené podložky: str. 1.131

45°, naložený, úhel otevření 95°

kód	kód Hettich	řada závěsů	popis	montáž misky	B (mm)
344699	9091746	8639i	Silent System/Push to open Silent	vrut	9
344703	9091750	8669	Push to open	vrut	

- doporučené příslušenství: 344734 - krytka misky (kov), 300296 - omezovač úhlu otevření (95≥85°) (foto na straně 1.132)

doporučené podložky: str. 1.131

45°, polonaložený, úhel otevření 95°

kód	kód Hettich	řada závěsů	popis	montáž misky	B (mm)
344700	9091747	8639i	Silent System/Push to open Silent	vrut	-2
344704	9091751	8669	Push to open	vrut	

- doporučené příslušenství: 344734 - krytka misky (kov), 300296 - omezovač úhlu otevření (95≥85°) (foto na straně 1.132)

doporučené podložky: str. 1.131

90°, vložený, úhel otevření 95°

kód	kód Hettich	řada závěsů	popis	montáž misky	B (mm)
344701	9091748	8639i	Silent System/Push to open Silent	vrut	4
344705	9091752	8669	Push to open	vrut	

- doporučené příslušenství: 344734 - krytka misky (kov), 300296 - omezovač úhlu otevření (95≥85°) (foto na straně 1.132)
- doporučené podložky: str. 1.131X

závěsy Sensys k naklapnutí na podložku

Montážní podložky pro závěsy Sensys i Intermat

Křížová, montáž pomocí vrutů

nikl	kód Hettich	distance D (mm)
128312	9071575	0
106403	9071576	1,5
118057	9071577	3
106405	9071578	5

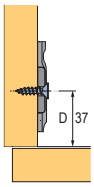

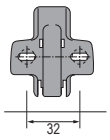

Křížová, montáž pomocí předmontovaných eurovrutů

nikl	kód Hettich	distance D (mm)
119302	9071625	0
119240	9071626	1,5
154410	9071627	3
186174	9071628	5

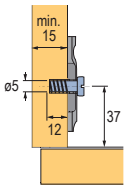

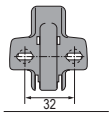

Křížová, montáž pomocí vrutů se speciálními rozpěrnými hmoždinkami

nikl	kód Hettich	distance D (mm)
186172	9071595	0
106453	9071597	3
186173	9071598	5

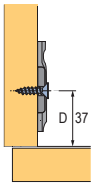

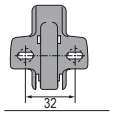

Křížová s excentrem pro seřízení, montáž pomocí vrutů se speciálními rozpěrnými hmoždinkami

nikl	kód Hettich	distance D (mm)	obsidián	kód Hettich
106406	9071655	0	344726	9091811
106412	9071656	1,5	344727	9091812
106413	9071657	3	344728	9091813
106414	9071658	5	344729	9091814

černé montážní vruty 309046, str. 7.16

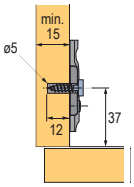

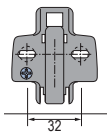

106412

344727

Lineární (s excentrem pro seřízení), montáž pomocí vrutů

nikl	kód Hettich	distance D (mm)
300319	9075095	1,5
300320	9075096	3
300321	9075097	5

černé montážní vruty 309046, str. 7.16

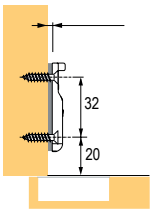

300319

Klínek pro doladění specifických úhlů naložení, montáž pod podložku

nikl	kód Hettich	úhel (°)
208746	9072533	5
208747	9072534	10
300290	9072535	15
300291	9072536	20

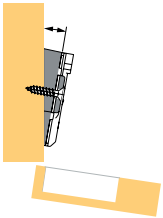

208746

Příslušenství pro závěsy Sensys

Krytky

kód	kód Hettich	popis	materiál
105422	9088249	ramínko, naložený, bez loga	nikl
105425	9088250	ramínko, naložený, s logem	nikl
344733	9091821	ramínko, naložený, s logem	obsidián
300517	9099870	ramínko, naložený, bez loga	PVC
300518	9099871	ramínko, naložený, s logem	PVC
105408	9088251	miska	nikl
344734	9091822	miska	obsidián

105422

300517
300518

105408

344734

Omezovače úhlu otevření

kód	kód Hettich	popis	materiál
207142	9072540	110°≥85°, standardní, Silent System	PVC
362244	9076440	110°≥85°, tenké dveře, Silent System	PVC
300296	9072541	95°≥85°, úhlové, Silent System	PVC
300297	9072542	95°≥85°, alu rámeček, Silent System	PVC
300521	9103006	95°≥85°, silné dveře, Silent System	ocel
264245	9090756	165°≥120°/105°	PVC
300465	9090864	165°≥ 90°/135°	PVC

207142

362244

300296

264245

300465

Ostatní příslušenství

kód	kód Hettich	popis	materiál
288354	9100037	tlumič otevření pro závěs 165°	PVC

288354

Společné příslušenství pro závěsy Sensys a Intermat

Tlumicí čočky k naražení

kód	kód Hettich	popis
107792	9079298	transparentní
107842	25048	bílá
119104	47353	béžová
119029	21154	hnědá

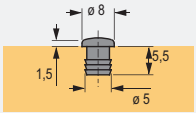

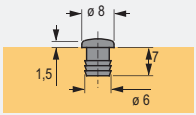

Krytka na otvor o průměru 35 mm

kód	kód Hettich	popis
105337	25204	bílá
105341	25205	hnědá

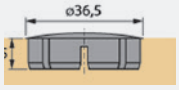

Easys pro vestavěné lednice

Bezúchytkové otvírání pro lednice

kód	kód Hettich	popis
311978	9210848	sada včetně trafa a napájecího kabelu

- Easys je elektromechanický systém pro otvírání dveří lednice, která je zabudovaná v korpusu skříně. Lze použít i pro myčky.
- funkční jednotka obsahuje senzor, který reaguje na pohyb, způsobený tlakem na dveře
- dveře se pootevřou na 4 – 8 sekund, takže je můžete rukou kompletně otevřít
  - Easys se dodává jako jeden kompletní univerzální set, tj. jediné objednací číslo pro korpusy široké 50 až 60 cm, pro levé i pravé dveře, nezávisle na tloušťce boku
  - jednotka se montuje zpravidla nad chladničku, lze ale umístit také pod chladničku
  - jednotka se přišroubuje na polici a může se zakrýt další policí
  - uživatel vidí jen přední krycí lištu, senzor a pístek

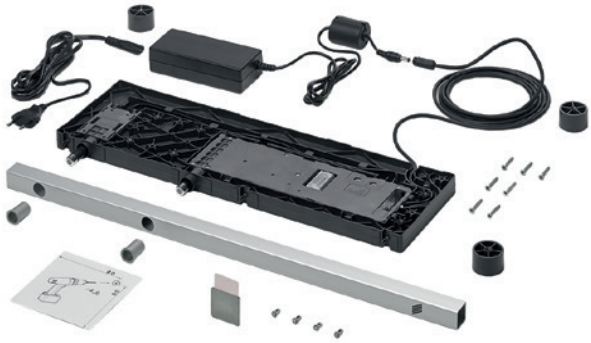

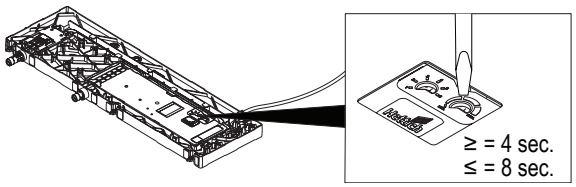

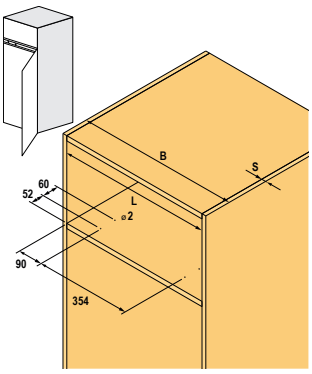

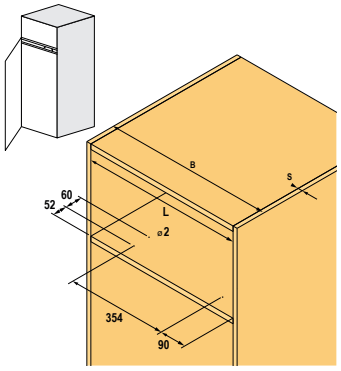

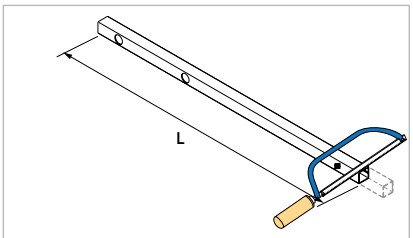

B (mm)	S (mm)	L (mm)
500	16	467
500	19	461

❗ potřebná výška je jen 22 mm!!

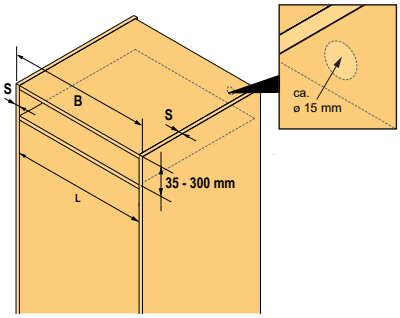

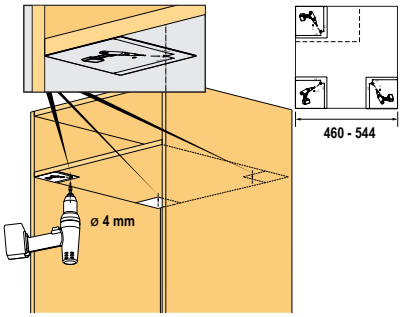

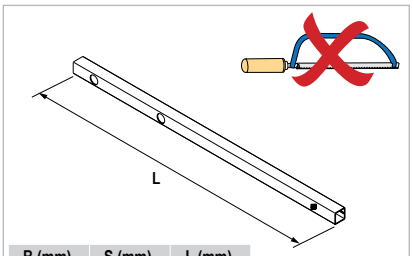

B (mm)	S (mm)	L (mm)
600	16	567
600	19	561

Přehled typů závěsů

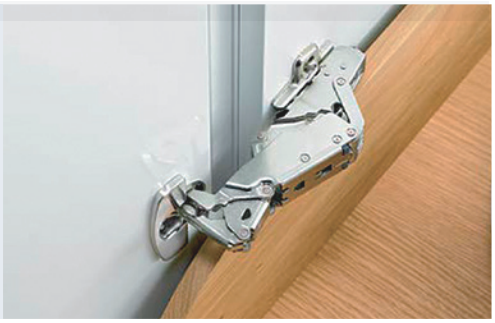

Intermat - niklovaná ocel

Pro dveře o tloušťce 15 – 25 mm,
s dotahovou pružinou a bez pružiny pro bezúchytkové otvírání Push to open.
Naleznete na straně: 1.135

Závěsy pro silné dveře,
s dotahovou pružinou a bez pružiny pro bezúchytkové otvírání Push to open.
Naleznete na straně: 1.136 a 1.141

S úhlem otevření 165° a nulovým přesahem do vnitřní světlosti,
s dotahovou pružinou a bez pružiny pro bezúchytkové otvírání Push to open.
Naleznete na straně: 1.137

Úhlové závěsy (do plusu),
s dotahovou pružinou a bez pružiny pro bezúchytkové otvírání Push to open.
Naleznete na straně: 1.138 – 1.140

Úhlové závěsy (do mínusu),
s dotahovou pružinou a bez pružiny pro bezúchytkové otvírání Push to open.
Naleznete na straně: 1.140

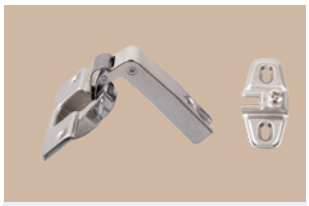

Mini závěsy, závěsy pro nábytek s rámovou konstrukcí,
s dotahovou pružinou.
Naleznete na straně: 1.141

Závěsy pro vrtaná skleněná dvířka, závěsy pro nábytek s rámovou konstrukcí,
s dotahovou pružinou.
Naleznete na straně: 1.142

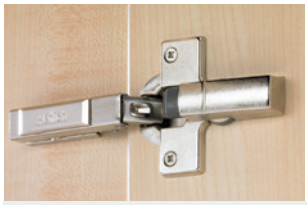

Externí tlumiče.
Naleznete na straně: 1.143

Pístky K-Push pro bezúchytkové otvírání.
Naleznete na straně: 1.144

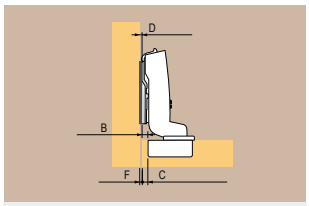

Tabulky pro plánování závěsů Sensys a Intermat.
Naleznete na straně: 1.146

závěsy Intermat k naklapnutí na podložku

Závěsy pro dveře o tloušťce 15 – 25 mm, úhel otevření 110°

Naložený

kód	kód Hettich	řada závěsů	popis	montáž misky	B (mm)	H (mm)	T (mm)
104189	48049	9943	bez tlumení	vrut	12,5	19,5	7,5
104192	48053			k zalisování			
300567	9043358			s rozpěrnými pouzdry			
288349	9043361	9973	Push to open	vrut			
300775	9072563			k zalisování			
300778	9072569			s rozpěrnými pouzdry			

- doporučené příslušenství: 105363 - krytka ramínka bez loga (kov), 208689 - krytka ramínka s logem (kov), 104343 - externí tlumič Silent System k naklapnutí na misku, 104346 - externí tlumič s adaptérem k našroubování do korpusu (naložené a polonaložené dveře), 104338 - externí tlumič Silent System k naklapnutí na ramínko, 185695 - omezovač úhlu otevření (110≥85°)

doporučené podložky: strana 1.131

Polonaložený

kód	kód Hettich	řada závěsů	popis	montáž misky	B (mm)	H (mm)	T (mm)
104190	48051	9943	bez tlumení	vrut	3	29	17
184638	48054			k zalisování			
288350	9043362	9973	Push to open	vrut			

- doporučené příslušenství: 104343 - externí tlumič Silent System k naklapnutí na misku, 104346 - externí tlumič s adaptérem k našroubování do korpusu (naložené a polonaložené dveře), 185695 - omezovač úhlu otevření (110≥85°)

doporučené podložky: strana 1.131

Vložený

kód	kód Hettich	řada závěsů	popis	montáž misky	B (mm)	H (mm)	T (mm)
104191	48052	9943	bez tlumení	vrut	-3,5	35,5	23,5
185318	48056			k zalisování			
300569	9043360			s rozpěrnými pouzdry			
288351	9043363	9973	Push to open	vrut			
300780	9072571			s rozpěrnými pouzdry			

- doporučené příslušenství: 104343 - externí tlumič Silent System k naklapnutí na misku

doporučené podložky: strana 1.131

závěsy Intermat k naklapnutí na podložku

Intermat, úhel otevření 125°

- montáž na podložku naklapnutím
- průměr vrtání pro misku 35 mm, rozteč vrtání pro montážní vruty/hmoždinky 52 mm
- integrované seřízení naložení ± 2 mm
- integrované seřízení hloubky + 2,5 /- 1,5 mm
- výškové seřízení pomocí montážní podložky
- miska a ramínko niklovaná ocel

montážní podložky naleznete na str. 1.131

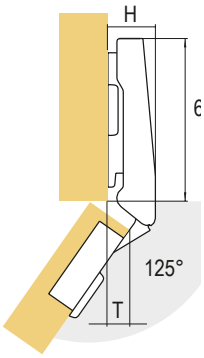

Pro dveře o tloušťce 15 – 28 mm

Bez integrovaného tlumení (9944)

kód	kód Hettich	popis	B (mm)	H (mm)	T (mm)
104527	73905	naložený	12,5	19,5	8,5
107395	73909	polonaložený	3	29,0	18,0

- doporučené příslušenství: 105363 - krytka ramínka bez loga (kov), 208689 - krytka ramínka s logem (kov), 104343 - externí tlumič Silent System k naklapnutí na misku, 104346 - externí tlumič s adaptérem k našroubování do korpusu (naložené a polonaložené dveře), 104338 - externí tlumič Silent System k naklapnutí na ramínko, 185695 - omezovač úhlu otevření (110≥85°)

doporučené podložky: strana 1.131

Závěsy pro dveře o tloušťce 14 – 32 mm, úhel otevření 95°

Naložený

kód	kód Hettich	řada závěsů	popis	montáž misky	B (mm)	H (mm)	T (mm)
104529	73913	9936	bez tlumení	vrut	12,5	19,5	10
104904	73914			k zalisování			
300630	9043586			s rozpěrnými pouzdry			
300704	9044858	9966	Push to open	vrut			
300615	9043564			k zalisování			
300618	9043567			s rozpěrnými pouzdry			

- doporučené příslušenství: 105363 - krytka ramínka bez loga (kov), 208689 - krytka ramínka s logem (kov), 104343 - externí tlumič Silent System k naklapnutí na misku, 104346 - externí tlumič s adaptérem k našroubování do korpusu (naložené a polonaložené dveře), 104338 - externí tlumič Silent System k naklapnutí na ramínko

doporučené podložky: strana 1.131

Polonaložený

kód	kód Hettich	řada závěsů	popis	montáž misky	B (mm)	H (mm)	T (mm)
104530	73917	9936	bez tlumení	vrut	3	29	19,5
185004	73918			k zalisování			
300631	9043587			s rozpěrnými pouzdry			
300710	9044868	9966	Push to open	vrut			
300616	9043565			k zalisování			
300619	9043568			s rozpěrnými pouzdry			

- doporučené příslušenství: 104343 - externí tlumič Silent System k naklapnutí na misku, 104346 - externí tlumič s adaptérem k našroubování do korpusu (naložené a polonaložené dveře)

doporučené podložky: strana 1.131

Vložený

kód	kód Hettich	řada závěsů	popis	montáž misky	B (mm)	H (mm)	T (mm)
104531	73921	9936	bez tlumení	vrut	-3,5	35,5	26
185007	73922			k zalisování			
300716	9044878	9966	Push to open	vrut			
300617	9043566			k zalisování			
300620	9043569			s rozpěrnými pouzdry			

- doporučené příslušenství: 104343 - externí tlumič Silent System k naklapnutí na misku

doporučené podložky: strana 1.131

závěsy Intermat k naklapnutí na podložku

Závěsy pro dveře o tloušťce 15 – 32 mm, úhel otevření 165°

Naložený

kód	kód Hettich	řada závěsů	popis	montáž misky	B (mm)	H (mm)	T (mm)
288352	9099750	8657	bez tlumení	vrut	12,5	66	-3
300489	9099751			k zalisování			
300491	9099756			s rozpěrnými pouzdry			
298415	9099810	8687	Push to open	vrut			
300504	9099816			s rozpěrnými pouzdry			

- doporučené příslušenství: 104343 - externí tlumič Silent System k naklapnutí na misku, 104346 - externí tlumič s adaptérem k našroubování do korpusu (naložené a polonaložené dveře)

doporučené podložky: strana 1.131

Polonaložený

kód	kód Hettich	řada závěsů	popis	montáž misky	B (mm)	H (mm)	T (mm)
288353	9099760	8657	bez tlumení	vrut	3	75,5	6,5
300492	9099761			k zalisování			
300494	9099766			s rozpěrnými pouzdry			
300505	9099820	8687	Push to open	vrut			
300506	9099821			k zalisování			
300508	9099826			s rozpěrnými pouzdry			

- doporučené příslušenství: 104343 - externí tlumič Silent System k naklapnutí na misku, 104346 - externí tlumič s adaptérem k našroubování do korpusu (naložené a polonaložené dveře)

doporučené podložky: strana 1.131

Omezovač úhlu otevření

kód	kód Hettich	popis	úhel
264245	9090756	omezovač	105/120°
300465	9090864		90/135°

264245

300465

S úhlem otevření 50/60°, pro lomená dvířka

kód	kód Hettich	řada závěsů	popis	montáž misky	B (mm)	H (mm)	T (mm)
208857	9090045	9930	s diagonálním seřízením podle tloušťky dvířek	vrut	24	-	-

Úhlové závěsy pro dveře o tloušťce 14 – 32 mm

20°, naložený, úhel otevření 95°

kód	kód Hettich	řada závěsů	popis	montáž misky	B (mm)
104570	77644	9936	bez tlumení	vrut	7
141412	77680			k zalisování	
300645	9043664			s rozpěrnými pouzdry	

- doporučené příslušenství: 104343 - externí tlumič Silent System k naklapnutí na misku, 104346 - externí tlumič s adaptérem k našroubování do korpusu (naložené a polonaložené dveře)

doporučené podložky: strana 1.131

20°, vložený, úhel otevření 95°

kód	kód Hettich	řada závěsů	popis	montáž misky	B (mm)
104571	77645	9936	bez tlumení	vrut	-9
185152	77682			k zalisování	
300646	9043665			s rozpěrnými pouzdry	

- doporučené příslušenství: 104343 - externí tlumič Silent System k naklapnutí na misku

doporučené podložky: strana 1.131

30°, naložený, úhel otevření 95°

kód	kód Hettich	řada závěsů	popis	montáž misky	B (mm)
104572	77690	9936	bez tlumení	vrut	7
185158	77691			k zalisování	
300647	9043666			s rozpěrnými pouzdry	
300679	9044826	9966	Push to open	vrut	
300670	9043758			s rozpěrnými pouzdry	

- doporučené příslušenství: 104343 - externí tlumič Silent System k naklapnutí na misku, 104346 - externí tlumič s adaptérem k našroubování do korpusu (naložené a polonaložené dveře)

doporučené podložky: strana 1.131

30°, vložený, úhel otevření 95°

kód	kód Hettich	řada závěsů	popis	montáž misky	B (mm)
104535	73928	9936	bez tlumení	vrut	-10
185010	73929			k zalisování	
300648	9043667			s rozpěrnými pouzdry	
300682	9044829	9966	Push to open	vrut	
300588	9043390			k zalisování	
300671	9043759			s rozpěrnými pouzdry	

- doporučené příslušenství: 104343 - externí tlumič Silent System k naklapnutí na misku

doporučené podložky: strana 1.131

závěsy Intermat k naklapnutí na podložku

45°, naložený, úhel otevření 95°

kód	kód Hettich	řada závěsů	popis	montáž misky	B (mm)
104199	48096	9936	bez tlumení	vrut	0
184644	48907			k zalisování	
300649	9043668			s rozpěrnými pouzdry	
300685	9044832	9966	Push to open	vrut	
300592	9043394			k zalisování	
300672	9043760			s rozpěrnými pouzdry	

- doporučené příslušenství: 104343 - externí tlumič Silent System k naklapnutí na misku, 104346 - externí tlumič s adaptérem k našroubování do korpusu (naložené a polonaložené dveře)

doporučené podložky: strana 1.131

45°, naložený, úhel otevření 95°

kód	kód Hettich	řada závěsů	popis	montáž misky	B (mm)
104573	77699	9936	bez tlumení	vrut	6
104810	77700			k zalisování	
300650	9043669			s rozpěrnými pouzdry	
300688	9044835	9966	Push to open	vrut	
300673	9043761			s rozpěrnými pouzdry	

- doporučené příslušenství: 104343 - externí tlumič Silent System k naklapnutí na misku, 104346 - externí tlumič s adaptérem k našroubování do korpusu (naložené a polonaložené dveře)

doporučené podložky: strana 1.131

45°, vložený, úhel otevření 95°

kód	kód Hettich	řada závěsů	popis	montáž misky	B (mm)
104536	73932	9936	bez tlumení	vrut	-17
185012	73933			k zalisování	
300691	9044838	9966	Push to open	vrut	
300604	9043405			s rozpěrnými pouzdry	

- doporučené příslušenství: 104343 - externí tlumič Silent System k naklapnutí na misku

doporučené podložky: strana 1.131

závěsy Intermat k naklapnutí na podložku

Úhlové závěsy pro dveře o tloušťce 14 – 28 mm

90°, naložený, úhel otevření 95°

kód	kód Hettich	řada závěsů	popis	montáž misky	B (mm)
300697	9044844	9936	bez tlumení	vrut	22
300698	9044845			k zalisování	
300668	9043756			s rozpěrnými pouzdry	
300608	9043556	9966	Push to open	vrut	
399349	9043557			k zalisování	
300610	9043559			s rozpěrnými pouzdry	

- doporučené příslušenství: 104346 - externí tlumič s adaptérem k našroubování do korpusu (naložené a polonaložené dveře)

doporučené podložky: strana 1.131

90°, vložený, úhel otevření 95°

kód	kód Hettich	řada závěsů	popis	montáž misky	B (mm)
104574	77708	9936	bez tlumení	vrut	5
105804	77709			k zalisování	
300652	9043672			s rozpěrnými pouzdry	
300694	9044841	9966	Push to open	vrut	
399399	9044821			k zalisování	
300675	9043763			s rozpěrnými pouzdry	

doporučené podložky: strana 1.131

-30°, naložený, úhel otevření 95°

kód	kód Hettich	řada závěsů	popis	montáž misky	B (mm)
104537	73936	9944	bez tlumení	vrut	12
208557	73937			k zalisování	
300752	9044976			s rozpěrnými pouzdry	

- doporučené příslušenství: 104346 - externí tlumič s adaptérem k našroubování do korpusu (naložené a polonaložené dveře)

doporučené podložky: strana 1.131

-45°, naložený, úhel otevření 95°

kód	kód Hettich	řada závěsů	popis	montáž misky	B (mm)
104569	77643	9944	bez tlumení	vrut	10
97906	77721			k zalisování	
300755	9044981			s rozpěrnými pouzdry	

- doporučené příslušenství: 104346 - externí tlumič s adaptérem k našroubování do korpusu (naložené a polonaložené dveře)

doporučené podložky: strana 1.131

závěsy Intermat k naklapnutí na podložku

Závěsy pro dveře o tloušťce 16 – 43 mm, úhel otevření 95°

Naložený

kód	kód Hettich	řada závěsů	popis	montáž misky	B (mm)	H (mm)	T (mm)
300804	9155241	9935	bez tlumení	vrut	18	20	10,5

- doporučené příslušenství: 105363 - krytka ramínka bez loga (kov), 208689 - krytka ramínka s logem (kov), 104343 - externí tlumič Silent System k naklapnutí na misku, 104346 - externí tlumič s adaptérem k našroubování do korpusu (naložené a polonaložené dveře), 104338 - externí tlumič Silent System k naklapnutí na ramínko

doporučené podložky: strana 1.131

Polonaložený

kód	kód Hettich	řada závěsů	popis	montáž misky	B (mm)	H (mm)	T (mm)
300805	9155242	9935	bez tlumení	vrut	8	30	20,5

- doporučené příslušenství: 104343 - externí tlumič Silent System k naklapnutí na misku, 104346 - externí tlumič s adaptérem k našroubování do korpusu (naložené a polonaložené dveře)

doporučené podložky: strana 1.131

Vložený

kód	kód Hettich	řada závěsů	popis	montáž misky	B (mm)	H (mm)	T (mm)
300806	9155243	9935	bez tlumení	vrut	-3	41	31,5

- doporučené příslušenství: 104343 - externí tlumič Silent System k naklapnutí na misku

doporučené podložky: strana 1.131

Intermat, mini závěsy a závěsy na vrtaná skleněná dvířka, úhel otevření 95°

Mini závěsy, pro dveře o tloušťce 15 – 25 mm (9924)

kód	kód Hettich	popis	B (mm)	H (mm)	T (mm)
104491	72959	naložený	11	19	4,2
104494	72965	polonaložený	2,5	23	12,7
104495	72966	vložený	-4	29,5	19,2

montážní podložky naleznete na str. 1.131

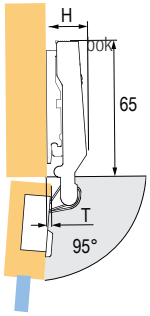

104491

104494

104495

Závěsy pro nábytek s rámovou konstrukcí

Perfekt 90° (slepý úhel)

kód	kód Hettich	popis
104391	69603	vložený

Minimální mezera (F) mezi jednotlivými dveřmi					
tloušťka dveří (mm)	vzdálenost vrtání misky (C)				
	3	4	4,5	5	6
16	0,3	0,3	0,3	0,3	0,3
18	0,5	0,5	0,5	0,5	0,5
19	0,6	0,6	0,6	0,6	0,6
22	1,2	1,2	1,2	1,2	1,1

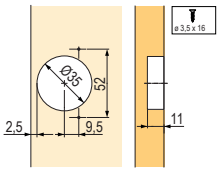

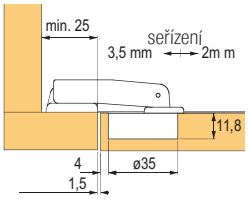

závěsy Intermat k naklapnutí na podložku

Závěsy pro vrtaná skleněná dvířka, o tloušťce 4 – 6,5 mm (9904)

kód	kód Hettich	popis	B (mm)	H (mm)	T (mm)
104492	72960	naložený	11	19	4
104496	72967	polonaložený	2,5	23	12,5
104497	72968	vložený	-4	29,5	19

montážní podložky naleznete na str. 1.131

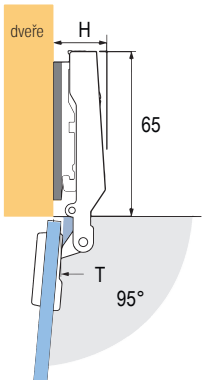

Krytky s protikusem pro závěsy na vrtaná skleněná dvířka

kód	kód Hettich	povrch	tvar
105371	40341	chrom	O
105372	70712	matný nikl	
105376	40340	pozlacená	
105369	70051	černá	
105383	40495	chrom	D
105384	70713	matný nikl	
105386	40494	pozlacená	
105379	70052	černá	

- pantíky jsou dodávány i s podložkou

Závěsy pro nábytek s rámovou konstrukcí

Perfekt 90° (slepý úhel)

kód	kód Hettich	popis
104393	69607	vložený

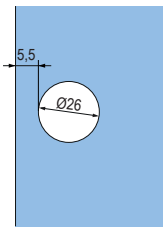

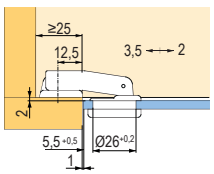

Optimat Plus

kód	kód Hettich	popis
308098	9072548	naložený

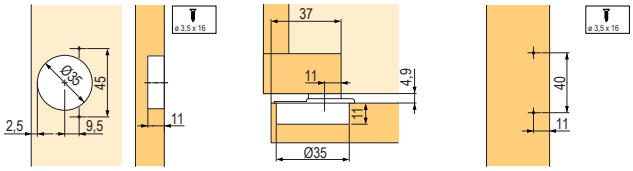

vrtání pro podložku

externí tlumiče Silent System + příslušenství

PŘÍSLUŠENSTVÍ PRO ZÁVĚSY INTERMAT

K naklapnutí na tělo závěsu

kód	kód Hettich	popis
104338	60576	k naklapnutí na ramínko, naložený
104343	60581	k naklapnutí na misku

- tlumiče pro naložená dvířka
- tlumič k naklapnutí na ramínko lze použít pouze pro závěsy s ramínkem bez vyhnutí
- tlumení lze plynule regulovat pomocí seřizovacího kolečka

K instalaci mimo závěs

kód	kód Hettich	popis
104341	60579	k našroubování, pro naložené a polonaložené dveře, s možností nastavení síly tlumení
107839	60685	k zavrtání, pro naložené a polonaložené dveře
104346	60687	k našroubování, pro naložené a polonaložené dveře

- montáž našroubováním na dno nebo půdu, případně zavrtání do hrany
- kovový tlumič k našroubování na stranu závěsů lze plynule regulovat pomocí seřizovacího kolečka

PŘÍSLUŠENSTVÍ PRO ZÁVĚSY INTERMAT

Krytky

kód	kód Hettich	popis	materiál
105363	9101552	ramínko, naložený, bez loga	nikl
208689	9102082	ramínko, naložený, s logem	nikl

Omezovače úhlu otevření

kód	kód Hettich	popis	materiál
185695	9040835	110°≥85°, standardní	PVC

K-PUSH mechanismy

Bezúchytkové otevírání K-PUSH

- systém pro bezúchytkové otevírání dveří
- dvě délky, v bílém a šedém provedení
- varianta k zavrtání nebo s adaptérem
- vysoká kvalita, spolehlivost, funkčnost
- možná kombinace s výklopy (verze extra silná, 37 mm)

K-push sady s adaptérem

kód	typ	délka vysunutí (mm)	síla	barva
227072	s čočkou	37	normální	šedý
349997				bílý
227074			extra silný	šedý
349998				bílý
227066		14	normální	šedý
349996				bílý
227078	s magnetem	37	normální	šedý
350000				bílý
227080			extra silný	šedý
350001				bílý
227076		14	normální	šedý
349999				bílý

vhodné v kombinaci se závěsy bez pružiny

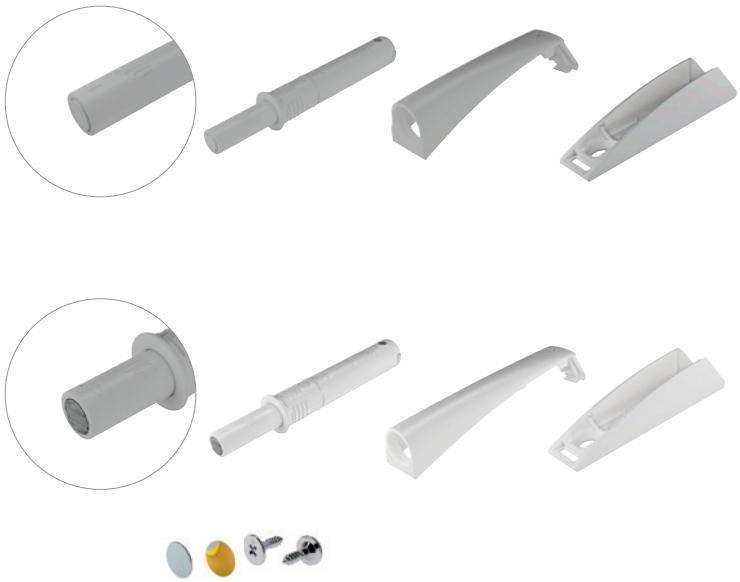

Sada s adaptérem

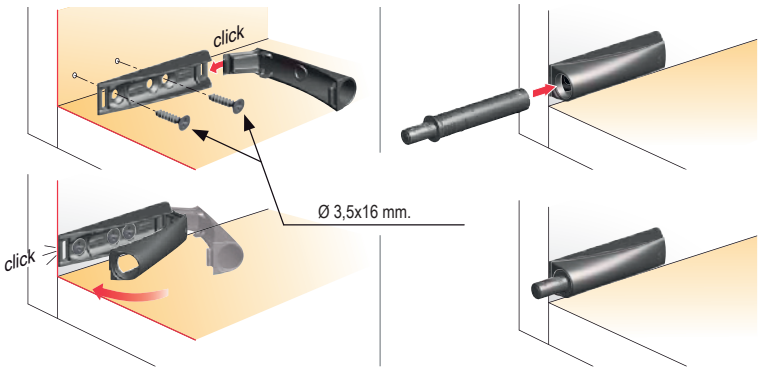

(montáž na korpus)

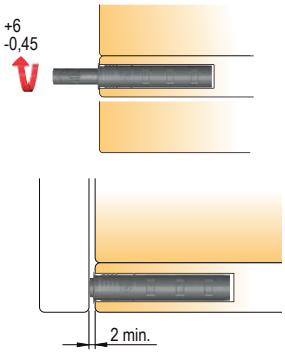

seřízení mezery mezi dveřmi a korpusem

K-PUSH mechanismy

K-push sady k zavrtání

kód	typ	délka vysunutí (mm)	síla	barva
227073	s čočkou	37	normální	šedý
227075			extra silný	
227071		14	normální	
227079	s magnetem	37	normální	
227081			extra silný	
227077		14	normální	

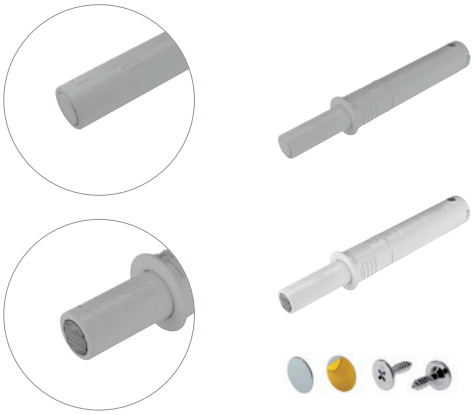

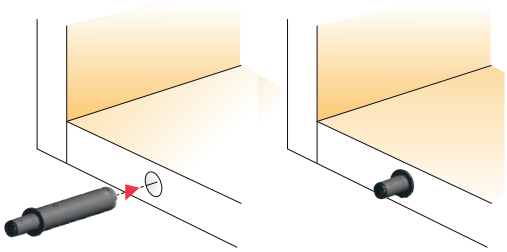

sada k zavrtání

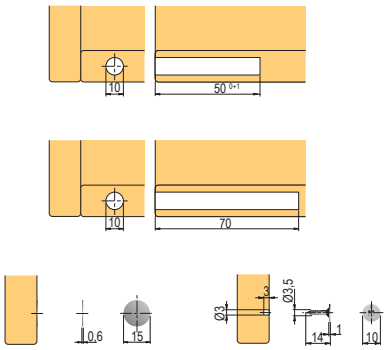

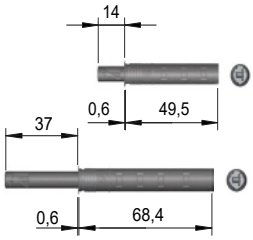

tabulky pro plánování závěsů Hettich

Tabulka určení výšky podložky (D) při znalosti velikosti naložení nebo tloušťky dveří a vzdálenosti vrtání otvoru pro misku od jejich kraje.

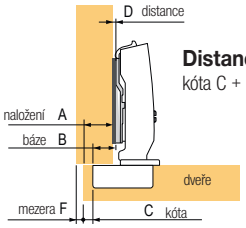

Distance D = C + B - A =
kóta C + 12,5 mm - naložení A

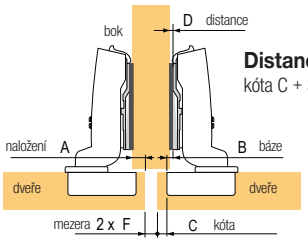

Distance D = C + B - A =
kóta C + 3 mm - naložení A

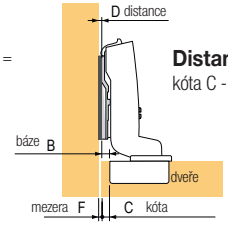

Distance D = C + B + F =
kóta C - 4 mm + mezera F

Pro tloušťku dveří 15 – 24 mm (8645i, 8645 a 8675)

Naložený (D = C + B - A)

výška podložky (D)[1] (mm)	vzdálenost vrtání misky (C)					
naložení (A) (mm)	3	4	4,5	5	6	7
10	5,5	6,5	7,0	7,5	8,5	9,5
11	4,5	5,5	6,0	6,5	7,5	8,5
12	3,5	4,5	5,0	5,5	6,5	7,5
13	2,5	3,5	4,0	4,5	5,5	6,5
14	1,5	2,5	3,0	3,5	4,5	5,5
15	0,5	1,5	2,0	2,5	3,5	4,5
16		0,5	1,0	1,5	2,5	3,5
17			0,0	0,5	1,5	2,5
18					0,5	1,5
19						0,5

Polonaložený (D = C + B - A)

výška podložky (D)[1] (mm)	vzdálenost vrtání misky (C)					
naložení (A) (mm)	3	4	4,5	5	6	7
0,5	5,5	6,5	7,0	7,5	8,5	9,5
1,5	4,5	5,5	6,0	6,5	7,5	8,5
2,5	3,5	4,5	5,0	5,5	6,5	7,5
3,5	2,5	3,5	4,0	4,5	5,5	6,5
4,5	1,5	2,5	3,0	3,5	4,5	5,5
5,5	0,5	1,5	2,0	2,5	3,5	4,5
6,5		0,5	1,0	1,5	2,5	3,5
7,5			0,0	0,5	1,5	2,5
8,5					0,5	1,5
9,5						0,5

Vložený (D = C + B + F)

tloušťka dveří (mm)	vzdálenost vrtání misky (C)					
tloušťka dveří (mm)	3	4	4,5	5	6	7
15		0,2	0,7	1,2	2,2	3,2
16		0,3	0,8	1,3	2,3	3,3
17		0,4	0,9	1,4	2,4	3,4
18		0,6	1,1	1,6	2,6	3,5
19		0,8	1,3	1,8	2,7	3,7
20	0,1	1,0	1,5	2,0	3,0	3,9
21	0,4	1,3	1,8	2,3	3,2	4,2
22	1,2	1,8	2,2	2,6	3,6	4,5
23	2,0	2,6	2,9	3,2	4,0	4,9
24	2,9	3,4	3,7	4,0	4,6	5,4

Pro dveře s malou tloušťkou 10 – 16 mm (8646i, 8646 a 8676)

Naložený (D = C + B - A)

výška podložky (D)[1] (mm)	vzdálenost vrtání misky (C)					
naložení (A) (mm)	3	4	4,5	5	6	7
10	5,5	6,5	7,0	7,5	8,5	9,5
11	4,5	5,5	6,0	6,5	7,5	8,5
12	3,5	4,5	5,0	5,5	6,5	7,5
13	2,5	3,5	4,0	4,5	5,5	6,5
14	1,5	2,5	3,0	3,5	4,5	5,5
15	0,5	1,5	2,0	2,5	3,5	4,5
16		0,5	1,0	1,5	2,5	3,5
17			0,0	0,5	1,5	2,5
18					0,5	1,5
19						0,5

Polonaložený (D = C + B - A)

výška podložky (D)[1] (mm)	vzdálenost vrtání misky (C)					
naložení (A) (mm)	3	4	4,5	5	6	7
0,5	5,5	6,5	7,0	7,5	8,5	9,5
1,5	4,5	5,5	6,0	6,5	7,5	8,5
2,5	3,5	4,5	5,0	5,5	6,5	7,5
3,5	2,5	3,5	4,0	4,5	5,5	6,5
4,5	1,5	2,5	3,0	3,5	4,5	5,5
5,5	0,5	1,5	2,0	2,5	3,5	4,5
6,5		0,5	1,0	1,5	2,5	3,5
7,5			0,0	0,5	1,5	2,5
8,5					0,5	1,5
9,5						0,5

Vložený (D = C + B + F)

tloušťka dveří (mm)	vzdálenost vrtání misky (C)					
tloušťka dveří (mm)	3	4	4,5	5	6	7
10		0,1	0,6	1,1	2,1	3,1
11		0,2	0,7	1,2	2,2	3,2
12		0,4	0,9	1,4	2,4	3,3
13		0,6	1,0	1,5	2,5	3,5
14		0,8	1,2	1,7	2,7	3,7
15	0,0	1,0	1,5	2,0	2,9	3,9
16	0,3	1,3	1,8	2,2	3,2	4,2
17						
18						
19						

Pro dveře s velkou tloušťkou 15 – 32 mm (8631i, 8631 a 8661)

Naložený (D = C + B - A)

výška podložky (D)[1] (mm)	vzdálenost vrtání misky (C)						
naložení (A) (mm)	3	4	4,5	5	6	7	8
10	5,5	6,5	7,0	7,5	8,5	9,5	10,5
11	4,5	5,5	6,0	6,5	7,5	8,5	9,5
12	3,5	4,5	5,0	5,5	6,5	7,5	8,5
13	2,5	3,5	4,0	4,5	5,5	6,5	7,5
14	1,5	2,5	3,0	3,5	4,5	5,5	6,5
15	0,5	1,5	2,0	2,5	3,5	4,5	5,5
16		0,5	1,0	1,5	2,5	3,5	4,5
17			0,0	0,5	1,5	2,5	3,5
18					0,5	1,5	2,5
19						0,5	1,5
20							0,5

Polonaložený (D = C + B - A)

výška podložky (D)[1] (mm)	vzdálenost vrtání misky (C)						
naložení (A) (mm)	3	4	4,5	5	6	7	8
0,5	5,5	6,5	7,0	7,5	8,5	9,5	10,5
1,5	4,5	5,5	6,0	6,5	7,5	8,5	9,5
2,5	3,5	4,5	5,0	5,5	6,5	7,5	8,5
3,5	2,5	3,5	4,0	4,5	5,5	6,5	7,5
4,5	1,5	2,5	3,0	3,5	4,5	5,5	6,5
5,5	0,5	1,5	2,0	2,5	3,5	4,5	5,5
6,5		0,5	1,0	1,5	2,5	3,5	4,5
7,5			0,0	0,5	1,5	2,5	3,5
8,5					0,5	1,5	2,5
9,5						0,5	1,5
10,5							0,5

Vložený (D = C + B - A)

tloušťka dveří (mm)	vzdálenost vrtání misky (C)						
tloušťka dveří (mm)	3	4	4,5	5	6	7	8
15		0,1	0,6	1,1	2,1	3,1	4,1
16		0,1	0,6	1,1	2,1	3,1	4,1
17		0,2	0,7	1,2	2,2	3,2	4,2
18		0,2	0,7	1,2	2,2	3,2	4,2
19		0,3	0,8	1,3	2,3	3,3	4,3
20		0,4	0,9	1,4	2,4	3,4	4,4
21		0,6	1,1	1,6	2,6	3,6	4,6
22		0,7	1,2	1,7	2,7	3,7	4,7
23		0,9	1,4	1,9	2,9	3,9	4,9
24	0,1	1,0	1,5	2,0	3,0	4,0	5,0
25	0,3	1,2	1,7	2,2	3,2	4,2	5,2
26	0,5	1,5	1,9	2,4	3,4	4,4	5,4
27	0,7	1,7	2,2	2,7	3,6	4,6	5,6
28	1,0	2,0	2,4	2,9	3,9	4,8	5,8
29	1,9	2,3	2,7	3,2	4,2	5,1	6,1
30	2,8	3,2	3,5	3,7	4,5	5,4	6,4
31	3,8	4,1	4,3	4,6	5,1	5,7	6,7
32	4,7	5,1	5,3	5,5	5,9	6,4	7,0

[1]Vyberte nejbližší rozměr podložky viz. Strana 1.131 z katalogu, např.: tabulka 3,5 = podložka 3, tabulka 6,5 = podložka 5 atp.

K-PUSH mechanismy

Minimální mezera (F) mezi jednotlivými dveřmi (8645i, 8645 a 8675)						
tloušťka dveří (mm)	vzdálenost vrtání misky (C)					
	3	4	4,5	5	6	7
15	0,2	0,2	0,2	0,2	0,2	0,2
16	0,3	0,3	0,3	0,3	0,3	0,3
17	0,4	0,4	0,4	0,4	0,4	0,4
18	0,6	0,6	0,6	0,6	0,6	0,5
19	0,8	0,8	0,8	0,8	0,7	0,7
20	1,1	1,0	1,0	1,0	1,0	0,9
21	1,4	1,3	1,3	1,3	1,2	1,2
22	2,2	1,8	1,7	1,6	1,6	1,5
23	3,0	2,6	2,4	2,2	2,0	1,9
24	3,9	3,4	3,2	3,0	2,6	2,4

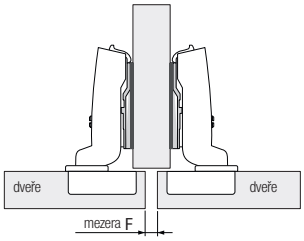

Minimální mezera (F) mezi jednotlivými dveřmi (8646i, 8646 a 8676)						
tloušťka dveří (mm)	vzdálenost vrtání misky (C)					
	3	4	4,5	5	6	7
10	0,2	0,2	0,2	0,2	0,2	0,2
11	0,3	0,3	0,3	0,3	0,3	0,3
12	0,4	0,4	0,4	0,4	0,4	0,4
13	0,6	0,6	0,6	0,6	0,6	0,5
14	0,8	0,8	0,8	0,8	0,7	0,7
15	1,1	1,0	1,0	1,0	1,0	0,9
16	1,4	1,3	1,3	1,3	1,2	1,2

Minimální mezera (F) mezi jednotlivými dveřmi (8631i, 8631 a 8661)							
tloušťka dveří (mm)	vzdálenost vrtání misky (C)						
	3	4	4,5	5	6	7	8
15	0,1	0,1	0,1	0,1	0,1	0,1	0,1
16	0,1	0,1	0,1	0,1	0,1	0,1	0,1
17	0,2	0,2	0,2	0,2	0,2	0,2	0,2
18	0,2	0,2	0,2	0,2	0,2	0,2	0,2
19	0,3	0,3	0,3	0,3	0,3	0,3	0,3
20	0,4	0,4	0,4	0,4	0,4	0,4	0,4
21	0,6	0,6	0,6	0,6	0,6	0,6	0,6
22	0,7	0,7	0,7	0,7	0,7	0,7	0,7
23	0,9	0,9	0,9	0,9	0,9	0,9	0,9
24	1,1	1,0	1,0	1,0	1,0	1,0	1,0
25	1,3	1,2	1,2	1,2	1,2	1,2	1,2
26	1,5	1,4	1,4	1,4	1,4	1,4	1,4
27	1,7	1,7	1,7	1,7	1,6	1,6	1,6
28	2,0	2,0	1,9	1,9	1,9	1,8	1,8
29	2,9	2,3	2,2	2,2	2,2	2,1	2,1
30	3,8	3,2	3,0	2,7	2,5	2,4	2,4
31	4,8	4,1	3,8	3,6	3,1	2,7	2,7
32	5,7	5,1	4,8	4,5	3,9	3,4	3,0

K-PUSH mechanismy

Tabulka určení výšky podložky (D) při znalosti velikosti naložení nebo tloušťky dveří a vzdálenosti vrtání otvoru pro misku od jejich kraje (8657i, 8657 a 8687).

Naložený (D = C + B - A)

výška podložky (D)[1] (mm)		vzdálenost vrtání misky (C)					
		3	4	4,5	5	6	7
naložení (A) (mm)	10	5,5	6,5	7,0	7,5	8,5	9,5
	11	4,5	5,5	6,0	6,5	7,5	8,5
	12	3,5	4,5	5,0	5,5	6,5	7,5
	13	2,5	3,5	4,0	4,5	5,5	6,5
	14	1,5	2,5	3,0	3,5	4,5	5,5
	15	0,5	1,5	2,0	2,5	3,5	4,5
	16		0,5	1,0	1,5	2,5	3,5
	17			0,0	0,5	1,5	2,5
	18					0,5	1,5
	19						0,5

Polonaložený (D = C + B - A)

výška podložky (D)[1] (mm)		vzdálenost vrtání misky (C)					
		3	4	4,5	5	6	7
naložení (A) (mm)	-2	8,0	9,0	9,5	10,0	11,0	12,0
	-1	7,0	8,0	8,5	9,0	10,0	11,0
	0	6,0	7,0	7,5	8,0	9,0	10,0
	1	5,0	6,0	6,5	7,0	8,0	9,0
	2	4,0	5,0	5,5	6,0	7,0	8,0
	3	3,0	4,0	4,5	5,0	6,0	7,0
	4	2,0	3,0	3,5	4,0	5,0	6,0
	5	1,0	2,0	2,5	3,0	4,0	5,0
	6	0,0	1,0	1,5	2,0	3,0	4,0
	7		0,0	0,5	1,0	2,0	3,0
	8				0,0	1,0	2,0
	9					0,0	1,0
	10						0,0

Minimální mezera (F) mezi jednotlivými dveřmi (8657i, 8657 a 8687)

tloušťka dveří (mm)	vzdálenost vrtání misky (C)					
	3	4	4,5	5	6	7
15	0,0	0,0	0,0	0,0	0,0	0,0
16	0,0	0,0	0,0	0,0	0,0	0,0
17	0,0	0,0	0,0	0,0	0,0	0,0
18	0,0	0,0	0,0	0,0	0,0	0,0
19	0,0	0,0	0,0	0,0	0,0	0,0
20	0,0	0,0	0,0	0,0	0,0	0,0
21	0,0	0,0	0,0	0,0	0,0	0,0
22	0,0	0,0	0,0	0,0	0,0	0,0
23	0,0	0,0	0,0	0,0	0,0	0,0
24	0,0	0,0	0,0	0,0	0,0	0,0
25	0,0	0,0	0,0	0,0	0,0	0,0
26	0,1	0,1	0,1	0,1	0,1	0,1
27	0,1	0,1	0,1	0,1	0,1	0,1
28	0,2	0,2	0,2	0,2	0,2	0,3
29[1]	0,4	0,4	0,4	0,4	0,5	0,6
30[2]	0,7	0,7	0,8	0,8	1,0	1,1
31[2]	1,1	1,2	1,3	1,4	1,6	
32[2]	1,7	1,9	2,0	2,2		

[1] při použití omezovače úhlu otevření na 120°
[2] při použití omezovače úhlu otevření na 105°

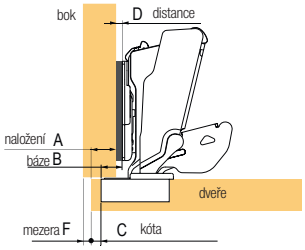

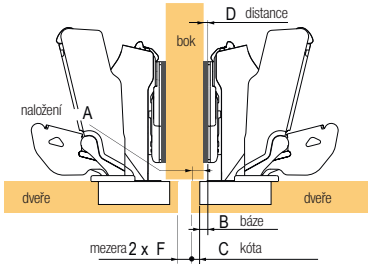

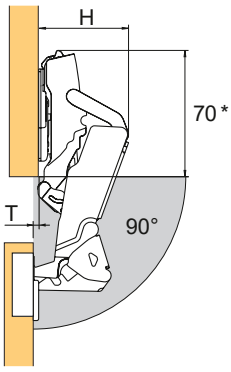

Minimální mezera (F) mezi jednotlivými dveřmi[1] (8639i, 8639 a 8669)

tloušťka dveří (mm)	vzdálenost vrtání misky (C)						
	3	4	4,5	5	6	7	8
15	0,2	0,2	0,2	0,2	0,2	0,2	0,2
16	0,3	0,3	0,3	0,3	0,3	0,3	0,3
17	0,4	0,4	0,4	0,4	0,4	0,4	0,4
18	0,6	0,6	0,6	0,6	0,6	0,5	0,5
19	0,8	0,8	0,8	0,8	0,7	0,7	0,7
20	1,1	1,0	1,0	1,0	1,0	0,9	0,9
21	1,4	1,3	1,3	1,3	1,2	1,2	1,2
22	2,2	1,8	1,7	1,6	1,6	1,5	1,4
23	3,0	2,6	2,4	2,2	2,0	1,9	1,8
24	3,9	3,4	3,2	3,0	2,6	2,4	2,2
25	4,8	4,2	4,0	3,8	3,4	3,0	2,8
26	5,7	5,1	4,8	4,6	4,2	3,8	3,4
27	6,6	6,0	5,7	5,5	5,0	4,5	4,2
28	7,5	6,9	6,6	6,3	5,8	5,3	4,9

[1] tabulka platí pro závěsy s naložením 30, 45° i 90°, pro 90° je však vzdálenost vrtání maximálně 7 mm od okraje

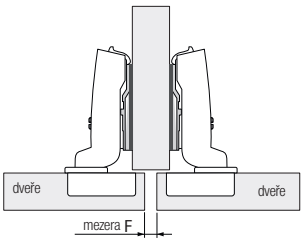

naložení dveří (mm)	distance
	3
12	5,0
13	4,0
14	3,0
15	2,0
16	1,0
17	0,0

K-PUSH mechanismy

Hettich

Minimální mezera (F) mezi jednotlivými dveřmi (9943 a 9973)					
tloušťka dveří (mm)	vzdálenost vrtání misky (C)				
	3	**4**	**4,5**	**5**	**6**
15	0,4	0,4	0,4	0,4	0,4
16	0,6	0,5	0,5	0,5	0,5
17	0,8	0,7	0,7	0,7	0,7
18	1,0	1,0	1,0	1,0	0,9
19	1,4	1,3	1,3	1,2	1,2
20	1,7	1,7	1,6	1,6	1,5
21	2,2	2,1	2,0	2,0	1,9
22	2,9	2,6	2,5	2,4	2,3
23	3,7	3,3	3,2	3,0	2,8
24	4,5	4,1	3,9	3,7	3,4
25	5,4	4,9	4,7	4,5	4,1

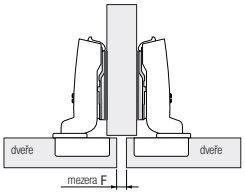

Minimální mezera (F) mezi jednotlivými dveřmi (9944)						
tloušťka dveří (mm)	vzdálenost vrtání misky (C)					
	3	**4**	**4,5**	**5**	**5,51]**	**6**
15	0,6	0,6	0,6	0,6	0,6	0,6
16	0,9	0,8	0,8	0,8	0,8	0,8
17	1,1	1,1	1,1	1,0	1,0	1,0
18	1,4	1,4	1,3	1,3	1,3	1,3
19	1,8	1,7	1,7	1,6	1,6	1,6
20	2,1	2,1	2,0	2,0	1,9	1,9
21	2,6	2,5	2,4	2,4	2,3	2,3
22	3,2	3,0	2,9	2,8	2,8	2,7
23	3,8	3,6	3,5	3,4	3,3	3,2
24	4,6	4,2	4,1	4,0	3,9	3,8
25	5,4	5,0	4,8	4,6	4,5	4,4
26	6,3	5,8	5,6	5,4	5,2	5,1
27	7,1	6,6	6,4	6,2	6,0	5,8
28	8,0	7,5	7,2	7,0	6,8	6,6

Tabulka určení výšky podložky (D) při znalosti velikosti naložení nebo tloušťky dveří a vzdálenosti vrtání otvoru pro misku od jejich kraje (9943 a 9973).

Naložený (D = C + B - A)						
výška podložky (D)[1] (mm)		vzdálenost vrtání misky (C)				
		3	**4**	**4,5**	**5**	**6**
naložení (A) (mm)	**10**	5,5	6,5	7,0	7,5	8,5
	11	4,5	5,5	6,0	6,5	7,5
	12	3,5	4,5	5,0	5,5	6,5
	13	2,5	3,5	4,0	4,5	5,5
	14	1,5	2,5	3,0	3,5	4,5
	15	0,5	1,5	2,0	2,5	3,5
	16		0,5	1,0	1,5	2,5
	17			0,0	0,5	1,5
	18					0,5

Polonaložený (D = C + B - A)						
výška podložky (D)[1] (mm)		vzdálenost vrtání misky (C)				
		3	**4**	**4,5**	**5**	**6**
naložení (A) (mm)	**0,5**	5,5	6,5	7,0	7,5	8,5
	1,5	4,5	5,5	6,0	6,5	7,5
	2,5	3,5	4,5	5,0	5,5	6,5
	3,5	2,5	3,5	4,0	4,5	5,5
	4,5	1,5	2,5	3,0	3,5	4,5
	5,5	0,5	1,5	2,0	2,5	3,5
	6,5		0,5	1,0	1,5	2,5
	7,5			0,0	0,5	1,5
	8,5					0,5

Vložený (D = C + B + F)						
tloušťka dveří (mm)		vzdálenost vrtání misky (C)				
		3	**4**	**4,5**	**5**	**6**
tloušťka dveří (mm)	**15**		0,9	1,4	1,9	2,9
	16	0,1	1,0	1,5	2,0	3,0
	17	0,3	1,2	1,7	2,2	3,2
	18	0,5	1,5	2,0	2,5	3,4
	19	0,9	1,8	2,3	2,7	3,7
	20	1,2	2,2	2,6	3,1	4,0
	21	1,7	2,6	3,0	3,5	4,3
	22	2,4	3,1	3,5	3,9	4,8
	23	3,2	3,8	4,2	4,5	5,3
	24	4,0	4,6	4,9	5,2	5,9
	25	4,9	5,4	5,7	6,0	6,6

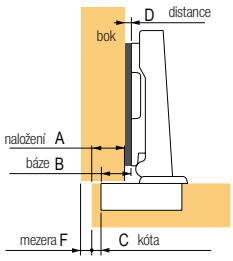

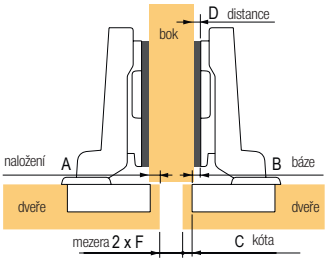

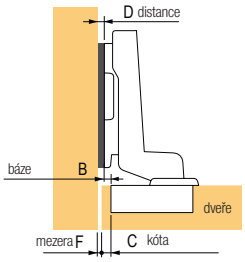

Hettich

K-PUSH mechanismy

Minimální mezera (F) mezi jednotlivými dveřmi (9936)							
tloušťka dveří (mm)	vzdálenost vrtání misky (C)						
	3	4	4,5	5	6	7	8
14	0,2	0,2	0,2	0,2	0,2	0,2	0,2
15	0,3	0,2	0,2	0,2	0,2	0,2	0,2
16	0,4	0,4	0,4	0,4	0,4	0,4	0,4
17	0,5	0,5	0,5	0,5	0,5	0,5	0,5
18	0,7	0,7	0,7	0,7	0,6	0,6	0,6
19	0,9	0,9	0,9	0,8	0,8	0,8	0,8
20	1,1	1,1	1,1	1,1	1,0	1,0	1,0
21	1,4	1,3	1,3	1,3	1,3	1,2	1,2
22	1,7	1,6	1,6	1,6	1,5	1,5	1,5
23	2,0	1,9	1,9	1,9	1,8	1,8	1,7
24	2,3	2,3	2,2	2,2	2,1	2,1	2,0
25	2,8	2,7	2,6	2,6	2,5	2,4	2,4
26	3,3	3,1	3,1	3,0	2,9	2,8	2,7
27	4,2	3,7	3,6	3,5	3,3	3,2	3,1
28	5,0	4,5	4,3	4,1	3,9	3,7	3,6
29	5,9	5,4	5,2	4,9	4,6	4,3	4,1
30	6,8	6,3	6,0	5,8	5,3	5,0	4,7
31	7,8	7,2	6,9	6,6	6,1	5,7	5,4
32	8,7	8,1	7,8	7,5	7,0	6,5	6,1

Minimální mezera (F) mezi jednotlivými dveřmi (9936 a 9966 - W90)						
tloušťka dveří (mm)	vzdálenost vrtání misky (C)					
	3	4	4,5	5	6	7
14	0,2	0,2	0,2	0,2	0,2	0,2
15	0,3	0,2	0,2	0,2	0,2	0,2
16	0,4	0,4	0,4	0,4	0,4	0,4
17	0,5	0,5	0,5	0,5	0,5	0,5
18	0,7	0,7	0,7	0,7	0,6	0,6
19	0,9	0,9	0,9	0,8	0,8	0,8
20	1,1	1,1	1,1	1,1	1,0	1,0
21	1,4	1,3	1,3	1,3	1,3	
22	1,7	1,6	1,6	1,6	1,5	
23	2,0	1,9	1,9	1,9	1,8	
24	2,3	2,3	2,2	2,2	2,1	
25	2,8	2,7	2,6	2,6		
26	3,3	3,1	3,1			
27	4,2	3,7	3,6			
28	5,0					

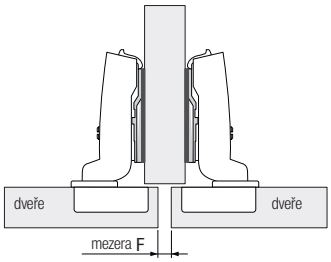

Minimální mezera (F) mezi jednotlivými dveřmi (9944 - W-30)					
tloušťka dveří (mm)	vzdálenost vrtání misky (C)				
	3	4	4,5	5	5,5
15	0,6	0,6	0,6	0,6	0,6
16	0,9	0,8	0,8	0,8	0,8
17	1,1	1,1	1,1	1,0	1,0
18	1,4	1,4	1,3	1,3	1,3
19	1,8	1,7	1,7	1,6	1,6
20	2,1	2,1	2,0	2,0	1,9
21	2,6	2,5	2,4	2,4	2,3
22	3,2	3,0	2,9	2,8	2,8
23	3,8	3,6	3,5	3,4	3,3
24	4,6	4,2	4,1	4,0	3,9
25	5,4	5,0	4,8	4,6	4,5
26	6,3	5,8	5,6	5,4	5,2
27	7,1	6,6	6,4	6,2	6,0
28	8,0	7,5	7,2	7,0	6,8
28	5,0	4,5	4,3	4,1	3,9
29	5,9	5,4	5,2	4,9	4,6
30	6,8	6,3	6,0	5,8	5,3
31	7,8	7,2	6,9	6,6	6,1
32	8,7	8,1	7,8	7,5	7,0

Minimální mezera (F) mezi jednotlivými dveřmi (9944 - W-45)					
tloušťka dveří (mm)	vzdálenost vrtání misky (C)				
	3	4	4,5	5	5,5
15	0,6	0,6	0,6	0,6	0,6
16	0,9	0,8	0,8	0,8	0,8
17	1,1	1,1	1,1	1,0	1,0
18	1,4	1,4	1,3	1,3	1,3
19	1,8	1,7	1,7	1,6	1,6
20	2,1	2,1	2,0	2,0	1,9
21	2,6	2,5	2,4	2,4	2,3
22	3,2	3,0	2,9	2,8	2,8
23	3,8	3,6	3,5	3,4	3,3
24	4,6	4,2	4,1	4,0	3,9
25	5,4	5,0	4,8	4,6	4,5
26	6,3	5,8	5,6	5,4	5,2
27	7,1	6,6	6,4	6,2	6,0
28	8,0	7,5	7,2	7,0	6,8

K-PUSH mechanismy

Hettich

Minimální mezera (F) mezi jednotlivými dveřmi (9924)					
tloušťka dveří (mm)	vzdálenost vrtání misky (C)				
	3	**4**	**4,5**	**5**	**5,5**
15	0,4	0,4	0,4	0,4	0,4
16	0,6	0,6	0,6	0,6	0,6
17	0,9	0,9	0,9	0,8	0,8
18	1,6	1,2	1,2	1,1	1,1
19	2,4	2,0	1,8	1,6	1,5
20	3,3	2,7	2,5	2,3	2,1
21	4,2	3,6	3,4	3,2	3,0
22	5,1	4,5	4,2	4,0	3,8
23	6,0	5,4	5,1	4,9	4,6
24	7,0	6,3	6,0	5,8	5,5
25	7,9	7,2	6,9	6,6	6,4

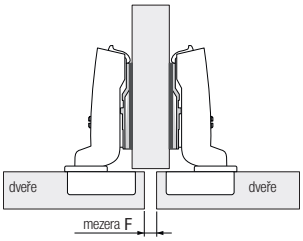

Tabulka určení výšky podložky (D) při znalosti velikosti naložení nebo tloušťky dveří a vzdálenosti vrtání otvoru pro misku od jejich kraje (9924)

Naložený (D = C + B - A)						
výška podložky (D)[1] (mm)		vzdálenost vrtání misky (C)				
		3	**4**	**4,5**	**5**	**5,5**
naložení (A) (mm)	**8**	6,0	7,0	7,5	8,0	8,5
	9	5,0	6,0	6,5	7,0	7,5
	10	4,0	5,0	5,5	6,0	6,5
	11	3,0	4,0	4,5	5,0	5,5
	12	2,0	3,0	3,5	4,0	4,5
	13	1,0	2,0	2,5	3,0	3,5
	14	0,0	1,0	1,5	2,0	2,5
	15		0,0	0,5	1,0	1,5
	16				0,0	0,5
	16,5					0,0

Polonaložený (D = C + B - A)						
výška podložky (D)[1] (mm)		vzdálenost vrtání misky (C)				
		3	**4**	**4,5**	**5**	**5,5**
naložení (A) (mm)	**0**	5,5	6,5	7,0	7,5	8,0
	1	4,5	5,5	6,0	6,5	7,0
	2	3,5	4,5	5,0	5,5	6,0
	3	2,5	3,5	4,0	4,5	5,0
	4	1,5	2,5	3,0	3,5	4,0
	5	0,5	1,5	2,0	2,5	3,0
	6		0,5	1,0	1,5	2,0
	7			0,0	0,5	1,0
	7,5				0,0	0,5
	8					0,0

Vložený (D = C + B + F)						
tloušťka dveří (mm)		vzdálenost vrtání misky (C)				
		3	**4**	**4,5**	**5**	**5,5**
tloušťka dveří (mm)	**15**		0,4	0,9	1,4	1,9
	16		0,6	1,1	1,6	2,1
	17		0,9	1,4	1,8	2,3
	18	0,6	1,2	1,7	2,1	2,6
	19	1,4	2,0	2,3	2,6	3,0
	20	2,3	2,8	3,1	3,4	3,7
	21	3,2	3,6	3,9	4,2	4,5
	22	4,1	4,5	4,7	5,0	5,3
	23	5,0	5,4	5,6	5,9	6,1
	24	6,0	6,3	6,5	6,8	7,0

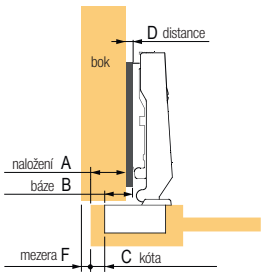

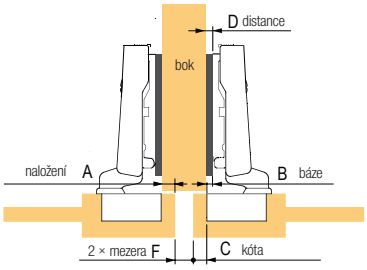

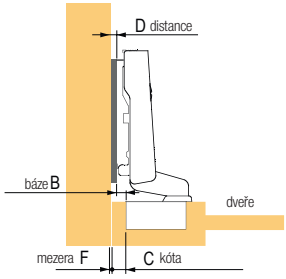

K-PUSH mechanismy

Minimální mezera (F) mezi jednotlivými dveřmi (9904)		
tloušťka dveří (mm)	vzdálenost vrtání misky (C)	
	5,5	**6**
4	0,0	0,0
5	0,0	0,0
5,5	0,0	0,0
6	0,0	0,0
6,5	0,0	0,0

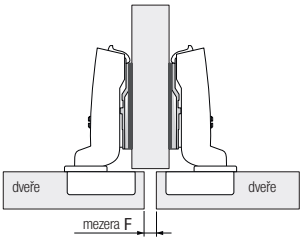

Tabulka určení výšky podložky (D) při znalosti velikosti naložení nebo tloušťky dveří a vzdálenosti vrtání otvoru pro misku od jejich kraje

Naložený (D = C + B - A) (9904)						
výška podložky (D)[1] (mm)		vzdálenost vrtání misky (C)				
		5,5	**6**			
naložení (A) (mm)	**9**	7,5	8,0			
	10	6,5	7,0			
	11	5,5	6,0			
	12	4,5	5,0			
	13	3,5	4,0			
	14	2,5	3,0			
	15	1,5	2,0			
	16	0,5	1,0			
	16,5	0,0	0,0			

Polonaložený (D = C + B - A) (9904)						
výška podložky (D)[1] (mm)		vzdálenost vrtání misky (C)				
		5,5	**6**			
naložení (A) (mm)	**0**	8,0	8,5			
	1	7,0	7,5			
	2	6,0	6,5			
	3	5,0	5,5			
	4	4,0	4,5			
	5	3,0	3,5			
	6	2,0	2,5			
	7	1,0	1,5			
	7,5	0,5	1,0			
	8	0,0	0,5			

Vložený (D = C + B + F) (9904)						
tloušťka dveří (mm)		vzdálenost vrtání misky (C)				
		5,5	**6**			
tloušťka dveří (mm)	**1**	2,5	3,0			
	1,5	3,0	3,5			

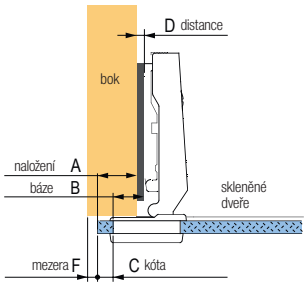

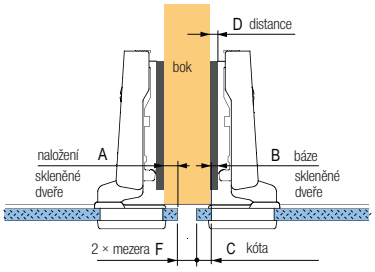

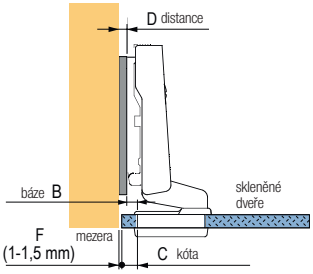

závěsy Slide-on k nasunutí na podložku

Hettich

Slide-on

- úhel otevření 95°
- montáž na podložku nasunutím
- průměr vrtání pro misku 35 mm, rozteč vrtání pro montážní vruty/hmoždinky 52 mm
- integrované seřízení naložení +0,5 /- 2,5 mm
- integrované seřízení hloubky ± 2 mm
- výškové seřízení pomocí montážní podložky
- miska a ramínko niklovaná ocel

montážní podložky, krytky a další příslušenství str. 1.154

Pro dveře o tloušťce 14 – 25 mm

Silent System

kód	kód Hettich	popis	B (mm)	H (mm)	T (mm)
107616	1078660	naložený	14,5	19,0	6,0
107617	1078661	polonaložený	5	28,5	15,5
107619	1078662	vložený	-1,5	35,0	22,0

Typ misky
miska T 42 k našroubování

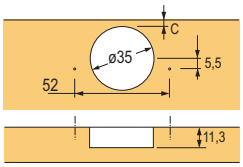

příklad použití

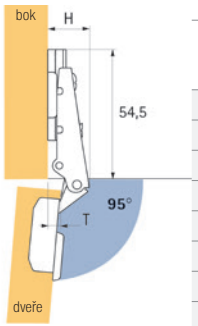

výška závěsu H, přesah dveří T při distanci 0 mm a kótě C 3 mm

Minimální mezera (F) mezi jednotlivými dveřmi

tloušťka dveří (mm)	vzdálenost vrtání misky (C)				
	3	4	4,5	5	6
14	0,1	0,1	0,1	0,1	0,1
15	0,2	0,2	0,2	0,2	0,2
16	0,4	0,4	0,4	0,4	0,3
17	0,6	0,5	0,5	0,5	0,5
18	0,8	0,8	0,7	0,7	0,7
19	1,1	1,0	1,0	1,0	1,0
20	1,5	1,4	1,3	1,3	1,3
21	2,2	1,9	1,8	1,7	1,6
22	3,0	2,6	2,4	2,3	2,1
23	3,9	3,4	3,2	3,0	2,7
24	4,7	4,2	4,0	3,8	3,4
25	5,6	5,1	4,8	4,6	4,2

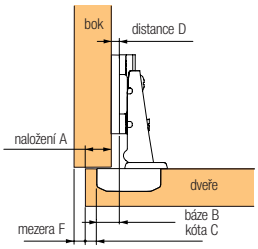

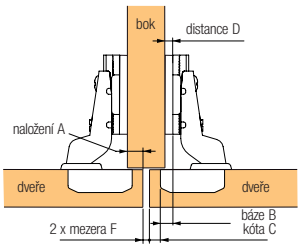

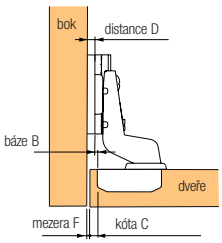

Tabulka určení výšky podložky (D) při znalosti velikosti naložení nebo tloušťky dveří a vzdálenosti vrtání otvoru pro misku od jejich kraje

Naložený (D = C + B - A)

D = výška podložky C = vzdálenost vrtání misky
A = naložení (mm)

C	3	4	4,5	5	6
A			**D**[1]		
10	7,5	8,5	9,0	9,5	10,5
11	6,5	7,5	8,0	8,5	9,5
12	5,5	6,5	7,0	7,5	8,5
13	4,5	5,5	6,0	6,5	7,5
14	3,5	4,5	5,0	5,5	6,5
15	2,5	3,5	4,0	4,5	5,5
16	1,5	2,5	3,0	3,5	4,5
17	0,5	1,5	2,0	2,5	3,5
18		0,5	1,0	1,5	2,5
19			0,0	0,5	1,5
20					0,5

Polonaložený (D = C + B - A)

D = výška podložky C = vzdálenost vrtání misky
A = naložení (mm)

C	3	4	4,5	5	6
A			**D**[1]		
0	8,0	9,0	9,5	10,0	11,0
1	7,0	8,0	8,5	9,0	10,0
2	6,0	7,0	7,5	8,0	9,0
3	5,0	6,0	6,5	7,0	8,0
4	4,0	5,0	5,5	6,0	7,0
5	3,0	4,0	4,5	5,0	6,0
6	2,0	3,0	3,5	4,0	5,0
7	1,0	2,0	2,5	3,0	4,0
8	0,0	1,0	1,5	2,0	3,0
9		0,0	0,5	1,0	2,0
10				0,0	1,0
11					0,0

Vožený (D = C + B + F)

D = výška podložky C = vzdálenost vrtání misky
F = tloušťka dveří (mm)

C	3	4	4,5	5	6
F			**D**[1]		
14	1,6	2,6	3,1	3,6	4,6
15	1,7	2,7	3,2	3,7	4,7
16	1,9	2,9	3,4	3,9	4,8
17	2,1	3,0	3,5	4,0	5,0
18	2,3	3,3	3,7	4,2	5,2
19	2,6	3,5	4,0	4,5	5,5
20	3,0	3,9	4,3	4,8	5,8
21	3,7	4,4	4,8	5,2	6,1
22	4,5	5,1	5,4	5,8	6,6
23	5,4	5,9	6,2	6,5	7,2
24	6,2	6,7	7,0	7,3	7,9
25	7,1	7,6	7,8	8,1	8,7

[1] Vyberte nejblízší rozměr podložky viz. Strana 1.154 z katalogu, např.: tabulka 3,5 = podložka 3, tabulka 6,5 = podložka 5 atp.

Montážní podložky pro závěsy Slide-on

PŘÍSLUŠENSTVÍ

Křížová, montáž pomocí vrutů

kód	kód Hettich	distance (mm)
106417	1079197	0
106340	1079198	1,5
106341	1079199	3
103762	1079200	5

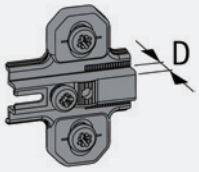

Křížová, montáž pomocí předmontovaných eurovrutů

kód	kód Hettich	distance (mm)
106418	1079221	0
106419	1079222	1,5
185505	1079223	3
185506	1079224	5

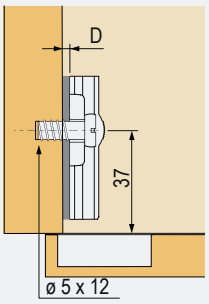

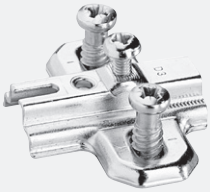

Přídavné distanční podložky

kód	kód Hettich	distance (mm)
106361	79323	3
106362	79324	5
106363	79325	10

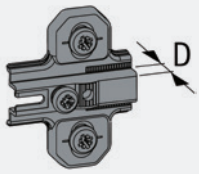

Jednokloubový miskový závěs Selekta Pro 2000

pro korpusovou konstrukci s boky a dvířky tloušťky 19 mm

kód	kód Hettich	popis
104078	45045	270°

- jednokloubový závěs s klipovou technikou
- s viditelným čepem
- rozteč vrtání 32 mm
- průměr misky 35 mm, naložení dveří 15 nebo 16 mm, průměr čepu 5,4 mm, délka čepu 39 mm
- samostatná montáž misky a ramínka závěsu
- v ramínku závěsu jsou rozpěrné hmoždinky a předmontované vruty
- rychlomontáž dveří klipovou technikou bez pomoci nářadí
- vysoká bezpečnost proti nechtěnému uvolnění: zámek lze uvolnit pouze pomocí šroubováku
- dveře při 180° úhlu otevření nezasahují do světlosti korpusu,
- takže vnitřní prostor je volný pro výsuvné prvky
- seřízení naložení pomocí excentru -2 mm
- excentrické seřízení výšky ±2 mm
- miska a ramínko závěsu: precizní poniklované zinkové odlitky
- závěs = ramínko + miska

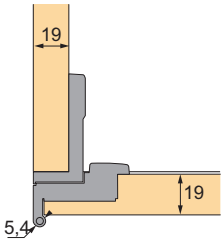

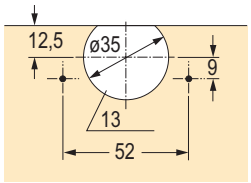

Miska

kód	kód Hettich	popis
104576	77736	T 22/9 k našroubování

- typ misky
- miska T 22/9 k našroubování

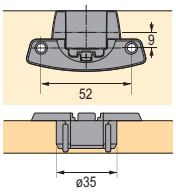

Krytka ramínka

kód	kód Hettich	popis
103739	10067	stříbrošedý plast

- lze použít se závěsy série Selekta Pro

Vložený, úhel otevření 180°, nikl

kód	kód Hettich	popis	montáž misky
105606	77734	miska	vrut
105217	45064	ramínko	s rozpěrnými pouzdry

N Jednokloubový miskový závěs Selecta Pro 2000 v černé barvě

Naložený, úhel otevření 270°, černý

kód	kód Hettich	popis	montáž misky
300846	9072543	miska	vrut
300850	9072547	ramínko	s rozpěrnými pouzdry
300808	1076200	krytka	

- Speciální barva umožňuje tento závěs použít i ve velmi kyselém prostředí (např. v laboratoři).

Závěs 625 pro skládané dveře

kód	kód Hettich	popis
104439	71648	ocel niklovaná

- závěs 625 je obzvláště vhodný pro skládané dveře
- úhel otevření 180°
- závěs a čep je ocelový, s otěruvzdornými plastovými mezikroužky
- s pevným čepem
- ocel niklovaná

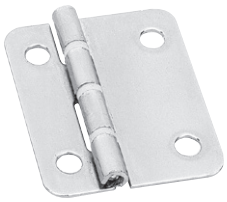

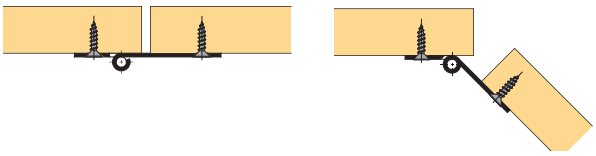

Výpočet odsazení čepu pro skládané dveře

B rozteč otvorů mm[1]	11,25	11,75	12,25	12,75	13,25
mezera mm	5	4	3	2	1

[1] proveďte zkušební montáž

závěs 625 pro skládané dveře

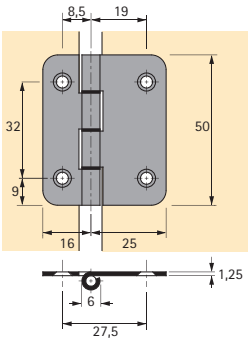

použití s odsazeným čepem

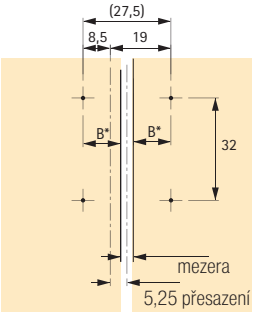

Závěs pro skládané dveře s přesazeným čepem

kód	kód Hettich	popis
104142	46787	k našroubování

- tloušťka dveří od 15 mm
- mezera je plynule seřiditelná od vlasové až do + 4 mm
- křídla dveří jsou vždy v jedné rovině.
- vrtání je shodné pro oba díly závěsu, které se montují odděleně
- úhel otevření 180°
- seřízení přesazení 0 mm, 3 mm a 6 mm
- poniklovaný zinkový odlitek

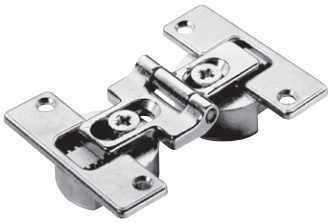

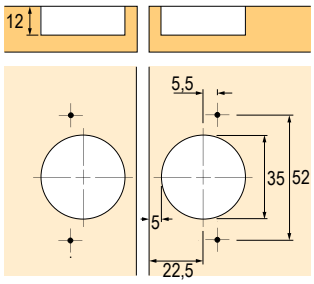

závěsy pro nevrtaná skleněná dvířka

Závěs ET 5150 pro skleněné dveře

kód	kód Hettich	popis
103899	24908	nikl matný/1 sada

- pro vložené skleněné dveře
- rozměry dveří max. 1000 × 600 mm
- úhel otevření 170°
- tloušťka skla max. 6,3 mm
- s pružinou
- nutná mezera nahoře a dole 2,2 mm, po stranách 2 mm
- závěs se na skleněné dveře montuje pomocí stahovacího šroubu a proto není nutné vrtat do skla
- zinkový odlitek
- sada obsahuje: 1 pár závěsů bez úchytek

Úchytka pro skleněné dveře

kód	kód Hettich	popis
103941	25314	nikl matný/1 ks

- designem se hodí k závěsu ET 5150 pro skleněné dveře
- úchytka se na skleněné dveře montuje pomocí upínacího šroubu
- zinkový odlitek

Závěs ET 150 pro skleněné dveře

kód	kód Hettich	popis
103879	20870	nikl matný/1 sada

- pro vložené skleněné dveře
- rozměry dveří max. 1000 × 500 mm
- úhel otevření 105°
- tloušťka skla max. 5,2 mm
- nutná mezera nahoře a dole 3 mm, po stranách 2,8 mm
- závěs se na skleněné dveře montuje pomocí stahovacího šroubu a proto není nutné vrtat do skla
- zinkový odlitek, niklovaný matný
- dodává se pouze jako sada, tj. jeden horní a jeden dolní závěs
- sada obsahuje: 1 pár závěsů

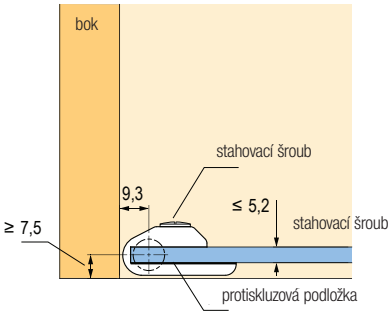

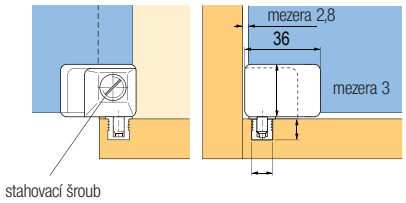

ostatní závěsy

Speciální závěs ET 582 pro vestavěné lednice

kód	kód Hettich	popis
104454	72134	ocel niklovaná

- tloušťka dveří od 16 mm
- průměr misky 35 mm
- úhel otevření 95°
- s pružinou
- komplet s montážní podložkou a plastovou distanční podložkou
- při použití plastové podložky je distance 3 mm
- integrované seřízení naložení ±1 mm
- seřízení hloubky ±3 mm
- miska závěsu: poniklovaný zinkový odlitek
- kloub: ocel niklovaná

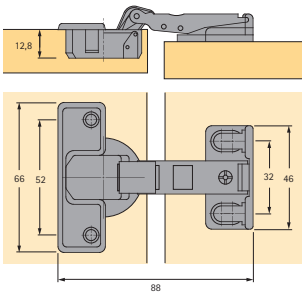

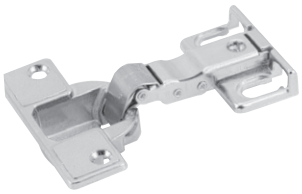

- uchycení montážní podložky 33 mm od hrany korpusu naložení 14,5 mm při distanci 3 mm a kótě C 4,5 mm

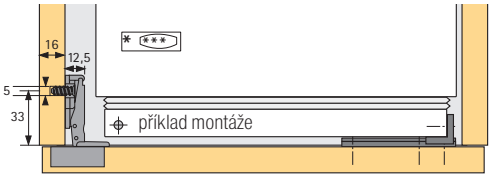

kóta C (mm)	naložení (mm)
3,0	13,0
3,5	13,5
4,0	14,0
4,5	14,5
5,0	15,0

montážní podložka
+ plastová distanční
podložka
= distance 3 mm

kóta C (mm)	naložení (mm)
3,0	16,0
3,5	16,5
4,0	17,0
4,5	17,5
5,0	18,0

montážní podložka
bez plastové distanční
podložky
= distance 0 mm

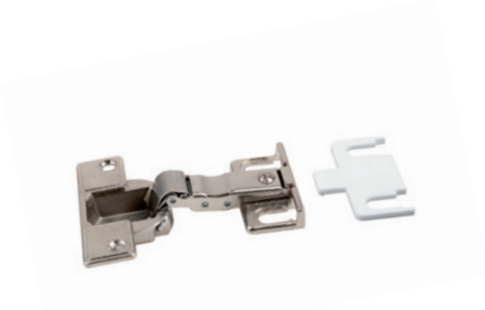

příklad montáže

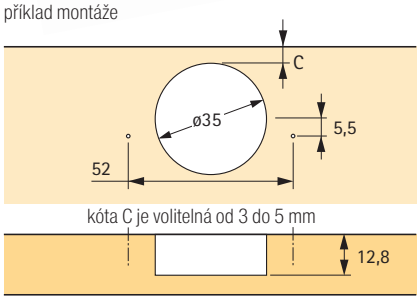

Zapuštěný cylindrický závěs Excellent

kód	kód Hettich	popis
103963	31168	průměr 10 mm
103964	31169	průměr 12 mm
103965	31170	průměr 14 mm

- pro dvířka a sklopná dvířka
- úhel otevření 180°
- použitelný jako levý nebo pravý
- matně kartáčovaná mosaz

průměr 10 mm

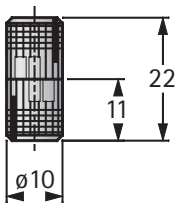

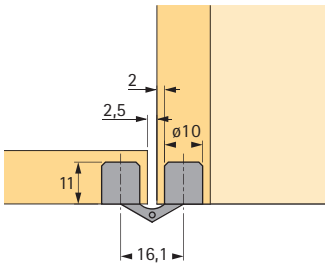

průměr 12 mm

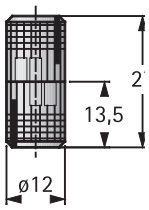

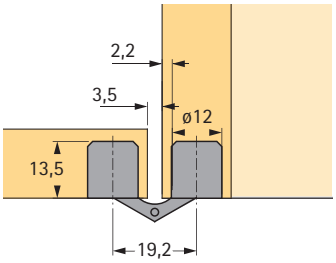

Závěs Stabilo 72

kód	kód Hettich	popis
104060	44797	niklovaný

- pro lehká nábytková dvířka a sklopná dvířka hmotnosti max. 5 kg
- se zaoblenými patkami pro zapuštění (fréza průměru 14 mm)
- úhel otevření 180°
- použitelný jako levý nebo pravý
- celokovové provedení

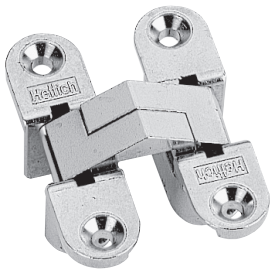

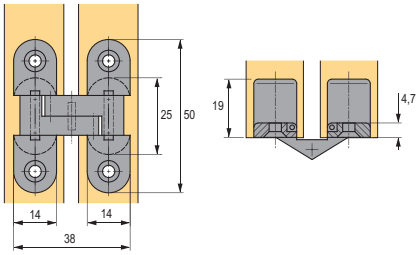

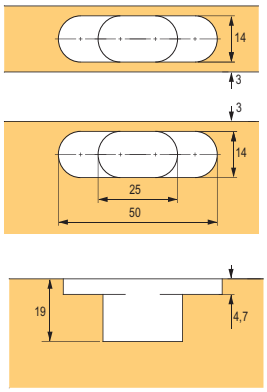

Závěs k našroubování s pružinou

kód	kód Hettich	popis
103857	19639	90°

- pro všechny aplikace, kde nelze použít vrtání pro misku závěsu
- použitelný také pro lehké sklopné dveře
- ocel niklovaná
- úhel otevření 90°

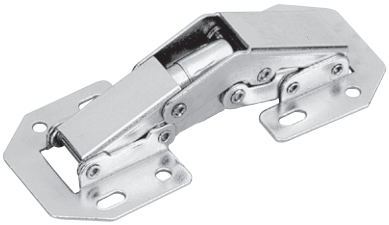

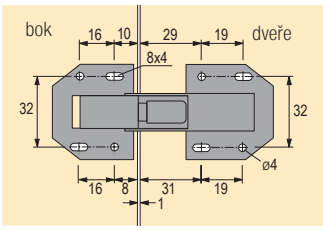

montáž na bok (naložená dvířka)

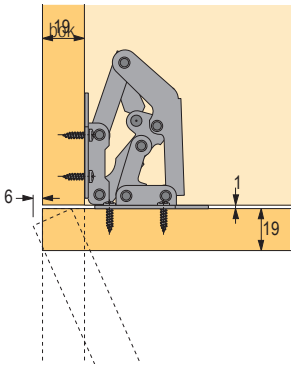

Závěs k našroubování s pružinou

kód	kód Hettich	popis
103859	20046	165 – 130°

- pro všechny aplikace, kde nelze použít vrtání pro misku závěsu
- úhel otevření lze seřizovacím šroubem plynule omezit až na 130°
- ocel niklovaná
- úhel otevření 165 - 130°

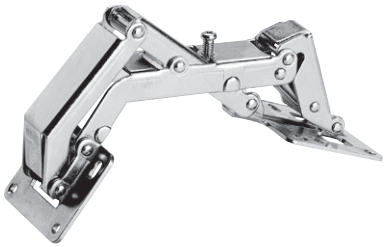

montáž na bok (vložená dvířka)

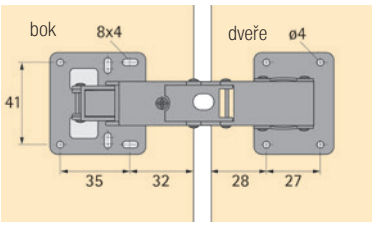

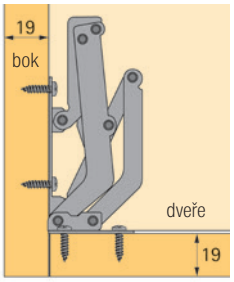

Závěs pro sklopná dvířka Markant 11

kód	kód Hettich	popis
103980	40242	niklovaný

- závěs se skládá ze dvou částí, které se montují samostatně, což umožňuje dodatečné zabudování dvířek
- možnost nezávislého výškového seřízení, bočního seřízení a seřízení hloubky
- shodné vrtání dna a dvířek
- pevné a přesné osazení závěsu třemi vruty
- okraje frézování jsou překryté
- v otevřeném stavu bez seřízení výšky je vnitřní strana dna a dvířek v jedné rovině
- přesný zinkový odlitek

Příklad montáže

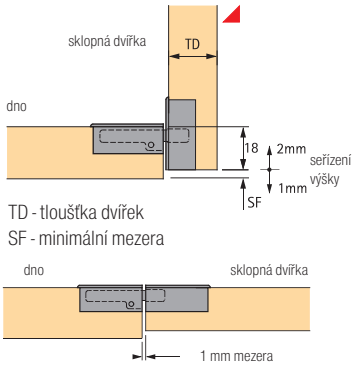

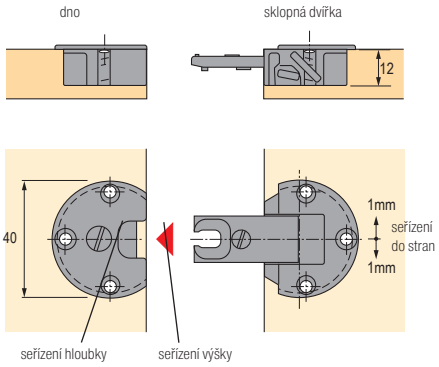

vrtání

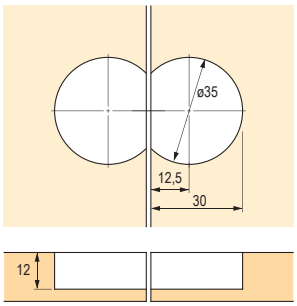

připevněno vruty průměr 3,0 × 15 mm nebo 3,0 × 13 mm se zápustnou hlavou, hlava průměr 6 mm

Závěs pro sklopná dvířka Markant 7.1

kód	kód Hettich	popis
104148	46849	ocel niklovaná

- pro naložená sklopná dvířka
- oddělená montáž sklopného závěsu a podložky
- průměr misky 35 mm
- seřízení hloubky ± 2 mm
- seřízení výšky ± 2 mm pomocí montážní podložky
- ocel niklovaná
- dodáváno v sadě (1 levý + 1 pravý závěs)

doporučené montážní podložky str. 1.54

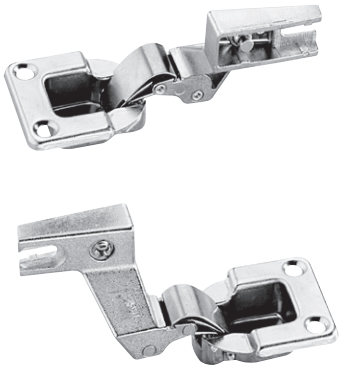

příklad montáže

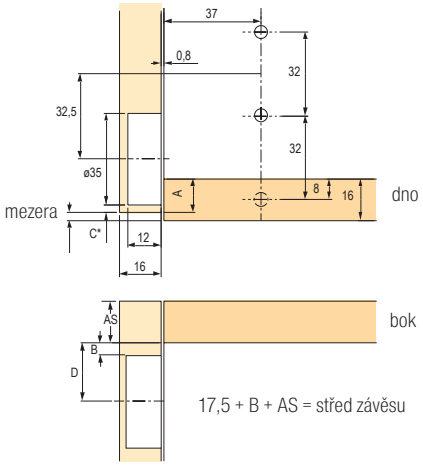

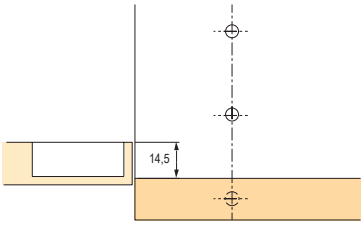

montážní podložka

kóta C (mm)	A (mm)
3,0	13,0
4,0	14,0
4,5	14,5
5,0	15,0
6,0	16,0
7,0	17,0

distance (mm)	B (mm)	D (mm)
0,0	6,0	23,5
1,5	7,5	25,0
3,0	9,0	26,5
5,0	11,0	28,5

kování pro výklopná dvířka

Lift Up

kód	kód Hettich	popis
105306	45026	pro tloušťku dvířek 18/19 mm

- ideální pro mikrovlnné trouby, elektrospotřebiče nebo šanony
- kování pro vložená výklopná dvířka s jednoduchou montáží, nenáročné na vnitřní prostor korpusu, dvířka se téměř úplně zasunují do korpusu pod půdu
- šířka dveří max. 1200 mm
- max. hmotnost dvířek 8 kg
- výška dveří od 145 mm do 400 mm
- seřízení výšky ± 1,25 mm
- šedý plast

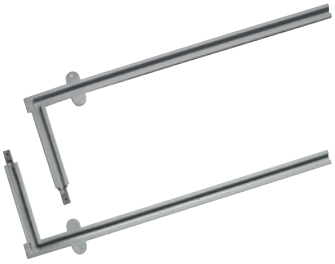

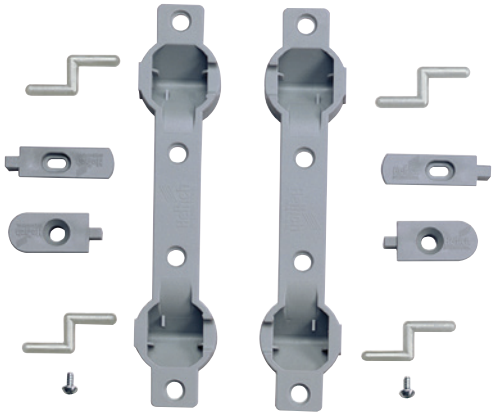

Příklad použití
max. hloubka zasunutí = 346 mm
min. hloubka zasunutí = 130 mm

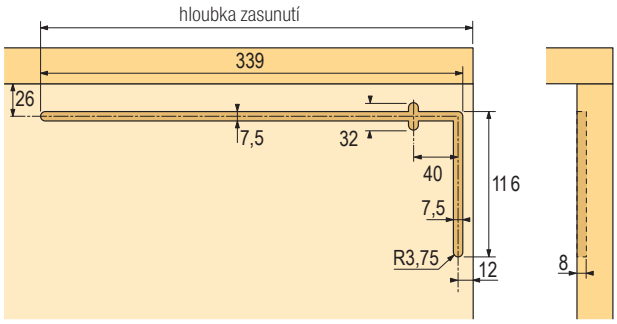

Sada obsahuje:
2 vodící profily
2 seřizovací adaptéry
2 koncovky
2 závěsy
4 čepy

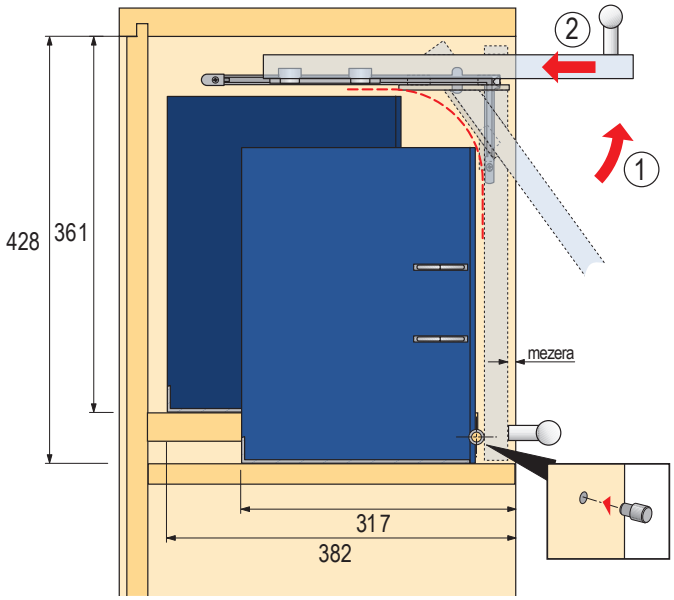

Vrtání výklopných dvířek

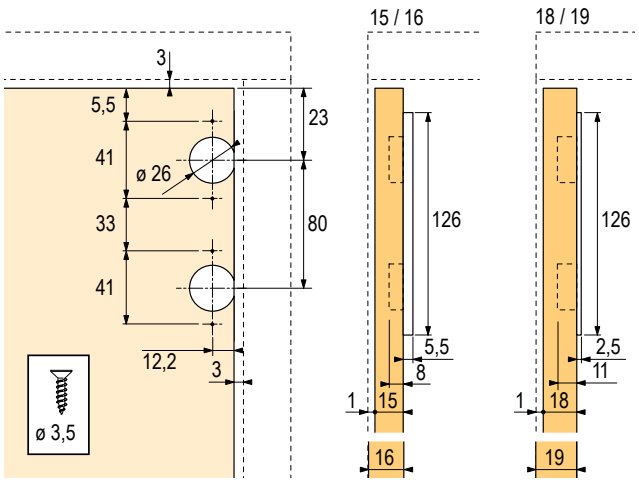

LiftMini

LiftMini - mechanismus

kód	kód Hettich	typ mechanismu
299800	9206675	A (nejslabší)
299801	9206677	B
299802	9206688	C
299803	9206689	D
299804	9206690	E
299805	9206691	F (nejsilněší)

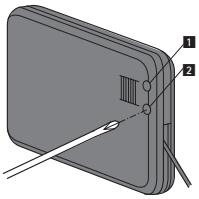

- pozice **1** - nastavení úhlu otevření
- pozice **2** - nastavení tlumení

LiftMini - krytky

kód	kód Hettich	barva
299806	9206692	bílá
299807	9206694	hnědá
299808	9206695	černá
299809	9206696	šedá
299810	9206697	matný nikl
299811	9206698	matná stříbrná
299812	9206699	lesklá stříbrná

- pro dřevěná dvířka nebo dvířka s dřevěným rámem
- tlumení pro otevírání i zavírání
- **možnost nastavení úhlu a rychlosti otevření**
- hmotnost dvířek včetně úchytky od 1,4 do 14,5 kg
- rozměry dvířek od 200 do 480 mm
- univerzální pravo-levá varianta
- horizontální i vertikální použití v závislosti na prostoru
- mechanismus v šedém plastu, uchycení čela ze zinkového odlitku
- nutné kombinovat s miskovými nebo sklopnými závěsy

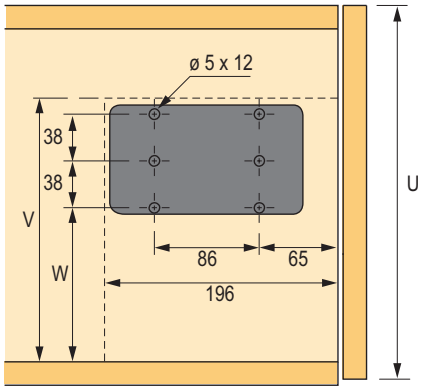

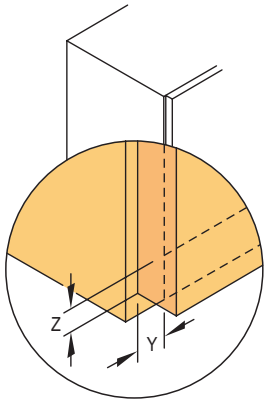

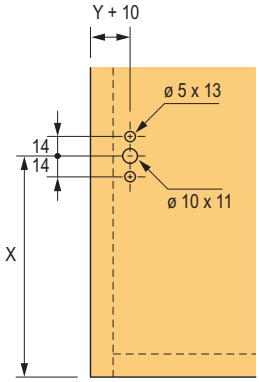

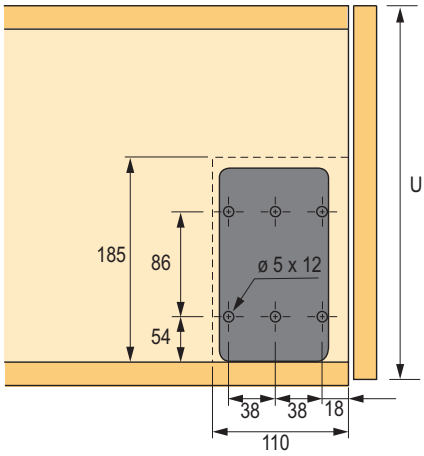

kování pro výklopná dvířka

Hettich

Horizontální použití [1]

výška dvířek (mm)	závěsy							miskové závesy						
	hmotnost dvířek (kg)	provedení[1]						hmotnost dvířek (kg)	provedení[1]					
		A	B	C	D	E	F		A	B	C	D	E	F
200 – 230	2,4 – 2, 8	1						2 – 2, 8	1					
	4 – 4,8		1					3,5 – 4,8		1				
	4,2 – 6,2			1				4,3 – 5,8			1			
	4,8 – 6,8				1			4,9 – 6,9				1		
	5,8 – 8					1		5,9 – 7,8					1	
	7,2 – 10,4						1	7,6 – 10						1
230 – 270	2 – 2, 3	1						2 – 2, 4	1					
	3 – 4,4		1					3 – 3,6	2					
	3,2 – 4,4	2						3,2 – 4		1				
	3,6 – 5,2			1				3,7 – 5,6			1			
	4,4 – 6				1			4,4 – 6,2				1		
	5,2 – 7					1		6 – 7,6					1	
	6 – 8,4		2					6,8 – 8,5		2				
	6,8 – 8,6						1	6,8 – 9,2			2			
	6,8 – 9, 6			2				7 – 9						1
270 – 330	1,4 – 2	1						1,7 – 2, 1	1					
	2,9 – 3,8	2	1					3,1 – 3,9		1				
	3 – 4,6			1				3,2 – 3,8	2					
	3,6 – 5,2				1			3,8 – 5			1			
	4,6 – 6					1		4 – 5,2				1		
	5,6 – 7,8		2					4,7 – 7,3					1	
	6,4 – 7,8						1	5,4 – 7,4		2				
	6,4 – 8,8			2				5,6 – 7,6						1
	7 – 10,2				2			7,4 – 9			2			
	8,6 – 11,8					2		8,6 – 11				2		
								10,6 – 12,6					2	
330 – 380	2,7 – 3, 7		1					2,6 – 3, 6		1				
	3,2 – 4, 3			1				3,7 – 5,1				1		
	3,7 – 4, 9				1			3,3 – 4,9			1			
	4,3 – 5,7					1		4,4 – 5, 5					1	
	5 – 7		2					5 – 7, 2		2				
	5,5 – 7,1						1	5,4 – 6, 7						1
	6,5 – 8,5			2				7,2 – 8,8			2			
	6,9 – 10,1				2			8 – 11,2				2		
	8,7 – 11,1					2		9,6 – 12,4					2	
	11,9 – 13,5						2	12,8 – 14						2
380 – 430	2,9 – 3, 6		1					2,8 – 3, 7		1				
	3,1 – 3,9			1				2,9 – 3,9			1			
	3,7 – 4,5				1			3,3 – 4,5				1		
	4,5 – 6,1					1		3,9 – 5,2					1	
	4,5 – 6,1		2					4,5 – 7		2				
	5,4 – 6,9						1	4,9 – 6,1						1
	5,7 – 7,3			2				6,1 – 8,7			2			
	6,9 – 8				2			7,5 – 11				2		
	8,5 – 10,1					2		8,4 – 12,2					2	
	10,9 – 12,5						2	12 – 14, 5						2

[1] Číslo znamená potřebný počet sklopných kování.

Horizontální použití [1]

výška dvířek (mm)	závěsy							miskové závesy						
	hmotnost dvířek (kg)	provedení[1]						hmotnost dvířek (kg)	provedení[1]					
		A	B	C	D	E	F		A	B	C	D	E	F
430 – 460	2,7 – 3, 1		1					2,2 – 3		1				
	2,7 – 3,9			1				2,9 – 3,7			1			
	3,7 – 4,7				1			3,3 – 4,5				1		
	4,1 – 4,9					1		3,7 – 4,9					1	
	4,3 – 6,1		2					4,3 – 6,3		2				
	5,3 – 5,7						1	4,9 – 5,7						1
	5,9 – 8, 3			2				5,9 – 8,3			2			
	7,1 – 9,5				2			7,5 – 10,5				2		
	8,3 – 9,5					2		8,5 – 11					2	
	10,1 – 1 1,5						2	10,5 – 12,5						2
460 – 480	2,5 – 2, 9		1					2,8 – 3		1				
	2,8 – 3,8			1				2,9 – 3,7			1			
	3,6 – 4,4				1			3,4 – 4,1				1		
	3,8 – 4,8					1		3,7 – 4,5					1	
	4,1 – 5,7		2					4,1 – 6,1		2				
	5,3 – 7,7			2				4,7 – 5, 5						1
	5,4 – 5,6						1	5,5 – 7,5			2			
	6,8 – 8,9				2			7 – 9,5				2		
	7,2 – 9,6					2		9 – 10					2	
	9,8 – 11,4						2	11 – 12						2

[1] Číslo znamená potřebný počet sklopných kování.

Vertikální použití [1]

výška dvířek (mm)	závěsy							miskové závesy						
	hmotnost dvířek (kg)	provedení[1]						hmotnost dvířek (kg)	provedení[1]					
		A	B	C	D	E	F		A	B	C	D	E	F
330 – 380	2,5 – 2, 9	1						2,6 – 3, 1	1					
	4,1 – 5,9		1					4,4 – 5,5		1				
	5,3 – 7,3			1				6,3 – 8,5			1			
	8 – 11				1			7,5 – 9, 3				1		
230 – 27 0	2,2 – 2, 5	1						2,1 – 2, 5	1					
	3,3 – 4,8		1					3,4 – 4,5		1				
	4,1 – 4,8	2						4 – 4, 8	2					
	4,2 – 6			1				4,5 – 5,6			1			
	6,6 – 8,6				1			6,8 – 8,6				1		
	6,8 – 9,6		2					6,8 – 9,2		2				
	9,6 – 12, 8			2				9,2 – 12			2			
270 – 330	1,9 – 2, 3	1						2 – 2, 3	1					
	3,2 – 4,5		1					3 – 4,9		1				
	3,4 – 4,3	2						3,5 – 4,5	2					
	3,8 – 5, 1			1				3,7 – 5, 1			1			
	5,7 – 7,3				1			5,4 – 7,1				1		
	6,1 – 8					1		6,1 – 7,3					1	
	6,3 – 8,1		2					6,1 – 7,7		2				
	7,9 – 11,1			2				7,7 – 10,1			2			
	11,3 – 14,5				2			10,5 – 13,7				2		
	12,9 – 15,5					2		12,1 – 14,5					2	

[1] Číslo znamená potřebný počet sklopných kování.

kování pro výklopná dvířka

Vertikální použití [1]

výška dvířek (mm)	závěsy							miskové závesy						
	hmotnost dvířek (kg)	provedení[1]						hmotnost dvířek (kg)	provedení[1]					
		A	B	C	D	E	F		A	B	C	D	E	F
330 – 380	2,6 – 3, 4		1					2,5 – 3, 6		1				
	3,3 – 4,5			1				3,2 – 4,3			1			
	4,9 – 6,3				1			4,6 – 6,1				1		
	5 – 6,5		2					4,9 – 6,4					1	
	5,3 – 6,5					1		5,1 – 6,9		2				
	6,7 – 7,3						1	6,3 – 7,3						1
	7,3 – 8,5			2				6,6 – 9,3			2			
	9,7 – 11,7				2			9,1 – 11,3				2		
	10,7 – 12,9					2		10,5 – 12,9					2	
	13,3 – 14, 9						2	12,5 – 14, 5						2
380 – 430	2,5 – 3, 4		1					2,3 – 3, 2		1				
	3,2 – 4,2			1				3 – 4			1			
	4,4 – 5,4				1			4,4 – 5,4				1		
	4,8 – 5,6					1		4,4 – 6,6		2				
	5 – 6,2		2					4,6 – 5,6					1	
	5,9 – 6,6						1	5,5 – 6,4						1
	6,2 – 8,2			2				6,6 – 8,2			2			
	8,6 – 10,6				2			8,4 – 10,2				2		
	9,8 – 11,4					2		9,4 – 11,4					2	
	11,8 – 13						2	11 – 13						2
430 – 460	2,3 – 3		1					2,3 – 3		1				
	3 – 3,8			1				2,8 – 3,6			1			
	4 – 5,2				1			4,2 – 5,2				1		
	4,6 – 5,4					1		4,2 – 6,2		2				
	4,6 – 6,2		2					4,4 – 5,4					1	
	5,6 – 6						1	5,2 – 6						1
	6,2 – 7, 8			2				5,4 – 7,6			2			
	7,8 – 10,2				2			7,4 – 9,4				2		
	9 – 10,4					2		8,4 – 10,6					2	
	11,4 – 12,2						2	10,6 – 12,2						2
460 – 480	2,4 – 3, 2		1					2,3 – 3		1				
	2,8 – 4			1				2,8 – 3, 6			1			
	3,8 – 5				1			4 – 5,2				1		
	4,5 – 5,4					1		4,2 – 6,2		2				
	4,6 – 6		2					4,4 – 5,4					1	
	5,4 – 6						1	5,2 – 6						1
	5,6 – 7,8			2				5,4 – 7,6			2			
	7,6 – 10				2			7,2 – 9,4				2		
	8,8 – 10,4					2		8,4 – 10,6					2	
	10,8 – 11,6						2	10,4 – 1 1,6						2

[1] Číslo znamená potřebný počet sklopných kování.

kování pro výklopná dveře

Lift exact, úhel otevření 75°

kód	kód Hettich	popis
108270	40721	Lift exact

- síla pružiny je plynule seřiditelná až do 220 N podle hmotnosti dvířek
- max. hmotnost dvířek: 4,6 kg
- racionální montáž do předvrtaných otvorů
- ocel niklovaná

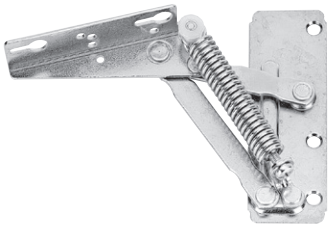

příklad použití

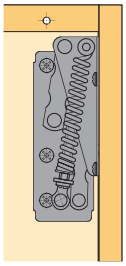

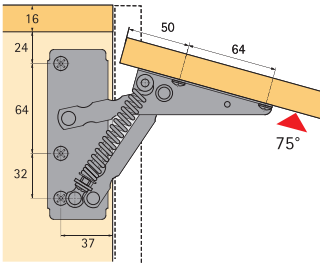

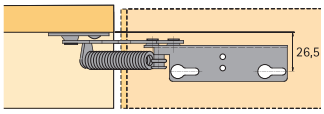

Pro rozměry uvedené na obrázku jsou sklopná dvířka v uzavřeném stavu v rovině s půdou.

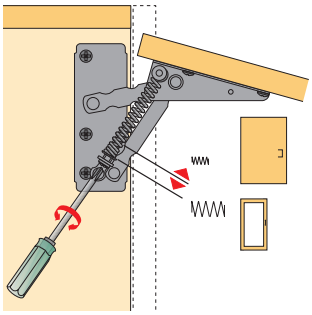

Lift 90, úhel otevření 90°

kód	kód Hettich	popis
108283	79389	síla pružiny 180 N
108284	10921	síla pružiny 80 – 220 N

- Lift 90: síla pružiny 180 N max. hmotnost dvířek 3,3 kg
- Lift 90: síla pružiny 80 – 220 N max. hmotnost dvířek 4,6 kg
- racionální montáž do předvrtaných otvorů
- ocel niklovaná

příklad použití

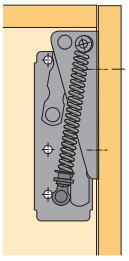

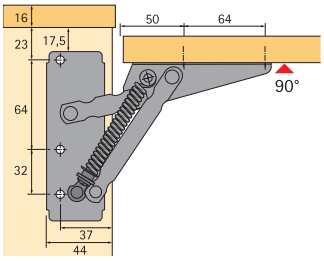

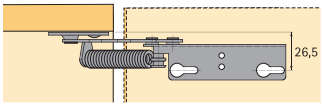

Pro rozměry uvedené na obrázku jsou sklopná dvířka v uzavřeném stavu v rovině s půdou.

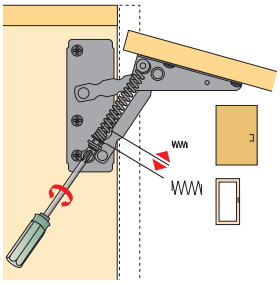

Brzda sklopných dvířek Klassik D s ložiskem L 258 D

kód	kód Hettich	popis
104117	16173	Klassik D/300 světlá výška skříně 300 - 350 mm

- vysoká kvalita, brzdící systém s jemným nastavením bez nároku na údržbu
- vodící tyč, tažná tyč a patka: ocel niklovaná
- tělo a ložisko: poniklovaný zinkový odlitek

montážní návod

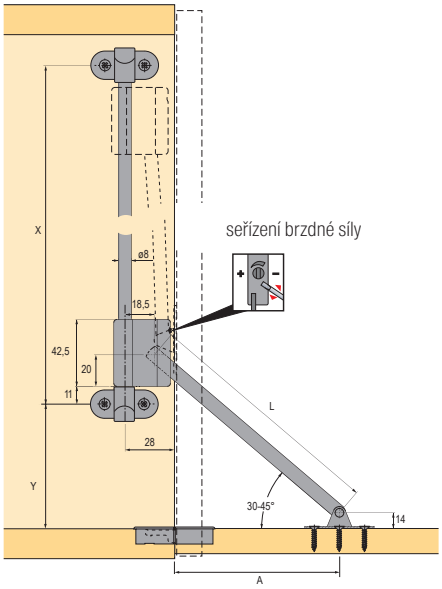

seřízení brzdné síly

patka

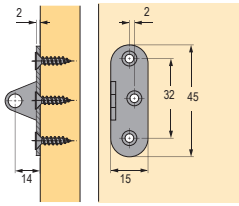

ložisko L 258 D

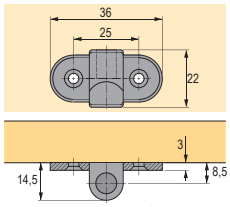

připevněno vruty průměr 3,5 mm DIN 95/DIN 97 se zápustnou hlavou

položka	světlá výška skříně mm	montážní rozměry mm			
		x	y	a	l
Klassik D/300	300 – 350	182	100	88	153

Sklopné kování KH

kód	kód Hettich	popis
104344	13233	délka 200 mm
104345	13235	délka 250 mm

- s tělem a patkou k našroubování
- ocel niklovaná
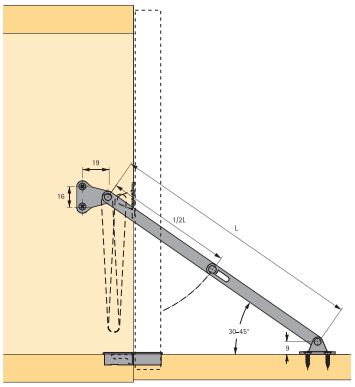
příklad použití